Aufbau- und Bedienungsanleitung

Vor Benutzung bitte die Bedienungsanleitung sorgfältig lesen und aufbewahren. Bitte beachten Sie, dass diese gedruckte Version gegebenenfalls nicht aktuell ist. Eine aktuelle, digitale Bedienungsanleitung steht auf www.wedart.io zum Download zur Verfügung.

WeDart WDS1 „WeDart 1“

Stand 01.08.2023

WARNUNG: BITTE SORGFÄLTIG VOR DER MONTAGE LESEN UND AUFBEWAHREN

Gefahr für Kinder – Lebensgefahr durch Ersticken / Verschlucken!
Halten Sie das Verpackungsmaterial von Kindern fern! Bewahren Sie Kleinteile außerhalb der Reichweite von Kindern auf. Diese könnten verschluckt oder eingeatmet werden! Bei nicht artikelgerechter Nutzung jeder Art erlöschen alle Gewährleistungsansprüche!

Herzlichen Glückwunsch zum Kauf Ihres WeDart Systems!

Wir freuen uns sehr, dass Sie Teil der WeDart Community sind und mit WeDart trainieren werden. Vielen Dank für das Vertrauen und die Unterstützung unserer Vision einer weltweiten Steeldart-Community für alle.

Bevor Sie das Gerät aufbauen und benutzen, lesen Sie bitte zuerst diese Gebrauchsanleitung sorgfältig und bewahren Sie diese auf. Nur so können Sie das Gerät sicher und zuverlässig nutzen. Machen Sie sich insbesondere mit den Sicherheitshinweisen vertraut.

Alle technischen Angaben in diesem Handbuch wurden vom Hersteller mit größter Sorgfalt erarbeitet bzw. zusammengestellt und unter Einschaltung wirksamer Kontrollmaßnahmen hergestellt. Der Hersteller behält sich Änderungen dieses Handbuches vor. Für die Mitteilung eventuell auftretender Fehler oder Unklarheiten ist der Hersteller jederzeit dankbar.

Die aktuelle Version dieser Bedienungsanleitung ist zum Download auf www.wedart.io verfügbar.

Den hier beschriebenen Anleitungen ist unbedingt Folge zu leisten.

Dieses Dokument wurde nach der Norm IEEE-ISO 82079 erstellt und hat Gültigkeit für

WeDart WDS1

bis eine neuere Version veröffentlicht wird. Ersichtlich ist die Versionsnummer des Dokuments an der Identifikationsnummer unter diesem Absatz.

Die Identifizierung des Geräts erfolgt anhand der ID-Plakette an der Basisplatte.

Ausgabe der technischen Anleitung: WDS1/1.2

WeDart GmbH

Buschkoppel 8

22309 Hamburg

Website: www.wedart.io

E-Mail: contact@wedart.io

Telefon: +49 176 345 99 222

Inhaltsverzeichnis

Inhaltsverzeichnis 3
1 Symbolerklärung und Sicherheitshinweise 4
2 Beschreibung des Produkts 6
3 Technische Hinweise 7
3.1 Produkt-Compliance 7
4 Montageanleitung 8
5 Benutzung 9
5.1 WeDart App und Account-Erstellung 9
5.2 Erster Start 10
5.3 Spielauswahl 10
5.4 Spielablauf 10
5.5 Spielzusammenfassung 11
5.6 Statistik-Einsicht 11
5.7 Ausschalten 11
5.8 Systemupdates 11
5.9 Verhalten bei Fehlfunktionen 11
5.10 Reinigung und Wartung 11
6 Spielregeln 12
6.1 X01 12
6.2 High Score 12
6.3 Around the Clock 12
6.4 Cricket 12
7 Entsorgung 13

1 Symbolerklärung und Sicherheitshinweise

	GEFAHR: Gefahr durch Stromschlag mit möglicher schwerer Körperverletzung oder Tod als Folge.
	WARNUNG: Warnung vor einer möglichen Körperverletzung oder Sachschäden.
	VORSICHT: Hinweis auf mögliche Fehler
	INFO: Gibt ergänzende Informationen und Erklärungen

Bitte beachten Sie die folgenden Hinweise, um optimale Lebensdauer und Funktionstüchtigkeit Ihres WeDart Systems sicherzustellen:

- Versuchen Sie nicht, das Gerät gewaltsam zu öffnen. Es enthält keine Teile, die von einem Laien repariert werden könnten. Wenden Sie sich an einen speziell geschulten Fachmann, wenn eine Reparatur nötig ist.
- Schlitze und andere Öffnungen auf der Oberseite, an den Seitenteilen und im Boden des Gehäuses unterstützen das Lüftungssystem. Um sicherzustellen, dass das Gerät richtig funktioniert und sich nicht überhitzt, dürfen diese Öffnungen nicht verstopft, zugedeckt und zugestellt werden.
- Es dürfen keine spitzen Gegenstände durch Schlitze ins Innere des Apparates geschoben werden, denn mit ihnen könnten stromführende Teile berührt werden. Es könnte ein Kurzschluss mit anschließendem Brand entstehen.
- Das Gerät darf nicht in der Nähe von Heizkörpern angebracht werden.
- Es darf keinerlei Flüssigkeit über den Apparat gegossen werden. Falls dies trotzdem passiert, muss das Gerät von einem Fachmann überprüft werden.
- Setzen Sie das Gerät keinesfalls dem Regen oder großer Feuchtigkeit aus.
- Wenn Sie das System an eine andere Person weitergeben, stellen Sie sicher, dass diese Person den Inhalt der Aufbau- und Bedienungsanleitung kennt.
- Vor jeder Nutzung sollten Sie alle Teile auf Ihre Funktion überprüfen und bei auftretenden Störungen dieses Gerät nicht benutzen.

GEFAHR: Vor Reinigung des Geräts immer Netzstecker aus der Steckdose ziehen.

WARNUNG: Sicherheitseinrichtungen dienen Ihrem Schutz. Verändern oder umgehen Sie niemals Sicherheitseinrichtungen. Nur Original-Zubehör und Original-Ersatzteile verwenden, sie gewährleisten einen sicheren und störungsfreien Betrieb des Geräts. Für Informationen über Zubehör und Ersatzteile kontaktieren Sie Ihren Fachhändler oder WeDart.

VORSICHT: Prüfen Sie beim Auspacken den Lieferumfang (Inhalt) des Gerätes auf Vollständigkeit. Bei fehlendem Zubehör oder bei Transportschäden benachrichtigen Sie bitte Ihren Fachhändler.

WeDart übernimmt keine Haftung für Schäden, die durch Nichtbeachtung dieser Hinweise entstehen sollten. Technische Neuerungen oder Abweichungen in Farbe und Gestaltung behalten wir uns vor. Bitte bewahren Sie die Originalverpackung für evtl. spätere Rücksendungen auf.

GEFAHR: In den folgenden Situationen besteht Gefahr der Körperverletzung oder Tod durch Stromschlag.

- **Bei Gefahr Gerät spannungsfrei schalten!**
  Das Gerät ist erst nach Ziehen des Netzsteckers spannungsfrei! Netzstecker niemals mit feuchten oder nassen Händen einstecken oder ziehen!
- **Gefahr von Stromschlag!**
  Bei anormaler Geräusch-, Rauch- oder Geruchsentwicklung Gefahr von Brand oder Stromschlag! Gerät sofort spannungsfrei schalten, Fachmann verständigen.
- **Gerät niemals gewaltsam öffnen! Gefahr von Stromschlag oder Brand!**
  Im Inneren des Geräts befinden sich spannungsführende Teile, die frei zugänglich sind.
- **Das Gerät darf nicht mit einem Wasserstrahl gereinigt werden!**
- **Keine Fremdgegenstände im Gerät belassen! Gefahr von Kurzschluss, Stromschlag oder Brand!** Führen Sie insbesondere keine Gegenstände durch Lüftungsschlitze ins Innere des Geräts ein, da stromführende Teile berührt werden können.
- **Vergießen Sie keinerlei Flüssigkeit im Gerät! Gefahr von Stromschlag oder Brand!**
  Falls Flüssigkeiten im Gerät vergossen wurden, schalten Sie das Gerät spannungsfrei und lassen Sie es von einem Fachmann überprüfen.

WARNUNG: In den nachfolgend beschriebenen Situationen besteht Gefahr einer möglichen Körperverletzung oder Tod.

- **Sicherheitsabstand einhalten!** Es ist zu beachten, dass das Gerät nicht direkt an einem Durchgang (Türe) platziert ist, damit niemand durch einen vorbeigeworfenen oder abprallenden Pfeil zu Schaden kommt. Beim Spielbetrieb darf sich niemand im Wurfbereich am Gerät aufhalten und sodass niemand durch Dartpfeile zu Schaden kommt.
- **Kippgefahr!** Aus Sicherheitsgründen ist es unbedingt erforderlich, das Gerät durch Befestigung an der Wand gemäß der Montageanleitung zu sichern.
- **Kabel schützen! Gefahr von Kurzschluss oder Brand!**
  Stolpergefahr durch eventuell am Boden verlaufende Kabel! Bewahren Sie Netzkabel und Steckverbindungen vor mechanischer Belastung wie Quetschungen oder Zug.
- **Thermische Gefährdung! Verbrennungsgefahr!**
  Einzelne Komponenten erreichen hohe Betriebstemperaturen.

WARNUNG: In den folgenden Situationen besteht Gefahr von Sachschäden.

- **Verwenden Sie keine organischen Lösungsmittel (z.B. Verdünner) oder Scheuermittel zur Reinigung des Geräts!**
- **Belüftung sicherstellen! Gefahr von Überhitzung!**
  Schlitze und andere Öffnungen an der Außenseite des Gehäuses dienen der Lüftung. Damit das Gerät richtig funktioniert und es nicht zur Überhitzung kommt, dürfen Öffnungen nicht verstopft oder abgedeckt sein. Um eine ausreichende Belüftung zu gewährleisten, halten Sie von Wänden o.ä. einen Abstand von 10 cm ein.
- **Umgebungsbedingungen beachten!**
  Die zulässige Umgebungstemperatur für die Nutzung des Systems beträgt 10° C bis 25° C.
  Die Umgebungsluftfeuchtigkeit darf 30 % bis 80 % (nicht kondensierend) nicht überschreiten! Gefahr von Beschädigung, Kurzschluss oder Brand! Das Gerät ist nicht zur Nutzung im Freien geeignet! Setzen Sie das Gerät keinesfalls Nässe oder Temperaturen über 50° C aus. Das Gerät darf nicht in der Nähe von starken Hitzequellen betrieben werden. Setzen Sie das Gerät rapiden Temperaturschwankungen oder übermäßiger Staubentwicklung aus!
- **Eigenmächtige Umbauten oder Veränderungen des Geräts sind aus Sicherheitsgründen verboten und setzen die Garantie außer Kraft!**
  Verwenden Sie beim Austausch defekter Teile nur Originalteile oder vom Hersteller zugelassene Teile. Nicht vom Hersteller gelieferte Originalteile oder Zubehör können weder geprüft noch freigegeben werden. Für Schäden, die durch die Verwendung von Nicht-Originalteilen und Zubehör entstehen, ist jegliche Haftung des Herstellers ausgeschlossen.

2 Beschreibung des Produkts

Das WeDart WDS1 ist ein automatisches Scoring- und Trainingssystem für den Steeldart-Sport. Es erfasst die Auftreffpunkte der Steeldarts und kalkuliert automatisch die entsprechenden Scores, je nach gewähltem Spielmodus. Die Ausgabe sämtlicher Daten ist nur möglich, wenn die WeDart App mit dem Gerät verbunden ist. Die WeDart App ist für Android und iOS verfügbar und ist zwingender Bestandteil des Systems.

INFO: Ohne die WeDart App ist die Bedienung des WeDart WDS1 nicht möglich.

Das WeDart System unterstützt Dartspielende bei ihrem Training, indem das Scoring automatisch erfolgt, verschiedene Trainingsspiele angeleitet werden und Spielstatistiken ausgegeben werden. Es sind Spiele mit bis zu acht Teilnehmenden möglich.

Lieferumfang:
1 WeDart Autoscoring System
1 Kalibrierstab
1 Netzteil
1 Montage-Set
1 Bohrschablone
1 Bedienungsanleitung

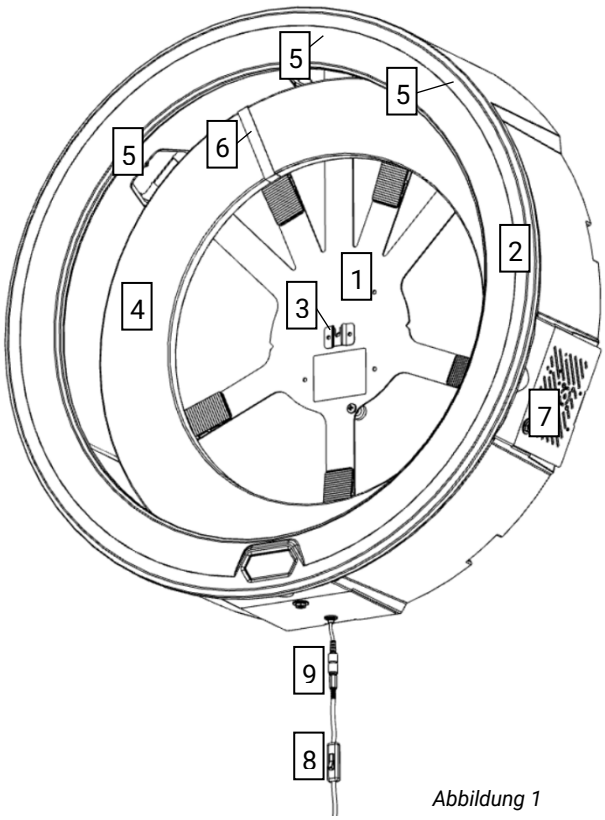

Abbildung 1

1	Basisplatte
2	Lichtring
3	Boardhalterung
4	Surround-Ring
5	Kameras
6	Nylon-Gurt
7	Elektronikfach mit passiver Lüftung
8	Ein-/Ausschalter
9	Anschlussbuchse für das Netzteil

WARNUNG: Das Gerät ist mit einer LED-Beleuchtung ausgestattet. Schauen Sie keinesfalls aus geringer Entfernung oder über eine längere Zeitspanne direkt in die LED. Die ausgesendete Strahlung kann sowohl die Hornhaut als auch die Netzhaut schädigen.

3 Technische Hinweise

Bei Verbindung des Netzteils mit dem WeDart System und einer Steckdose wird das WeDart System noch nicht automatisch mit Strom versorgt. Zur Bedienung des Apparates schalten Sie bitte den Ein-/Ausschalter ein.

INFO: Im WeDart WDS1 gibt es keine lebensgefährlichen Spannungen, da alle stromführenden Einheiten nur 5V und 12V nutzen.

Parameter	Wert
Maße (Länge x Breite x Tiefe)	763 mm x 763 mm x 204 mm
Gewicht ohne Netzteil	6,0 kg
Betriebstemperatur	10 – 25 °C Lufttemperatur
Luftfeuchtigkeit	30% - 80% (nicht kondensierend)
Softwareversion	1.0
Netzspannung	100 - 240 VAC ~ 50/60 Hz
Gerätespannung	12 V
Max. Leistungsaufnahme	48 Watt

GEFAHR: Stromschlag durch Kabelschäden – Wenn das Stromkabel durchtrennt oder beschädigt wird, löst nicht immer sofort die Sicherung aus und kann zu schweren Körperverletzungen oder sogar zum Tod führen.

- Kabel nicht berühren, bevor der Stecker aus der Steckdose gezogen wurde.
- Beschädigtes Kabel komplett austauschen. Es ist verboten das defekte Kabel zu flicken.
- Lassen Sie Reparaturen nur von fachkundigem Personal durchführen.
- Kabel immer sauber, ohne Stolperfallen verlegen und Verlängerungskabel immer lang genug wählen.
- Kabel muss immer spritzwassergeschützt platziert werden.
- Fassen Sie Netzstecker und Steckdose nicht mit feuchten Händen an.
- Schließen Sie das Gerät nur an Wechselstrom an.
- Die angegebene Spannung auf dem Typenschild des Netzteils muss mit der Spannung der Stromquelle übereinstimmen.

3.1 Produkt-Compliance

Das Produkt wurde auf Konformität mit den folgenden Richtlinien und Verordnungen getestet:

Verordnung (EG) Nr. 1907/2006
Richtlinie 2014/53/EU
Richtlinie 2011/65/EU
Richtlinie 2014/30/EU
Richtlinie 2014/35/EU

4 Montageanleitung

Bitte lesen Sie die Anleitung genau durch bevor Sie mit der Montage beginnen. Legen Sie vor Beginn der Montage ein Maßband oder einen Maßstab, einen Kreuzschlitz-Schraubendreher, einen Bleistift und einen 8 mm Bohrer, je nach Wandmaterial, bereit.

INFO: Bringen Sie das WDS1 nicht an Stellen an, wo große Hitze entstehen kann, z.B. in der Nähe von Fenstern oder Heizkörpern.

WARNUNG: Befestigen Sie das System ausschließlich an festen Wänden wie Beton-, Bimsstein- oder Ziegelwänden. Montieren Sie das System immer mit mindestens zwei erwachsenen Personen.

Mitgeliefertes Befestigungsmaterial:

	1 Bohrschablone
C	4 Schrauben (Länge: 55 mm)
B	4 Dübel (Länge: 50 mm, Durchmesser: 8 mm)
A	4 Abstandshülsen (Länge: 16 mm)
E	5 Fixierungsfüße
D	5 Unterstützungsschrauben (Länge 16 mm)
F	5 Muttern (M6)
	1 Maulschlüssel (10 mm SW)

1. Entnehmen Sie den Packungsinhalt und prüfen Sie die Vollständigkeit.
2. Zeichnen Sie mit Hilfe der Bohrschablone die Bohrlöcher an. Legen Sie dazu die Linie in der Mitte der Bohrschablone auf einer Höhe von 1,73 m (auf Höhe des Bullseye) an und markieren Sie die auf der Schablone dargestellten Bohrlöcher mit dem Bleistift an der Wand, indem Sie durch das Papier stechen.
3. Bohren Sie nun die Löcher mit 8 mm Durchmesser an den angezeichneten Stellen in die Wand und setzen Sie die Dübel (B) in die Löcher ein.
4. Nehmen Sie nun die Abstandshülsen (A) zur Hand und schieben Sie jeweils eine lange Schraube (C) durch eine Abstandshülse (A). Drehen Sie diese nun mit dem Kreuzschlitz-Schraubendreher etwa 1 cm weit in die soeben angebrachten Dübel (B) und schieben Sie die Abstandshülse (A) in Richtung Wand. Drehen Sie die Schraube (C) so lange weiter in die Wand bis zwischen Schraubenkopf und Abstandshülse (A) ein Abstand von 4 mm besteht, wenn die Abstandshülse (A) die Wand berührt.
5. Legen Sie nun das WDS1 Gerät so vor sich, dass das WeDart Logo nach unten zeigt, also für Sie nicht sichtbar ist. Befestigen Sie die Unterstützungsschrauben (D), indem Sie diese von unten durch die vorgebohrten Löcher in der Basisplatte (in Abbildung 3 mit D markiert) stecken und die Muttern (F) mit dem Maulschlüssel darauf festdrehen. Die Schraube sollte jetzt fest an der Basisplatte montiert sein. Drehen Sie nun die Fixierungsfüße (E) auf die Unterstützungsschrauben (D) bis sie die Mutter (F) berühren, wie Abbildung 4 zeigt.

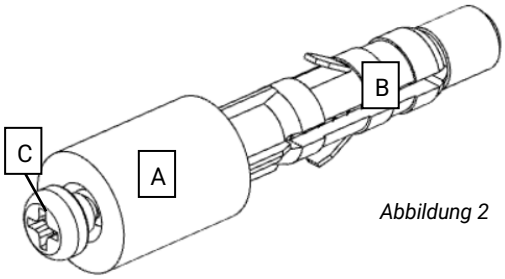

Abbildung 2

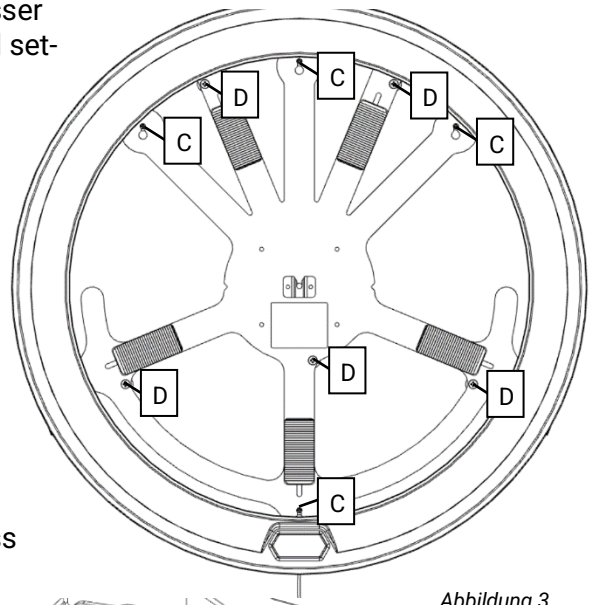

Abbildung 3

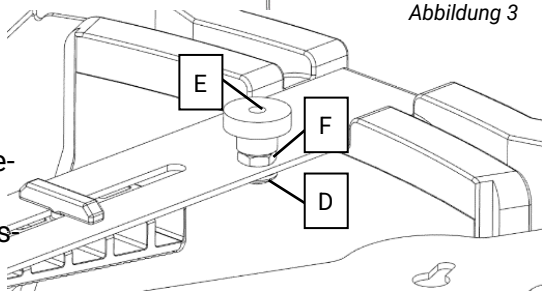

Abbildung 4

6. Heben Sie das Gerät an die Wand und hängen Sie es mit den Schlüsselloch-Aufhängern in der Basisplatte an die Schrauben in der Wand, sodass die Abstandshülsen (A) hinter der Basisplatte die Wand berühren, wie in Abbildung 5 dargestellt. Drehen Sie nun die Schrauben mit dem Kreuzschlitz-Schraubendreher fest.

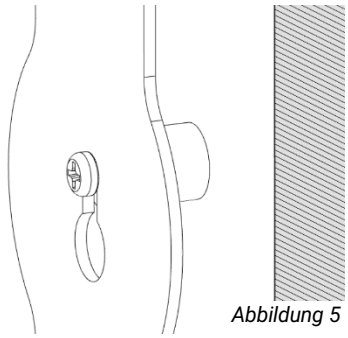

Abbildung 5

7. Drehen Sie anschließend die Fixierungsfüße (E) in Richtung Wand, sodass sie leicht gegen die Wand drücken und das System fixieren. Die Basisplatte darf sich in diesem Prozess nicht verbiegen! Überprüfen Sie die korrekte Installation, indem Sie mit der Hand einen leichten Druck auf die Vorderseite des Lichtrings, links ca. 30 cm neben dem WeDart Logo, ausüben. Der Lichtring sollte sich nicht in Richtung Wand bewegen lassen.

8. Setzen Sie das Dartboard Ihrer Wahl in die Boardhalterung (G) in der Mitte der Basisplatte ein. Richten Sie es mit Hilfe der Keile (H) so aus, dass die Oberfläche des Dartboards parallel zur Wand ist. Beginen Sie dabei mit den unteren Keilen und fahren Sie dann mit den oberen Keilen fort. Das Dartboard sollte nun fest in der Boardhalterung (G) fixiert sein.

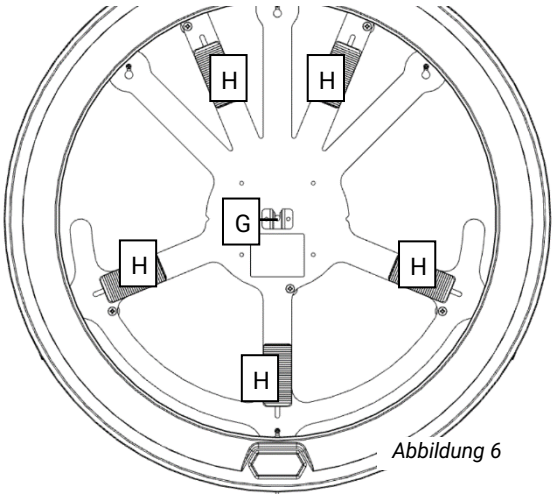

Abbildung 6

9. Ziehen Sie den Nylongurt (J) am Surround-Ring (K) vorsichtig fest, bis er am Surround-Ring (K) anliegt und sich der Verschluss auf derjenigen Seite des Surround-Rings (K) befindet, die in Richtung Wand zeigt. Setzen Sie anschießend den Surround-Ring (K) so zwischen Dartboard und Lichtring ein, dass sich der Nylongurt zwischen der linken Kamera (L) und der mittleren Kamera (M) befindet, wie in Abbildung 7 dargestellt.

10. Schließen Sie zum Schluss das Netzteil an die Anschlussbuchse unterhalb des Lichtrings an.

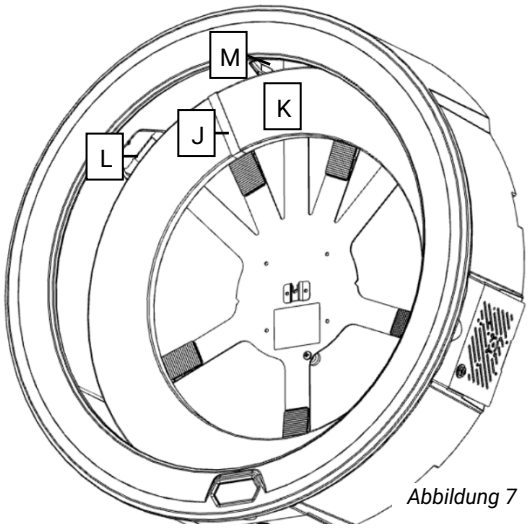

Abbildung 7

5 Benutzung

Bevor Sie Ihr WeDart WDS1 zum ersten Mal in Betrieb nehmen, vergewissern Sie sich unbedingt, dass das System gemäß der Montageanleitung (siehe Abschnitt 4 Montageanleitung) angebracht wurde und dass keine Schäden am System sichtbar sind. Achten sie darauf, dass sich beim Einschalten des Geräts keine Gegenstände oder Körperteile im Lichtring oder auf der Dartscheibe befinden (z. B. Darts oder Hände).

5.1 WeDart App und Account-Erstellung

Installieren Sie die WeDart App auf Ihrem Android oder iOS Smartphone oder Tablet. Die aktuellen Download-Links finden Sie unter www.wedart.io/app-download. Stellen Sie sicher, dass Ihr Smart Device eine stabile Internetverbindung hat, und schalten Sie Bluetooth und Standort ein. Öffnen Sie die WeDart App. Ihr Smart Device wird Sie nun auffordern, der App verschiedene Berechtigungen zu erteilen. Es ist zwingend erforderlich, dass alle Berechtigungen erteilt werden, um einen ordnungsgemäßen Betrieb zu ermöglichen. Danach sehen Sie einen Willkommensbildschirm. Nachdem Sie diesen gelesen haben, können Sie nach links wischen und die

Schaltfläche "Add Profile" auswählen. Folgen Sie den Anweisungen der App, um Ihr Profil zu speichern. Wenn Sie erneut nach links wischen, haben Sie die Möglichkeit, Ihr WeDart WDS 1 System zu verbinden. Wählen Sie die Schaltfläche "Pair Device" und die App wird automatisch nach verfügbaren Geräten suchen. Wählen Sie Ihr WeDart WDS 1 Gerät aus der Liste aus, um es zu verbinden.

5.2 Erster Start

Schalten Sie zunächst den Ein/Aus-Schalter unterhalb des Lichtrings ein, der Lichtring sollte nun aufleuchten.

VORSICHT: Schalten Sie das Gerät nicht am Schalter aus, bevor es mit Hilfe der WeDart App heruntergefahren wurde!

Nehmen Sie nun Ihr Smartphone oder Tablet mit der installierten WeDart App zur Hand. Vergewissern Sie sich, dass Ihr mobiles Endgerät eine stabile Internetverbindung hat, und schalten Sie Bluetooth und Standort ein. Wenn Sie die WeDart App bereits verwendet haben und kein WeDart WDS1 Gerät angeschlossen haben, wählen Sie das WeDart WDS1 Symbol in der Kopfzeile des Startbildschirms, um die Device Seite aufzurufen. Die WeDart App wird automatisch nach verfügbaren WeDart Geräten suchen. Wählen Sie Ihr WeDart 1 aus der Liste aus, um eine Bluetooth-Verbindung herzustellen. Sie gelangen dann automatisch zurück zur Device Seite.

Um das initiale Systemupdate durchzuführen, benötigt das WeDart WDS1 eine WLAN-Verbindung. Um diese herzustellen, wählen Sie "Connect Wi-Fi" auf der Device Seite. Wählen Sie Ihr WLAN-Netzwerk aus der Liste aus und geben Sie Ihr Passwort ein, um eine Verbindung herzustellen. Sie werden dann automatisch zur Device Seite zurückgeführt.

Wählen Sie nun "Update", um das Systemupdate zu starten. Die WeDart App zeigt den Fortschritt der Aktualisierung an. Nachdem das Update vollständig heruntergeladen wurde, wird das System automatisch neu gestartet, und die WeDart App sucht automatisch nach WeDart WDS1 Geräten. Nach einer kurzen Wartezeit können Sie sich erneut über Bluetooth mit dem System verbinden. Sie werden dann automatisch zum Device Menu zurückkehren.

Sobald die Bluetooth-Verbindung hergestellt ist, kann die Kalibrierung beginnen. Um die Kalibrierung zu starten, wählen Sie auf der Device Seite "Calibration" und folgen Sie den Anweisungen der WeDart App. Sie werden dann automatisch zum Device Menu zurückkehren. Das System ist nun eingerichtet und bereit zum Spielen.

5.3 Spielauswahl

Um ein Spiel zu starten, wählen Sie zuerst auf der Startseite der WeDart App die Profile und ggf. Gäste aus, die an dem Spiel teilnehmen sollen. Anschließend scrollen Sie nach unten, um die Spieleinstellungen vorzunehmen. Als Standard ist ein 501 Double Out Spiel bestehend aus maximal 5 Legs (Best of 5) eingestellt. Die Startpunktzahl kann per Schieberegler eingestellt werden. Weiterhin kann zwischen Single Out und Double Out gewählt werden. Wenn alle Einstellungen Ihren Vorstellungen entsprechen, starten Sie das Spiel, indem Sie auf den Button „Start Game“ drücken.

5.4 Spielablauf

Nachdem ein Spiel gestartet wurde, zeigt der Bildschirm im oberen Bereich immer das Profil, das gerade an der Reihe ist. Es können nun drei Darts geworfen werden, die automatisch erfasst werden. Sollte ein Dart nicht oder nicht korrekt erfasst werden, lassen Sie bitte die Darts im Dartboard stecken und korrigieren Sie den Punktestand, indem Sie in der WeDart App auf den jeweiligen Score tippen und über die Tastatur den korrekten Wert eingeben. Wenn alle Scores in der WeDart App korrekt angezeigt werden, entfernen Sie bitte die Darts aus dem Dartboard. Die App zeigt automatisch den nächsten Nutzernamen an und der nächste Wurf kann beginnen. Wird das Spielende erreicht, werden Sie automatisch zur Spielzusammenfassung weitergeleitet.

INFO: Werden die Darts aus dem Dartboard entfernt, bevor alle Scores erfasst wurden, kann dies zu Fehldetektionen führen. Ebenso können Fehldetektionen entstehen, wenn Darts geworfen werden, bevor die App den zugehörigen Nutzernamen anzeigt.

5.5 Spielzusammenfassung

Nach jedem Spiel wird die WeDart-App das Spiel in einer Zusammenfassung anzeigen. Bei einer geringen Bildschirmgröße kann die Darstellung von der optimalen Darstellung abweichen.

5.6 Statistik-Einsicht

Eine Zusammenfassung des Spielverhaltens kann über den Button „History“ in der Fußleiste auf der Startseite aufgerufen werden. Dort wird das Spielverhalten des angemeldeten Profils zusammengefasst.

5.7 Ausschalten

VORSICHT: Schalten Sie das WeDart WDS1 nicht am Ein-/Ausschalter aus, bevor es mit Hilfe der WeDart App heruntergefahren wurde!

Zum Ausschalten des Systems öffnen Sie die Device Seite, indem Sie auf der Startseite der WeDart-App auf das WDS1-Icon drücken. In der oberen Rechten Ecke finden Sie den Ein-/Aus-Button. Tippen Sie auf den Button und warten Sie, bis die Bluetooth Verbindung getrennt wurde. Nach 10 Sekunden darf der Lichtring am Ein-/Ausschalter ausgeschaltet werden.

5.8 Systemupdates

INFO: Installieren Sie unbedingt alle Systemupdates, sobald sie verfügbar sind. Nur so ist ein optimaler Betrieb und eine lange Lebensdauer des Systems gewährleistet.

Wenn ein neues Update herausgegeben wurde, erkennen Sie dies daran, dass der „Update“-Button im Device Menu farbig zu sehen ist. Verbinden Sie dann das System mit einem WLAN-Netzwerk. Dazu wählen Sie auf der Device Seite „Connect WiFi“. Wählen Sie Ihr WLAN-Netzwerk aus der Liste aus und geben Sie Ihr Passwort ein, um eine Verbindung herzustellen. Sie werden anschließend automatisch auf die Device Seite zurückgeführt.

Wählen Sie nun „Update“ aus, um das Systemupdate zu starten. Die WeDart App wird Ihnen den Fortschritt des Updates anzeigen. Nachdem das Update vollständig heruntergeladen wurde, wird das System automatisch neu gestartet und die WeDart App wird automatisch nach WeDart Geräten suchen. Sie können sich nach einer kurzen Wartezeit wieder per Bluetooth mit dem System verbinden. Sie werden anschließend automatisch auf die Device Seite zurückgeführt.

5.9 Verhalten bei Fehlfunktionen

Bei Fehlfunktionen des Apparats, z.B., wenn keinerlei Darts erkannt werden, versuchen Sie, das Gerät über die WeDart-App auszuschalten, wie unter 5.7 beschrieben, und entfernen Sie das Netzteil. Nach 15 Sekunden schließen Sie das Netzteil wieder an und starten das System erneut. Sollte die Fehlfunktion dennoch wieder auftreten, konsultieren Sie unsere Troubleshooting-Seite unter www.wedart.io/helpcenter. Dort sind die häufigsten Probleme und Lösungen, die helfen können, beschrieben.

Sollten Sie ihr Problem nicht auf der Troubleshooting-Seite finden können, kontaktieren Sie den Hersteller per E-Mail an contact@wedart.io mit dem Betreff „Support“.

Bei Fragen zur WeDart-App wenden Sie sich bitte an den Hersteller per E-Mail an contact@wedart.io mit dem Betreff „App Support“.

5.10 Reinigung und Wartung

Das WeDart System muss nicht gereinigt oder gewartet werden, um die Funktionstüchtigkeit zu gewährleisten.

ACHTUNG: Das WDS1 darf nicht mit feuchten oder elektrostatisch aufladbaren Materialien, z.B. Mikrofaser-Tüchern, gereinigt werden! Dies könnte zu Schäden am Gerät führen.

6 Spielregeln

INFO: Nicht alle im Folgenden aufgeführten Spielvarianten sind zum aktuellen Zeitpunkt mit der WeDart-App möglich. Die folgenden Anleitungen dienen lediglich der Information.

6.1 X01

Das Spiel beginnt mit jeweils 301, 501, 701 oder 901 Punkten. Es werden abwechselnd jeweils drei Darts pro Runde geworfen. Die erzielten Punkte werden von der Startpunktzahl abgezogen. Das Spiel gewinnt, wer zuerst exakt 0 Punkte erreicht. Wird die 0-Punkte-Marke unterschritten, auch Bust genannt, so zählt die gesamte Runde nicht und der Score bleibt bei seiner Punktezahl zu Beginn der Runde.

Varianten:

- Einzel: Beim Spiel allein wird die Anzahl der geworfenen Darts notiert. Ziel ist es, möglichst wenige Darts zu benötigen, um 0 Punkte zu erreichen.
- Double In: Das Spiel kann nur mit einem Treffer in ein Double-Feld begonnen werden.
- Double Out: Das Spiel kann nur mit einem Treffer in ein Double-Feld beendet werden.
- Team: Mehrere Spielende bilden ein Team. Das Team, das als erstes exakt null Punkte erreicht, gewinnt.

6.2 High Score

Das Spiel beginnt mit jeweils 0 Punkten und die erzielten Punkte werden zur Startpunktzahl addiert. Es werden abwechselnd jeweils drei Darts pro Runde geworfen. Es gewinnt, wer nach 7 Runden die höchste Punktzahl erreicht hat.

6.3 Around the Clock

Es werden abwechselnd jeweils drei Darts pro Runde geworfen. Ziel ist es, die Felder von 1 – 20 in aufsteigender Reihenfolge zu treffen, anschließend kann das Spiel mit einem Treffer des Bullseye beendet werden. Im besten Fall kann es also in 7 Runden gelingen, das Spiel abzuschließen. Es gewinnt, wer zuerst alle Felder in der richtigen Reihenfolge getroffen hat.

Varianten:

- Quick: Wird ein Double-Feld getroffen, so darf die folgende Zahl übersprungen werden. Es darf sofort die übernächste Zahl angespielt werden. Wird ein Triple-Feld getroffen, dürfen die folgenden beiden Zahlen übersprungen werden.
- Double: Es wird ausschließlich auf die Double-Felder geworfen.
- Triple: Es wird ausschließlich auf die Triple-Felder geworfen.

6.4 Cricket

Es werden die Segmente 15, 16, 17, 18, 19, 20 und das Bullseye der Dartscheibe bespielt. Wenn eine der Zahlen dreimal getroffen wird, dann gilt die Zahl als "geschlossen". Trifft man eine eigens „geschlossene“ Zahl erneut, erhält man die entsprechende Punktzahl. Haben alle Spielenden eine Zahl geschlossen, können mit der Zahl keine Punkte mehr erzielt werden. Wer die höchste Punktezahl erzielt, gewinnt. Das Spiel endet, wenn alle Segmente „geschlossen“ wurden.

Option:

- Cut Throat: Treffer in eine „geschlossene“ Zahl bringen den übrigen Spielenden, die diese Zahl offen haben, die Punkte. Es gewinnt, wer am Ende die wenigsten Punkte hat.

7 Entsorgung

Der Apparat setzt keinerlei schädliche Substanzen frei. Der Abbau bedarf daher keiner besonderen Sorgfalt, da keine Bauteile aus gefährlichen Materialien bestehen. Dennoch darf dieser nicht im Hausmüll entsorgt werden.

Elektrische und elektronische Geräte enthalten wertvolle recyclebare Materialien und oft Bestandteile wie Batterien, Akkus oder Öl, die bei falschem Umgang oder falscher Entsorgung eine Gefahr für die menschliche Gesundheit und die Umwelt darstellen können. Für den ordnungsgemäßen Betrieb des Geräts sind diese Bestandteile jedoch notwendig. Mit diesem Symbol gekennzeichnete Geräte dürfen nicht mit dem Hausmüll entsorgt werden.

Die Verpackungsmaterialien sind recyclebar. Die folgenden Materialien wurden zur Konstruktion verwendet: Stahl, EPP, PU. Diese Materialien sind insbesondere in den folgenden Bauteilen enthalten:

Lichtring: EPP

Basisplatte: Stahl

Surround-Ring: PU

Für die Entsorgung wird eine Sortierung je nach Materialart der einzelnen Bauteile sowie deren Abgabe an dafür eingerichtete Sammel- bzw. Recyclingstellen empfohlen.

Assembly and operating instructions

Before use, please read the operating instructions carefully and keep them for future reference. Please note that this printed version may not be current. A current, digital operating manual is available for download at www.wedart.io.

WeDart WDS1 “WeDart 1“

Current as of 01.08.2023

WARNING: Please read carefully before assembly and keep for future reference

Danger for children - danger to life due to choking / swallowing. Keep the packaging material away from children! Keep small parts out of the reach of children. These could be swallowed or inhaled! All warranty claims are void if the product is not used in accordance with the instructions.

Congratulations on the purchase of your WeDart system!

We are very happy that you are part of the WeDart community and that you will train with WeDart. Thank you for your trust and support of our vision of a worldwide steel tip darts community for all.

Before setting up and using the unit, please read these instructions for use carefully and keep them. This is the only way to use the unit safely and reliably. In particular, familiarise yourself with the safety instructions.

All technical information in this manual has been compiled by the manufacturer with the greatest care and has been produced using effective control measures. The manufacturer reserves the right to make changes to this manual. The manufacturer would be grateful at any time to be informed of any errors or ambiguities that may occur.

The current version of these operating instructions is available for download at www.wedart.io.

The instructions described here must be followed without fail.

This document has been prepared in accordance with the IEEE-ISO 82079 standard and is valid for

WeDart WDS1

until a newer version is published. The version number of the document is indicated by the identification number below this paragraph.

The unit is identified by the ID badge on the base plate.

Edition of the technical manual: WDS1/1.2

WeDart GmbH

Buschkoppel 8

22309 Hamburg

Germany

Website: www.wedart.io

E-mail: contact@wedart.io

Phone: +49 176 345 99 222

Table of contents

Table of contents 3
1 Explanation of symbols and safety instructions 4
2 Product description 6
3 Technical notes 7
3.1 Product compliance 7
4 Assembly instructions 8
5 Instructions for use 10
5.1 WeDart app and profile creation 10
5.2 First start 10
5.3 Game selection 10
5.4 Gameplay 10
5.5 Match summary 11
5.6 Statistics insight 11
5.7 Switch Off 11
5.8 System updates 11
5.9 Behaviour in the event of malfunctions 11
5.10 Cleaning and maintenance 12
6 Rules of the game 12
6.1 X01 12
6.2 High Score 12
6.3 Around the Clock 12
6.4 Cricket 12
7 Disposal 13

1 Explanation of symbols and safety instructions

	DANGER: Danger from electric shock with possible serious injury or death as a consequence.
	WARNING: Warning of possible bodily injury or damage to property.
	CAUTION: Indication of possible errors
	INFO: Provides supplementary information and explanations

Please observe the following instructions to ensure optimum service life and functionality of your WeDart system:

- Do not attempt to open the unit by force. It does not contain any parts that could be repaired by a layperson. Contact a specially trained professional if repair is necessary.
- Slots and other openings on the top, sides and bottom of the enclosure support the ventilation system. To ensure that the unit functions properly and does not overheat, these openings must not be blocked, covered or obstructed.
- Do not push sharp objects through slots into the interior of the appliance, as they could touch live parts. This could cause a short circuit and subsequent fire.
- The unit must not be placed near radiators.
- No liquid of any kind may be poured over the appliance. If this happens anyway, the appliance must be checked by a specialist.
- Never expose the unit to rain or high humidity.
- If you pass the system on to another person, make sure that this person knows the contents of the assembly and operating instructions.
- Before each use, check all parts for proper function and do not use this appliance if any malfunctions occur.

DANGER: Always unplug the appliance from the mains before cleaning.

WARNING: Safety devices are there for your protection. Never modify or bypass safety devices. Only use original accessories and original spare parts, they ensure safe and trouble-free operation of the appliance. For information on accessories and spare parts, contact your dealer or WeDart.

CAUTION: When unpacking, check the delivery contents for completeness. In case of missing accessories or transport damage, please notify your specialist dealer.

WeDart assumes no liability for damages resulting from non-compliance with these instructions. We reserve the right to technical innovations or deviations in colour and design. Please keep the original packaging for possible later returns.

DANGER: There is a risk of bodily injury or death from electric shock in the following situations.

- **In case of danger, disconnect the unit from the power supply!**
  The unit is not disconnected from the power supply until the mains plug has been pulled out! Never plug in or unplug the mains plug with wet or damp hands!
- **Danger of electric shock!**
  In case of abnormal noise, smoke or odour, danger of fire or electric shock! Immediately disconnect the unit from the power supply and contact a specialist.
- **Never open the unit by force! Danger of electric shock or fire!**
  There are live parts inside the unit that are freely accessible.
- **The unit must not be cleaned with a water jet!**
- **Do not leave any foreign objects in the unit! Danger of short circuit, electric shock or fire!**
  Do not insert any objects into the interior of the unit through ventilation slots, as live parts may be touched.
- **Do not spill any liquid in the unit! Danger of electric shock or fire!**
  If liquids have been spilled in the unit, disconnect the unit from the power supply and have it checked by a specialist.

WARNING: In the situations described below, there is a risk of possible bodily injury or death.

- **Keep a safe distance!** Make sure that the device is not placed directly at a passageway (door) so that no one is harmed by a dart thrown past or bouncing off. During play, no one is allowed to be in the throwing area of the device, so that no one is harmed by darts.
- **Danger of tipping!** For safety reasons, it is essential to secure the unit by fixing it to the wall in accordance with the installation instructions.
- **Protect cable! Danger of short circuit or fire!**
  Risk of tripping due to cables possibly running along the floor! Protect the mains cable and plug connections from mechanical stress such as crushing or pulling.
- **Thermal hazard! Risk of burns!**
  Individual components reach high operating temperatures.

WARNING: There is a risk of property damage in the following situations.

- **Do not use organic solvents (e.g. thinner) or abrasive cleaners to clean the unit!**
- **Ensure ventilation! Danger of overheating!**
  Slots and other openings on the outside of the enclosure are for ventilation. To ensure that the unit functions properly and does not overheat, openings must not be blocked or covered. To ensure sufficient ventilation, keep a distance of 10 cm from walls or similar.
- **Observe ambient conditions!**
  The permissible ambient temperature for using the system is 10° C to 25° C.
  Ambient humidity must not exceed 30 % to 80 % (non-condensing)! Risk of damage, short circuit or fire! The unit is not suitable for outdoor use! Do not expose the unit to moisture or temperatures above 50° C under any circumstances. Do not operate the unit near sources of in-tense heat. Do not expose the unit to rapid temperature fluctuations or excessive dust!
- **Unauthorised conversions or modifications to the unit are prohibited for safety reasons and invalidate the warranty!**
  When replacing defective parts, only use original parts or parts approved by the manufacturer. Original parts or accessories not supplied by the manufacturer can neither be tested nor approved. Any liability on the part of the manufacturer for damage caused by the use of non-original parts and accessories is excluded.

2 Product description

The WeDart WDS1 is an automatic scoring and training system for steel tip darts games. It records the points of impact of the darts and automatically calculates the corresponding scores, depending on the selected game mode. The output of all data is only possible if the WeDart app is connected to the device. The WeDart app is available for Android and iOS and is a mandatory part of the system.

INFO: It is not possible to use the WeDart WDS1 without the WeDart app.

The WeDart system supports dart players in their training by scoring automatically, guiding various training games, and displaying game statistics. Games with up to eight participants are possible.

Scope of delivery:
1 WeDart Autoscoring System
1 Calibration tool
1 Power supply unit
1 Mounting set
1 Drilling template
1 Operating instructions

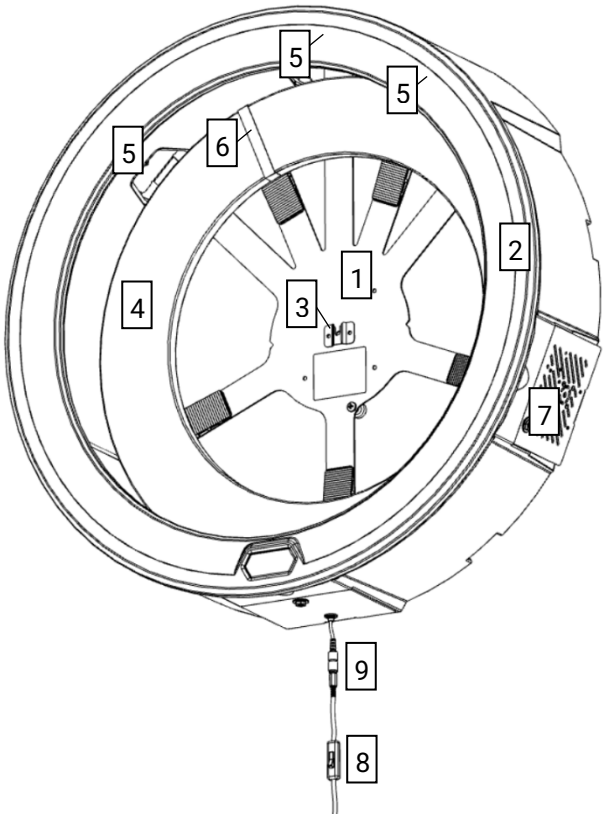

1	Base plate
2	Light ring
3	Dartboard holder
4	Surround ring
5	Cameras
6	Nylon strap
7	Electronics compartment with ventilation
8	On/Off switch
9	Connection socket for the power supply unit

Figure 1

WARNING: The unit is equipped with LED lighting. Never look directly at the LED from a short distance or for a long period of time. The radiation emitted can damage both the cornea and the retina.

3 Technical notes

When the power supply unit is connected to the WeDart system and a power socket, the WeDart system is not yet automatically supplied with power. To operate the machine, please switch on the on/off switch.

INFO: There are no life-threatening voltages in the WeDart WDS1, as all current-carrying units only use 5V and 12V.

Parameter	Value
Dimensions (length x width x depth)	763 mm x 763 mm x 204 mm
Weight without power supply unit	6.0 kg
Operating temperature	10 - 25 °C Air temperature
Humidity	30% - 80% (non-condensing)
Software version	1.0
Mains voltage	100 - 240 VAC ~ 50/60 Hz
Unit voltage	12 V
Max. Power consumption	48 W

DANGER: Electric shock due to cable damage - If the power cable is cut or damaged, the fuse does not always blow immediately and can cause serious physical injury or even death.

- Do not touch the cable until the plug has been removed from the socket.
- Replace the damaged cable completely. It is forbidden to patch the defective cable.
- Only allow repairs to be carried out by expert personnel.
- Always lay cables neatly, without tripping hazards, and always choose extension cables that are long enough.
- Cable must always be placed splash-proof.
- Do not touch the mains plug and socket with wet hands.
- Only connect the power supply unit to alternating current.
- The voltage indicated on the type plate of the power supply unitmust match the voltage of the power source.

3.1 Product compliance

The product has been tested for conformity with the following directives and regulations:

Regulation (EC) No 1907/2006
Directive 2014/53/EU
Directive 2011/65/EU
Directive 2014/30/EU
Directive 2014/35/EU

4 Assembly instructions

Please read the instructions carefully before starting the assembly. Before starting the assembly, have a tape measure or a folding ruler, a crosshead screwdriver, a pencil and a 8 mm drill bit ready. Please ensure that the drill bit is appropriate for the wall material.

INFO: Do not place the WDS1 in places where excessive heat can be generated, e.g. near windows or radiators.

WARNING: Only mount the system on solid walls such as concrete, pumice or brick walls. Always mount the system with at least two adult persons.

Supplied mounting material:

	1 drilling template
C	4 screws (length: 55 mm)
B	4 dowels (length: 50 mm, diameter: 8 mm)
A	4 spacer sleeves (length: 16 mm)
E	5 fixation feet
D	5 support screws (length 16 mm)
F	5 nuts (M6)
	1 open-end spanner (10 mm spanner width)

1. Remove the package contents and check for completeness.
2. Use the drilling template to mark the drill holes. To do this, place the line in the middle of the drilling template at a height of 1.73 m (at the level of the bullseye) and mark the drill holes shown on the template on the wall with the pencil by piercing through the paper.
3. Now drill the 8 mm diameter holes in the wall at the marked points and insert the dowels (B) into the holes.
4. Now take the spacer sleeves (A) and push one long screw (C) through each spacer sleeve (A). Now turn them with the crosshead screwdriver about 1 cm deep into the dowels (B) and carefully push the spacer sleeve (A) to touch the wall. Turn the screws (C) further into the wall until there is a 4 mm distance between the screw head and the spacer sleeve (A).
5. Now place the WDS1 device in front of you so that the WeDart logo is facing downwards, i.e. not visible to you. Fasten the support screws (D) by inserting them from below through the pre-drilled holes in the base plate (marked D in figure 3) and tighten the nuts (F) on them with the open-end spanner. The screw should now be firmly mounted on the base plate. Now turn the fixing feet (E) onto the support screws (D) until they touch the nut (F), as figure 4 shows.

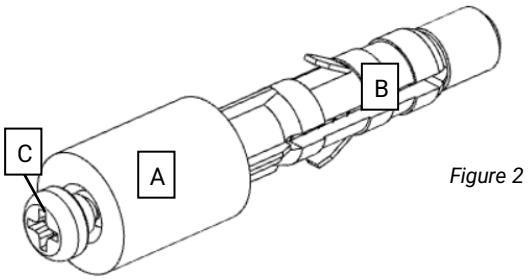

Figure 2

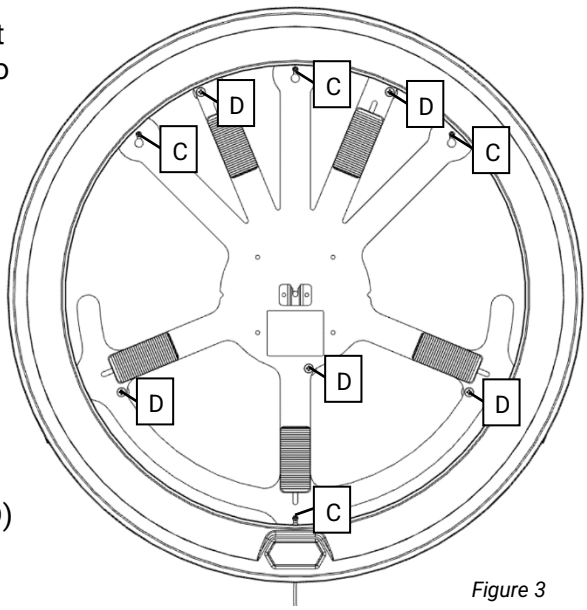

Figure 3

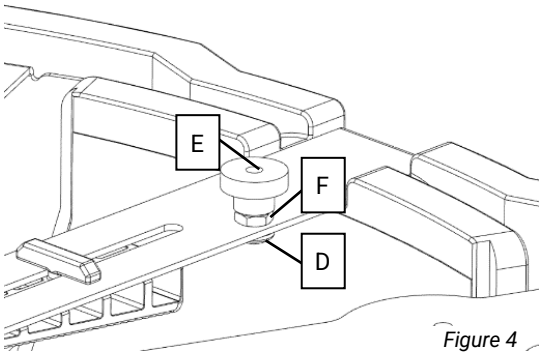

Figure 4

6. Lift the device to the wall and hang it on the screws in the wall with the keyhole hangers in the base plate so that the spacer sleeves (A) behind the base plate touch the wall, as shown in figure 5. Now tighten the screws with the crosshead screwdriver.

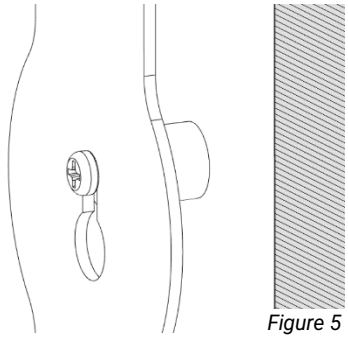

Figure 5

7. Then turn the fixing feet (E) towards the wall so that they press lightly against the wall and fix the system. The base plate must not bend during this process! Check the correct installation by applying light pressure with your hand on the front of the light ring, to the left approx. 30 cm next to the WeDart logo. It should not be possible to move the light ring towards the wall.

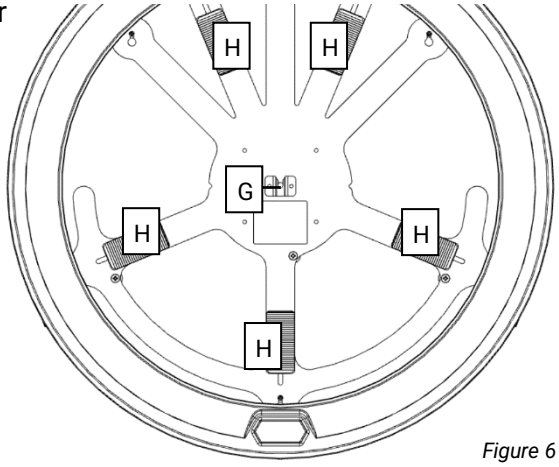

Figure 6

8. Insert the dartboard of your choice into the dartboard holder (G) in the middle of the base plate. Adjust it with the help of the wedges (H) so that the surface of the dartboard is parallel to the wall. Start with the lower wedges and then continue with the upper wedges.

9. Carefully tighten the nylon strap (J) on the surround ring (K) until the strap tightly wraps around the surround ring (K) and the buckle is on the side of the surround ring (K) facing the wall. Then insert the surround ring (K) between the dartboard and the light ring so that the nylon strap is between the left camera (L) and the middle camera (M), as shown in figure 7.

10. Finally, connect the power supply unit to the connection socket below the light ring.

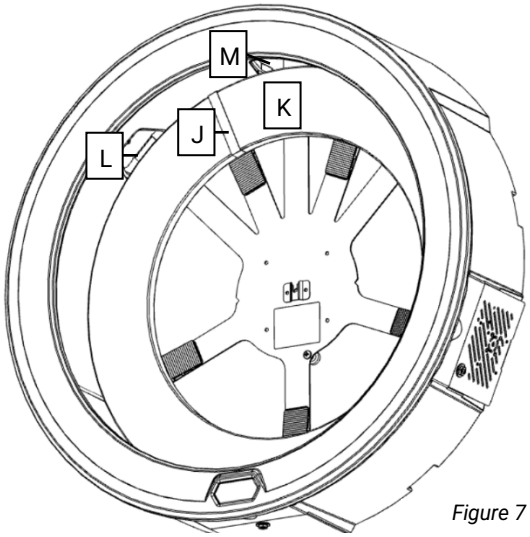

Figure 7

5 Instructions for use

Before starting your WeDart WDS 1 for the first time, make absolutely sure that the system has been assembled according to the assembly instructions (see section 4 Assembly instructions) and that no damage to the system is visible. Make sure that there are no objects or body parts in the light ring or on the dartboard (e.g. darts or hands) when switching on the device.

5.1 WeDart app and profile creation

Install the WeDart app on your Android or iOS smartphone or tablet. You can find the current download links at www.wedart.io/app-download. Make sure that your smart device has a stable internet connection and switch on Bluetooth services. Open the app. Your smart device will now ask you to assign various permissions to the app. It is imperative that all permissions are granted to enable proper operation. Afterwards, you will see a welcome screen. After reading, you can swipe left and select the button "Add Profile". Follow the app's instructions to complete your profile. If you swipe left again, you have the possibility to connect your WeDart WDS 1 system. Select the button “Pair Device” and the app will search for available devices. Select your WeDart WDS 1 device from the list to connect.

5.2 First start

First switch on the on/off switch below the light ring, the light ring should now light up.

CAUTION: Do not switch off the unit at the switch before it has been shut down using the WeDart app!

Now take your smartphone or tablet with the WeDart app installed. Make sure that your smart device has a stable internet connection and switch on Bluetooth and location services. If you have used the WeDart app before and did not connect a WeDart WDS 1 device, select the WeDart WDS 1 icon in the header of the start screen to access the device menu. The WeDart App will automatically search for available WeDart devices. Select your device from the list to establish a Bluetooth connection. You will then be automatically taken back to the Device page.

To carry out the initial system update, the WeDart WDS 1 requires a WiFi connection. To establish this, select "Connect WiFi" in the Device Menu. Select your Wi-Fi network from the list and enter your password to establish a connection. You will then be automatically returned to the Device page.

Now select "Update" to start the system update. The WeDart App will show you the progress of the update. After the update has been completely downloaded, the system will automatically restart, and the WeDart App will automatically search for WeDart devices. You can reconnect to the system via Bluetooth after a short wait. You will then be automatically returned to the Device page.

Once the Bluetooth connection is established, the calibration can begin. To start the calibration, select "Calibration" in the Device Menu and follow the instructions of the WeDart app. You will then be automatically returned to the Device Menu. The system is now set up and ready to play.

5.3 Game selection

To start a game, first select the profiles and, if applicable, guests who are to participate in the game on the start page of the WeDart app. Then scroll down to make the game settings. The default setting is a 501 Double Out game consisting of a maximum of 5 legs (Best of 5). The starting score can be set using the slider. You can also choose between Single Out and Double Out. If all the settings meet your requirements, start the game by pressing the "Start Game" button.

5.4 Gameplay

After a game has been started, the upper part of the screen always shows the person’s profile whose turn it is. Three darts can now be thrown, which are automatically recorded. If a dart is

not recorded or not recorded correctly, please leave the darts in the dartboard, and correct the score by tapping on the respective score in the WeDart app and entering the correct value via the keyboard. When all scores are correctly displayed in the app, please remove the darts from the dartboard. The app will automatically display the next username and the next throw can begin. When the end of the game is reached, you will automatically be redirected to the game summary.

INFO: If the darts are removed from the dartboard before all scores have been recorded, this can lead to false detections. Similarly, false detections can occur if darts are thrown before the app displays the associated username.

5.5 Match summary

After each completed game, the WeDart app will display the game on a summary page. The display may differ if the screen size is small.

5.6 Statistics insight

A summary of the playing behaviour can be called up via the "History" button in the footer on the start screen. There, the playing behaviour of the registered profile is summarised.

5.7 Switch Off

CAUTION: Do not switch off the WeDart WDS1 at the on/off switch before it has been shut down using the WeDart app!

To switch off the system, open the Device Menu by pressing the WeDart WDS 1 icon on the start page of the WeDart app. In the upper right corner, you will find an On/Off button. Tap the button and wait until the Bluetooth connection has been disconnected. After 10 seconds, the light ring may be switched off using the on/off switch.

5.8 System updates

INFO: Be sure to install all system updates as soon as they are available. This is the only way to ensure optimal operation and a long service life of the system.

If a new update has been issued, you can recognise this by the fact that the "Update" button in the device menu is coloured. Then connect the system to a Wi-Fi network. To do this, select "Connect WiFi" in the device menu. Select your Wi-Fi network from the list and enter your password to establish a connection. You will then be automatically returned to the Device menu.

Now select "Update" to start the system update. The WeDart App will show you the progress of the update. After the update has been completely downloaded, the system will automatically restart, and the WeDart App will automatically search for WeDart devices. You can reconnect to the system via Bluetooth after a short wait. You will then be automatically returned to the Device page.

5.9 Behaviour in the event of malfunctions

If the WeDart WDS 1 malfunctions, e.g., if no darts are detected at all, try switching off the machine via the WeDart app as described in 5.7 and remove the power supply unit. After 15 seconds, reconnect the power supply and restart the system. If the malfunction still occurs again, consult our help center page at www.wedart.io/helpcenter. The most common problems and solutions that can help are described there.

If you cannot find your problem on the help center page, contact the manufacturer by email to contact@wedart.io with the subject "Support".

If you have any questions about the WeDart app, please contact the manufacturer by email at contact@wedart.io with the subject "App Support".

5.10 Cleaning and maintenance

The WeDart system does not need to be cleaned or serviced to ensure proper functioning.

CAUTION: The WeDart WDS 1 must not be cleaned with damp or electrostatically chargeable materials, e.g., microfibre cloths! This could cause damage to the device.

6 Rules of the game

INFO: Not all game variants listed below are currently possible with the WeDart app. The following instructions are for information purposes only.

6.1 X01

The game starts with a score of 301, 501, 701 or 901. Three darts per round are thrown alternately. The points scored are subtracted from the starting score. The game is won by the first player to score exactly 0 points. If the score falls below the 0-point mark, also called a bust, the entire round does not count, and the score remains at its score at the beginning of the round.

Variants:

- Single: If there is only one player, they record the number of darts they threw. The goal is to minimize the number of darts needed to reach a score of 0.
- Double In: The game can only be started with a hit into a double segment.
- Double Out: The game can only be ended with a hit into a double segment.
- Team: Several players form a team. The first team to reach exactly zero points wins.

6.2 High Score

Each player starts with 0 points and the points scored are added to the starting score. Three darts per round are thrown alternately. The player with the highest score after 7 rounds wins.

6.3 Around the Clock

Three darts are thrown alternately per round. The aim is to hit the segments of the dartboard from 1 - 20 in ascending order, after which the game can be ended by hitting the bullseye. In the best case, the game can be completed in 7 rounds. The winner is the first to hit all the segments in the correct order.

Variants:

- Quick: If a double is hit, the following number may be skipped. The next but one number may be played immediately. If a triple is hit, the next two numbers may be skipped.
- Double: Only the double segments are targeted.
- Triple: Only the segments fields are targeted.

6.4 Cricket

Segments 15, 16, 17, 18, 19, 20 and the bullseye of the dartboard are played. If one of the numbers is hit three times, the number is considered "closed". If you hit a "closed" number again, you receive the corresponding number of points. If all players have closed a number, no more points can be scored with the number. The player who scores the highest number of points wins. The game ends when all segments have been "closed".

Option:

- Cut Throat: When a "closed" number is hit, the remaining players who have this number open get the according points. The winner is the one who has the fewest points at the end.

7 Disposal

The WeDart WDS1 does not release any harmful substances. Dismantling therefore does not require any special care, as no components are made of hazardous materials. Nevertheless, this must not be disposed of in household waste.

Electrical and electronic equipment contains valuable recyclable materials and often components such as batteries, accumulators or oil that can pose a risk to human health and the environment if handled or disposed of incorrectly. However, these components are necessary for the proper operation of the appliance. Appliances marked with this symbol must not be disposed of with household waste.

The packaging materials are recyclable. The following materials were used for construction: Steel, Expanded Polypropylene, Polyurethane Foam. These materials are contained in particular in the following components:

Light ring: Expanded Polypropylene

Base plate: Steel

Surround ring: Polyurethane Foam

For disposal, sorting according to the type of material of the individual components and handing them over to collection or recycling points set up for this purpose is recommended.

Instrucciones de montaje y funcionamiento

Antes de usar el aparato, lea atentamente el manual de instrucciones y consérvelo. Tenga en cuenta que esta versión impresa puede no estar actualizada. Un manual de operación digital actual está disponible para descargar en www.wedart.io.

WeDart WDS1 ”WeDart 1”

Actualizado al 01.08.2023

ADVERTENCIA: LEA Y CONSERVE ATENTAMENTE ANTES DEL MONTAJE
Peligro para los niños - peligro de muerte por asfixia / ingestion. Mantenga el material de embalaje fuera del alcance de los niños. Guarde las piezas pequeñas fuera del mantener fuera del alcance de los niños. Pueden tragarse o inhalarse.
En caso de uso inadecuado de cualquier tipo, todos los derechos de garantía caducan.

Enhorabuena por la compra de su sistema WeDart.

Nos alegramos mucho de que formes parte de la comunidad WeDart y de que te formes con WeDart. Gracias por su confianza y apoyo a nuestra visión de una comunidad steeldart mundial para todos.

Antes de instalar y utilizar el aparato, lea atentamente y conserve este manual de instrucciones. Esta es la única manera de utilizar la unidad de forma segura y fiable. En particular, familiarícese con las instrucciones de seguridad.

Toda la información técnica de este manual ha sido recopilada por el fabricante con el máximo cuidado y se ha elaborado utilizando medidas de control eficaces. El fabricante se reserva el derecho a introducir modificaciones en este manual. El fabricante agradecerá en todo momento que se le informe de cualquier error o ambigüedad que pueda producirse.

La versión actual de este manual de instrucciones puede descargarse de www.wedart.io.

Las instrucciones aquí descritas deben seguirse sin falta.

Este documento ha sido elaborado de conformidad con la norma IEEE-ISO 82079 y es válido para

WeDart WDS1

hasta que se publique una versión más reciente. El número de versión del documento se indica mediante el número de identificación que figura debajo de este párrafo.

La unidad se identifica mediante la placa de identificación de la placa base.

Edición del manual técnico: WDS1/1.2

WeDart GmbH

Buschkoppel 8

22309 Hamburg

Germany

Página web: www.wedart.io

Correo electrónico: contact@wedart.io

Teléfono: +49 176 345 99 222

Índice

Índice 3
1 Explicación de los símbolos e instrucciones de seguridad 4
2 Descripción del producto 6
3 Notas técnicas 7
3.1 Conformidad de los productos 7
4 Instrucciones de montaje 8
5 Utilice 9
5.1 Aplicación WeDart y creación de cuenta 9
5.2 Primera salida 10
5.3 Selección de juegos 10
5.4 Jugabilidad 10
5.5 Resumen del partido 11
5.6 Estadísticas 11
5.7 Desconectar 11
5.8 Actualizaciones del sistema 11
5.9 Comportamiento en caso de avería 11
5.10 Limpieza y mantenimiento 11
6 Reglas del juego 12
6.1 X01 12
6.2 High Score 12
6.3 Around the Clock 12
6.4 Cricket 12
7 Eliminación 13

1 Explicación de los símbolos e instrucciones de seguridad

	PELIGRO: Peligro de descarga eléctrica con posibles lesiones graves o mortales como consecuencia.
	ADVERTENCIA: Advertencia de posibles lesiones corporales o daños materiales.
	PRECAUCIÓN: Indicación de posibles errores
	INFO: Proporciona información complementaria y explicaciones

Tenga en cuenta las siguientes instrucciones para garantizar una vida útil y un funcionamiento óptimos de su sistema WeDart:

- No intente abrir la unidad por la fuerza. No contiene piezas que puedan ser reparadas por un profano. Póngase en contacto con un profesional especialmente formado si es necesaria una reparación.
- Las ranuras y otras aberturas de la parte superior, los laterales y la parte inferior de la caja sirven de soporte al sistema de ventilación. Para garantizar que la unidad funcione correctamente y no se sobrecaliente, estas aberturas no deben bloquearse, cubrirse ni obstruirse.
- No introduzca objetos afilados en el interior del aparato a través de las ranuras, ya que podrían tocar piezas bajo tensión. Esto podría provocar un cortocircuito y un incendio.
- El aparato no debe colocarse cerca de radiadores.
- No debe verterse ningún tipo de líquido sobre el aparato. Si esto ocurre de todos modos, el aparato debe ser revisado por un especialista.
- No exponga nunca el aparato a la lluvia ni a una humedad elevada.
- Si cede el sistema a otra persona, asegúrese de que ésta conoce el contenido de las instrucciones de montaje y funcionamiento.
- Antes de cada uso, compruebe el correcto funcionamiento de todas las piezas y no utilice este aparato si se produce alguna avería.

PELIGRO: Desenchufe siempre el aparato de la red eléctrica antes de limpiarlo.

ADVERTENCIA: Los dispositivos de seguridad están ahí para su protección. No modifique ni anule nunca los dispositivos de seguridad. Utilice únicamente accesorios y piezas de repuesto originales, ya que garantizan un funcionamiento seguro y sin problemas del aparato. Para obtener información sobre accesorios y piezas de repuesto, póngase en contacto con su distribuidor o con WeDart.

PRECAUCIÓN: Al desembalar, compruebe que el volumen de suministro (contenido) de la unidad esté completo. En caso de que falten accesorios o se produzcan daños durante el transporte, notifíquelo a su distribuidor especializado.

WeDart no asume ninguna responsabilidad por los daños causados por el incumplimiento de estas instrucciones. Nos reservamos el derecho a innovaciones técnicas o desviaciones en color y diseño. Por favor, conserve el embalaje original para posibles devoluciones futuras.

PELIGRO: Existe riesgo de lesiones corporales o muerte por descarga eléctrica en las siguientes situaciones.

- **En caso de peligro, desconecte el aparato de la red eléctrica.**
  El aparato no se desconecta de la red eléctrica hasta que no se desenchufa el cable de alimentación. No enchufe ni desenchufe nunca el aparato con las manos mojadas o húmedas.
- **Peligro de descarga eléctrica.** En caso de ruidos, humos u olores anormales, ¡peligro de incendio o descarga eléctrica! Desconecte inmediatamente el aparato de la red eléctrica y póngase en contacto con un especialista.
- **No abra nunca el aparato por la fuerza. Peligro de descarga eléctrica o incendio.**
  Hay piezas bajo tensión en el interior de la unidad a las que se puede acceder libremente.
- **El aparato no debe limpiarse con chorro de agua.**
- **No deje objetos extraños en el aparato. Peligro de cortocircuito, descarga eléctrica o incendio.**
  En particular, no introduzca ningún objeto en el interior de la unidad a través de las ranuras de ventilación, ya que podría tocar piezas bajo tensión.
- **No derrame ningún líquido en el aparato. Peligro de descarga eléctrica o incendio.**
  Si se han derramado líquidos en el aparato, desconéctelo de la red eléctrica y hágalo revisar por un especialista.

ADVERTENCIA: En las situaciones descritas a continuación, existe riesgo de posibles lesiones corporales o muerte.

- **¡Mantenga una distancia de seguridad!** Asegúrese de que el dispositivo no está colocado directamente en una zona de paso (puerta) para que nadie resulte herido por un dardo lanzado al pasar o que rebote. Durante el juego, no se permite a nadie estar en la zona de lanzamiento del aparato, para que nadie resulte herido por los dardos.
- **¡Peligro de vuelco!** Por razones de seguridad, es imprescindible asegurar el aparato fijándolo a la pared de acuerdo con las instrucciones de instalación.
- **¡Proteja el cable! Peligro de cortocircuito o incendio.**
  Riesgo de tropezar debido a los cables que pueden pasar por el suelo. Proteja el cable de alimentación y las conexiones de enchufe de esfuerzos mecánicos como aplastamientos o tirones.
- **¡Peligro térmico! ¡Riesgo de quemaduras!**
  Los componentes individuales alcanzan altas temperaturas de funcionamiento.

ADVERTENCIA: Existe riesgo de daños materiales en las siguientes situaciones.

- **No utilice disolventes orgánicos (por ejemplo, diluyente) ni limpiadores abrasivos para limpiar la unidad.**
- **Asegúrese de que haya ventilación. Peligro de sobrecalentamiento.** Las ranuras y otras aberturas en el exterior de la caja son para ventilación. Para que el aparato funcione correctamente y no se sobrecaliente, las aberturas no deben bloquearse ni taparse. Para garantizar una ventilación suficiente, mantenga una distancia de 10 cm de las paredes o similares.
- **Tenga en cuenta las condiciones ambientales.** La temperatura ambiente admisible para utilizar el sistema es de 10° C a 25° C. La humedad ambiente no debe superar entre el 30 % y el 80 % (sin condensación). Peligro de daños, cortocircuito o incendio. El aparato no es apto para su uso en exteriores. No exponga el aparato a la humedad ni a temperaturas superiores a 50° C en ningún caso. No utilice el aparato cerca de fuentes de calor intenso. No exponga el aparato a cambios bruscos de temperatura ni a un exceso de polvo.
- **Las transformaciones o modificaciones no autorizadas del aparato están prohibidas por razones de seguridad e invalidan la garantía.**
  Cuando sustituya piezas defectuosas, utilice únicamente piezas originales u homologadas por el fabricante. Las piezas originales o los accesorios no suministrados por el fabricante no pueden someterse a ensayo ni homologarse. Queda excluida cualquier responsabilidad del fabricante por daños causados por el uso de piezas y accesorios no originales.

2 Descripción del producto

El WeDart WDS1 es un sistema automático de puntuación y entrenamiento para el deporte de los dardos. Registra los puntos de impacto de los dardos y calcula automáticamente las puntuaciones correspondientes, en función del modo de juego seleccionado. La salida de todos los datos sólo es posible si la aplicación WeDart está conectada al dispositivo. La aplicación WeDart está disponible para Android e iOS y es una parte obligatoria del sistema.

INFO: No es posible utilizar el WeDart WDS1 sin la aplicación WeDart.

El sistema WeDart ayuda a los jugadores de dardos en su entrenamiento marcando automáticamente, guiando varios juegos de entrenamiento y mostrando las estadísticas del juego. Es posible jugar con hasta ocho participantes.

Volumen de suministro:
1 Puntero automático WeDart
1 Varilla de calibración
1 Fuente de alimentación
1 Juego de montaje
1 Plantilla de perforación
1 Instrucciones de uso

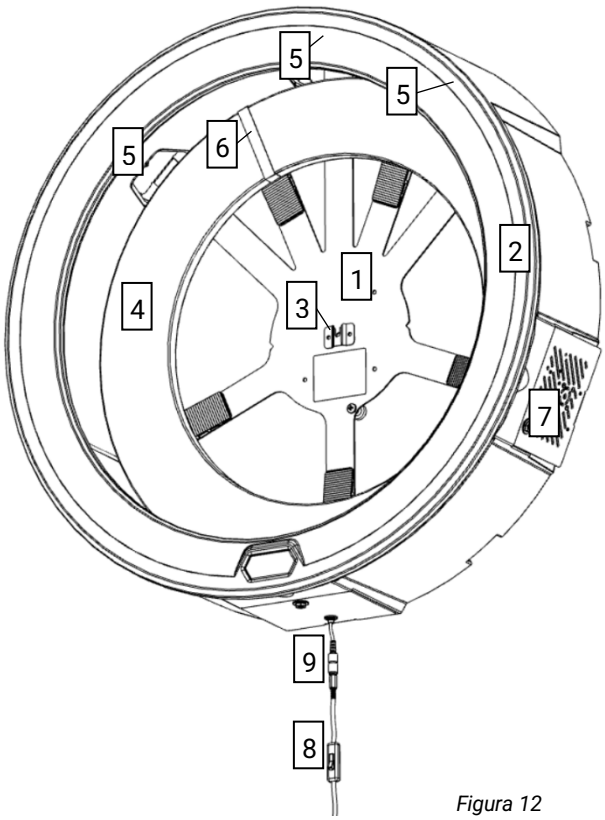

Figura 12

1	Placa base
2	Anillo luminoso
3	Titular del consejo
4	Anillo envolvente
5	Cámaras
6	Cinturón de nailon
7	Compartimento para la electrónica con ventilación pasiva
8	Interruptor de encendido/apagado
9	Toma de conexión para la fuente de alimentación

ADVERTENCIA: La unidad está equipada con iluminación LED. Nunca mire directamente al LED desde una distancia corta o durante un periodo de tiempo prolongado. La radiación emitida puede dañar tanto la córnea como la retina.

3 Notas técnicas

Cuando la fuente de alimentación se conecta al sistema WeDart y a una toma de corriente, el sistema WeDart aún no se alimenta automáticamente. Para utilizar la máquina, conecte el interruptor de encendido/apagado.

INFO: En el WeDart WDS1 no hay voltajes que pongan en peligro la vida, ya que todas las unidades de corriente sólo utilizan 5V y 12V.

Parámetro	Valor
Dimensiones (largo x ancho x fondo)	763 mm x 763 mm x 204 mm
Peso sin fuente de alimentación	6,0 kg
Temperatura de funcionamiento	10 - 25 °C Temperatura del aire
Humedad	30% - 80% (sin condensación)
Versión de software	1.0
Tensión de red	100 - 240 VCA ~ 50/60 Hz
Tensión de la unidad	12 V
Max. Consumo de energía	48 vatios

PELIGRO: Descarga eléctrica debido a daños en el cable - Si el cable de alimentación se corta o se daña, el fusible no siempre se funde inmediatamente y puede causar lesiones físicas graves o incluso la muerte.

- No toque el cable hasta que el enchufe haya sido retirado de la toma.
- Sustituya completamente el cable dañado. Está prohibido parchear el cable defectuoso.
- Sólo permita que las reparaciones sean realizadas por personal experto.
- Coloca siempre los cables de forma ordenada, sin peligro de tropezar, y elige siempre alargaderas de longitud suficiente.
- El cable debe colocarse siempre a prueba de salpicaduras.
- No toque el enchufe ni la toma de corriente con las manos mojadas.
- Conecte el aparato sólo a corriente alterna.
- La tensión indicada en la placa de características de la fuente de alimentación debe coincidir con la tensión de la fuente de alimentación.

3.1 Conformidad de los productos

Se ha comprobado la conformidad del producto con las siguientes directivas y reglamentos:

Reglamento (CE) nº 1907/2006
Directiva 2014/53/UE
Directiva 2011/65/UE
Directiva 2014/30/UE
Directiva 2014/35/UE

4 Instrucciones de montaje

Lea atentamente las instrucciones antes de iniciar el montaje. Antes de empezar el montaje, ten preparados una cinta métrica o una vara de medir, un destornillador Phillips, un lápiz y una broca de 8 mm, según el material de la pared.

INFO: No coloque el WDS1 en lugares donde se pueda generar calor excesivo, por ejemplo, cerca de ventanas o radiadores.

ADVERTENCIA: Monte el sistema únicamente en paredes sólidas, como paredes de hormigón, piedra pómez o ladrillo. Monte siempre el sistema con al menos dos personas adultas.

Material de fijación suministrado:		1 Plantilla para taladrar
	C	4 Tornillos (longitud: 55 mm)
	B	4 Tacos (longitud: 50 mm, diámetro: 8 mm)
	A	4 Manguitos separadores (longitud: 16 mm)
	E	5 Pies de fijación
	D	5 Tornillos de soporte (longitud 16 mm)
	F	5 Tuercas (M6)
		1 Llave fija (10 mm)

1. Extraiga el contenido del paquete y compruebe que está completo.
2. Utilice la plantilla de perforación para marcar los orificios de perforación. Para ello, coloque la línea en el centro de la plantilla de perforación a una altura de 1,73 m (a la altura de la diana) y marque en la pared con el lápiz los orificios de perforación indicados en la plantilla atravesando el papel.
3. Taladre ahora en la pared los orificios de 8 mm de diámetro en los puntos marcados e introduzca los tacos (B) en los orificios.
4. Ahora tome los manguitos distanciadores (A) e introduzca un tornillo largo (C) a través de cada manguito distanciador (A). Ahora gírelos con el destornillador Phillips aproximadamente 1 cm en las espigas (B) que acaba de fijar y empuje el manguito distanciador (A) hacia la pared. Siga girando el tornillo (C) en la pared hasta que haya una distancia de 4 mm entre la cabeza del tornillo y el manguito distanciador (A) cuando éste toque la pared.
5. Ahora coloque la unidad WDS1 frente a usted de forma que el logotipo de WeDart quede hacia abajo, es decir, que no sea visible para usted. Fije los tornillos de soporte (D) introduciéndolos desde abajo a través de los orificios pretaladrados en la placa base (marcados con una D en la figura 3) y apriete las tuercas (F) en ellos con la llave fija. El tornillo debe estar ahora firmemente montado en la placa base. Ahora gire las patas de fijación (E) sobre los tornillos de soporte (D) hasta que toquen la tuerca (F), como muestra la figura 4.

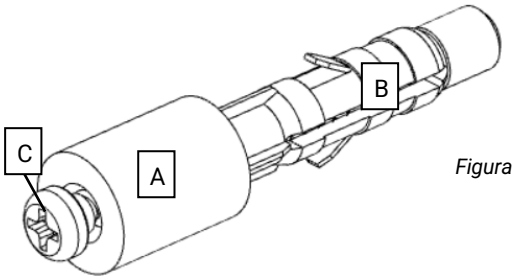

Figura 2

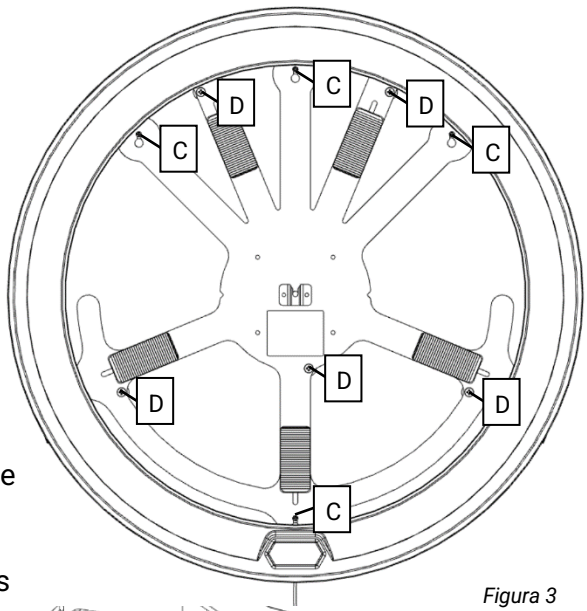

Figura 3

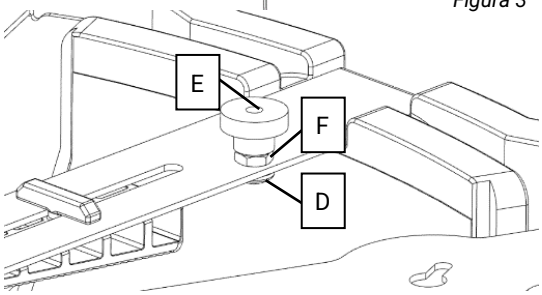

Figura 4

6. Levante la unidad hasta la pared y cuélguela en los tornillos de la pared con los colgadores de ojo de cerradura de la placa base, de modo que los manguitos distanciadores (A) situados detrás de la placa base toquen la pared, tal como se muestra en la figura 5. Ahora apriete los tornillos con el destornillador Phillips.
7. A continuación, gire las patas de fijación (E) hacia la pared para que presionen ligeramente contra la pared y fije el sistema. La placa base no debe doblarse durante este proceso. Compruebe la correcta instalación ejerciendo una ligera presión con la mano en la parte delantera del anillo luminoso, a la izquierda, a unos 30 cm junto al logotipo de WeDart. No debe ser posible desplazar el anillo luminoso hacia la pared.
8. Introduzca la diana de su elección en el soporte para dianas (G) situado en el centro de la placa base. Alinéela con ayuda de las cuñas (H) de forma que la superficie de la diana quede paralela a la pared. Comience con las cuñas inferiores y luego continúe con las superiores. La diana debe estar ahora firmemente fijada en el soporte de la diana (G).
9. Apriete con cuidado la correa de nailon (J) en el anillo envolvente (K) hasta que esté en contacto con el anillo envolvente (K) y la hebilla esté en el lado del anillo envolvente (K) que da a la pared. A continuación, inserte el anillo envolvente (K) entre la diana y el anillo luminoso, de modo que la correa de nailon quede entre la cámara izquierda (L) y la cámara central (M), como se muestra en la figura 7.
10. Por último, conecte la fuente de alimentación a la toma de conexión situada debajo del anillo luminoso.

Figura 5

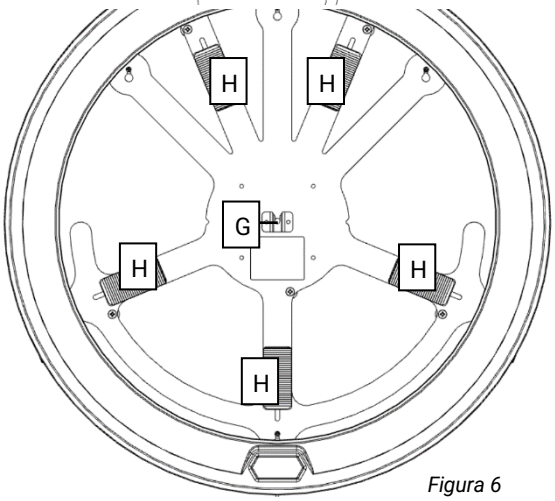

Figura 6

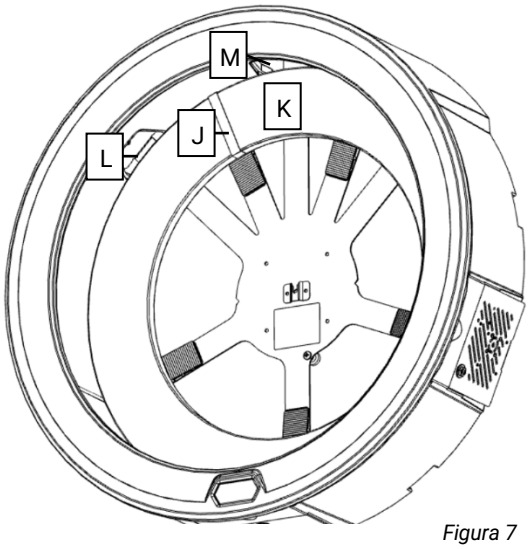

Figura 7

5 Utilice

Antes de poner en funcionamiento su WeDart WDS1 por primera vez, asegúrese de que el sistema ha sido montado de acuerdo con las instrucciones de montaje (ver sección 4 Instrucciones de montaje) y que no hay daños visibles en el sistema. Asegúrese de que no haya objetos ni partes del cuerpo en el anillo de luz o en la diana (p. ej., dardos o manos) cuando encienda el dispositivo.

5.1 Aplicación WeDart y creación de cuenta

Instala la aplicación WeDart en tu smartphone o tablet Android o iOS. Encontrará los enlaces de descarga actuales en www.wedart.io/app-download. Asegúrate de que tu dispositivo inteligente dispone de una conexión a Internet estable y activa la función Bluetooth. Abre la aplicación WeDart. Tu dispositivo inteligente te pedirá ahora que concedas varios permisos a la aplicación. Es imprescindible que se concedan todos los permisos para permitir un funcionamiento correcto. Aparecerá una pantalla de bienvenida. Después de leer esto, puede deslizar el dedo hacia la izquierda y seleccionar el botón “Add Profile”. Sigue las instrucciones de la aplicación

para guardar tu perfil. Vuelva a deslizar el dedo hacia la izquierda y tendrá la opción de emparejar su sistema WeDart WDS 1. Selecciona el botón "Pair Device" y la aplicación buscará automáticamente los dispositivos disponibles. Selecciona tu dispositivo WeDart WDS 1 de la lista para emparejarlo.

5.2 Primera salida

En primer lugar, enciende el interruptor de encendido/apagado situado debajo del anillo luminoso.

PRECAUCIÓN: ¡No apague la unidad con el interruptor antes de haberla apagado con la aplicación WeDart!

Ahora tome su teléfono inteligente o tableta con la aplicación WeDart instalada. Asegúrese de que su dispositivo móvil tenga una conexión a Internet estable y active el Bluetooth y la ubicación. Si utilizó anteriormente la aplicación WeDart y no conectó un dispositivo WeDart WDS1, seleccione el ícono WeDart WDS1 en el encabezado de la pantalla de inicio para ingresar a la página Dispositivo. La aplicación WeDart buscará automáticamente los dispositivos WeDart disponibles. Seleccione su WeDart 1 de la lista para establecer una conexión Bluetooth. A continuación, volverá automáticamente a la página Dispositivo.

Para llevar a cabo la actualización inicial del sistema, el WeDart WDS1 requiere una conexión WLAN. Para conectarse, seleccione "Connect Wi-Fi" en la página Dispositivo. Seleccione su red WiFi de la lista e ingrese su contraseña para conectarse. A continuación, volverá automáticamente a la página Dispositivo.

Ahora seleccione "Update" para iniciar la actualización del sistema. La aplicación WeDart muestra el progreso de la actualización. Una vez que la actualización se haya descargado por completo, el sistema se reiniciará automáticamente y la aplicación WeDart buscará automáticamente los dispositivos WeDart WDS1. Después de una breve espera, puede volver a conectarse al sistema a través de Bluetooth. A continuación, volverá automáticamente al menú del dispositivo.

Una vez establecida la conexión Bluetooth, puede comenzar la calibración. Para iniciar la calibración, seleccione "Calibration" en el menú del dispositivo y siga las instrucciones de la aplicación WeDart. A continuación, volverá automáticamente al menú del dispositivo. El sistema ahora está configurado y listo para jugar.

5.3 Selección de juegos

Para iniciar una partida, primero selecciona los perfiles y, si procede, los invitados que van a participar en la partida en la página de inicio de la aplicación WeDart. A continuación, desplázate hacia abajo para realizar los ajustes del juego. La configuración por defecto es un juego 501 Double Out que consta de un máximo de 5 juegos (Best of 5). La puntuación inicial puede ajustarse mediante el control deslizante. También puedes elegir entre Salida simple y Salida doble. Si todos los ajustes cumplen tus requisitos, inicia el juego pulsando el botón "Start Game".

5.4 Jugabilidad

Una vez iniciada una partida, la pantalla muestra siempre el perfil al que le ha tocado el turno. Ahora se pueden lanzar tres dardos, que se registran automáticamente. Si un dardo no se registra o no se registra correctamente, por favor, deje los dardos en la diana y corrija la puntuación pulsando sobre la puntuación respectiva en la WeDart App e introduciendo el valor correcto a través del teclado. Cuando todas las puntuaciones se muestren correctamente en la aplicación WeDart, retira los dardos de la diana. La aplicación muestra automáticamente el nombre del siguiente usuario y puede comenzar la siguiente tirada. Cuando se llegue al final del juego, se te redirigirá automáticamente al resumen del juego.

INFO: Si se retiran los dardos de la diana antes de que se hayan registrado todas las puntuaciones, pueden producirse falsas detecciones. Del mismo modo, pueden producirse

falsas detecciones si los dardos se lanzan antes de que la aplicación muestre el nombre de usuario asociado.

5.5 Resumen del partido

Después de cada partida completada, la aplicación WeDart mostrará la partida en un resumen tabular. La visualización puede variar si el tamaño de la pantalla es pequeño.

5.6 Estadísticas

La función "History" del pie de página de la página de inicio permite consultar un resumen del comportamiento del juego. Allí se resume el comportamiento de juego del perfil registrado.

5.7 Desconectar

PRECAUCIÓN: ¡No apague el WeDart WDS1 con el interruptor de encendido/apagado antes de haberlo apagado con la aplicación WeDart!

Para apagar el sistema, abra la página Dispositivo presionando el ícono WDS1 en la página de inicio de la aplicación WeDart. En la esquina superior derecha encontrarás el botón de encendido/apagado. Toque el botón y espere hasta que se desconecte la conexión Bluetooth. Después de 10 segundos, el anillo de luz se puede apagar con el interruptor de encendido/apagado.

5.8 Actualizaciones del sistema

INFO: Asegúrese de instalar todas las actualizaciones del sistema en cuanto estén disponibles. Sólo así se garantiza un funcionamiento óptimo y una larga vida útil del sistema.

Si se ha publicado una nueva actualización, puede reconocerlo porque el botón "Update" del menú del dispositivo está coloreado. A continuación, conecta el sistema a una red Wi-Fi. Para ello, seleccione "Connect WiFi" en el menú del dispositivo. Selecciona tu red Wi-Fi de la lista e introduce la contraseña para establecer la conexión. Volverá automáticamente al menú Dispositivo.

Ahora selecciona "Update" para iniciar la actualización del sistema. La aplicación WeDart le mostrará el progreso de la actualización. Una vez que la actualización se haya descargado por completo, el sistema se reiniciará automáticamente y la aplicación WeDart buscará automáticamente dispositivos WeDart. Puedes volver a conectarte al sistema a través de Bluetooth tras una breve espera. Volverá automáticamente al menú de dispositivos.

5.9 Comportamiento en caso de avería

Si la máquina no funciona correctamente, por ejemplo, si no se detectan dardos, intente apagarla a través de la aplicación WeDart como se describe en 5.7 y retire la fuente de alimentación. Transcurridos 15 segundos, vuelva a conectar la fuente de alimentación y reinicie el sistema. Si la avería vuelve a producirse, consulta nuestra página de solución de problemas en www.wedart.io/helpcenter. Allí se describen los problemas más comunes y las soluciones que pueden ayudar.

Si no encuentra su problema en la página de solución de problemas, póngase en contacto con el fabricante por correo electrónico a contact@wedart.io con el asunto "Support".

Si tienes alguna pregunta sobre la aplicación WeDart, ponte en contacto con el fabricante por correo electrónico en contact@wedart.io con el asunto "App Support".

5.10 Limpieza y mantenimiento

El sistema WeDart no necesita limpieza ni mantenimiento para garantizar un funcionamiento correcto.

PRECAUCIÓN: ¡El WDS1 no debe limpiarse con materiales húmedos o que puedan cargarse electrostáticamente, por ejemplo, paños de microfibra! Esto podría dañar la unidad.

6 Reglas del juego

INFO: No todas las variantes de juego enumeradas a continuación son posibles actualmente con la aplicación WeDart. Las siguientes instrucciones son meramente informativas.

6.1 X01

El juego comienza con 301, 501, 701 o 901 puntos. Se lanzan alternativamente tres dardos por ronda. Los puntos obtenidos se restan de la puntuación inicial. Gana la partida el primer jugador que consiga exactamente 0 puntos. Si la puntuación cae por debajo de la marca de 0 puntos, toda la ronda no cuenta y la puntuación se mantiene en su puntuación al principio de la ronda.

Variantes:

- Individuales: En el juego individual, se anota el número de dardos lanzados. El objetivo es necesitar el menor número posible de dardos para conseguir 0 puntos.
- Double In: El juego sólo puede iniciarse con un golpe en un campo doble.
- Double Out: El juego sólo puede terminar con un golpe en un campo doble.
- Equipo: Varios jugadores forman un equipo. Gana el primer equipo que llegue exactamente a cero puntos.

6.2 High Score

El juego comienza con 0 puntos y los puntos conseguidos se suman a la puntuación inicial. Se lanzan alternativamente tres dardos por ronda. El ganador es el jugador con la puntuación más alta después de 7 rondas.

6.3 Around the Clock

Se lanzan tres dardos alternativamente por ronda. El objetivo es acertar en las casillas del 1 al 20 en orden ascendente, tras lo cual se puede terminar el juego acertando en la diana Bullseye. En el mejor de los casos, por tanto, el juego puede completarse en 7 rondas. El ganador es el primero que acierta todas las casillas en el orden correcto.

Variantes:

- Rápido: Si se acierta un doble, se puede saltar el número siguiente. El penúltimo número puede jugarse inmediatamente. Si se acierta un triple, se pueden saltar los dos números siguientes.
- Doble: Sólo se lanzan los campos dobles.
- Triple: Sólo se lanzan los campos triples.

6.4 Cricket

Se juegan los segmentos 15, 16, 17, 18, 19, 20 y la diana Bullseye de la diana. Si se acierta tres veces uno de los números, el número se considera "cerrado". Si vuelve a acertar un número "cerrado", recibirá el número de puntos correspondiente. Si todos los jugadores han cerrado un número, no se pueden anotar más puntos con el número. Gana el jugador que consiga el mayor número de puntos. El juego termina cuando se han "cerrado" todos los segmentos.

Opción:

- Cut Throat: Los aciertos en un número "cerrado" llevan los puntos a los jugadores restantes que tienen este número abierto. El ganador es el que tiene menos puntos al final.

7 Eliminación

El aparato no libera sustancias nocivas. Por lo tanto, el desmontaje no requiere ningún cuidado especial, ya que ningún componente está fabricado con materiales peligrosos. No obstante, no debe tirarse a la basura doméstica.

Los aparatos eléctricos y electrónicos contienen valiosos materiales reciclables y, a menudo, componentes como pilas, acumuladores o aceite que pueden suponer un riesgo para la salud humana y el medio ambiente si se manipulan o eliminan de forma incorrecta. No obstante, estos componentes son necesarios para el correcto funcionamiento del aparato. Los aparatos marcados con este símbolo no deben desecharse con la basura doméstica.

Los materiales de embalaje son reciclables. Para la construcción se utilizaron los siguientes materiales: Acero, Espuma de polipropileno expandido, Poliuretano. Estos materiales están contenidos en los siguientes componentes en particular:

Anillo luminoso: Espuma de polipropileno expandido

Placa base: Acero

Anillo envolvente: Poliuretano

Para su eliminación, se recomienda clasificar según el tipo de material de cada uno de los componentes y entregarlos en los puntos de recogida o reciclaje establecidos a tal efecto.

Instructions de montage et d’utilisation

Avant toute utilisation, veuillez lire attentivement le mode d'emploi et le conserver. Veuillez noter que cette version imprimée peut ne pas être à jour. Un mode d'emploi numérique actuel est disponible en téléchargement sur www.wedart.io.

WeDart WDS1 ”WeDart 1”

Situation au 01.08.2023

AVERTISSEMENT: À LIRE ATTENTIVEMENT ET À CONSERVER AVANT LE MONTAGE

Danger pour les enfants - danger de mort par étouffement / ingestion. Gardez le matériel d'emballage hors de portée des enfants! Gardez les petites pièces hors de portée des enfants. Ceux-ci pourraient être avalés ou inhalés! Toutes les réclamations de garantie sont annulées si le produit n'est pas utilisé conformément aux instructions.

Nous vous félicitons pour l'achat de votre système WeDart!

Nous sommes très heureux que vous fassiez partie de la communauté WeDart et que vous vous entraîniez avec WeDart. Merci de votre confiance et de votre soutien à notre vision d'une communauté mondiale de Steeldart pour tous.

Avant de monter et d'utiliser l'appareil, veuillez d'abord lire attentivement ce mode d'emploi et le conserver. Ce n'est qu'ainsi que vous pourrez utiliser l'appareil de manière sûre et fiable. Familiarisez-vous en particulier avec les consignes de sécurité.

Toutes les informations techniques contenues dans ce manuel ont été élaborées ou rassemblées par le fabricant avec le plus grand soin et ont fait l'objet de mesures de contrôle efficaces. Le fabricant se réserve le droit de modifier ce manuel. Le fabricant est toujours reconnaissant pour la communication d'erreurs ou d'imprécisions éventuelles.

La version actuelle de ce mode d'emploi peut être téléchargée sur www.wedart.io.

Il est impératif de suivre les instructions décrites ici.

Ce document a été rédigé conformément à la norme IEEE-ISO 82079 et est valable pour

WeDart WDS1

jusqu'à ce qu'une version plus récente soit publiée. Le numéro de version du document est indiqué par le numéro d'identification figurant sous ce paragraphe.

L'identification de l'appareil se fait à l'aide de la plaquette d'identification située sur la plaque de base.

Édition du guide technique: WDS1/1.2

WeDart GmbH

Buschkoppel 8

22309 Hamburg

Germany

Site web: www.wedart.io

Courrier électronique: contact@wedart.io

Téléphone: +49 176 345 99 222

Table des matières

Table des matières 3
1 Explication des symboles et consignes de sécurité 4
2 Description du produit 6
3 Remarques techniques 7
3.1 Conformité des produits 7
4 Instructions de montage 8
5 Utilisation 10
5.1 Application WeDart et création d'un compte 10
5.2 Premier lancement 10
5.3 Sélection de jeux 10
5.4 Déroulement du jeu 11
5.5 Résumé du match 11
5.6 Consultation des statistiques 11
5.7 Éteindre 11
5.8 Mises à jour du système 11
5.9 Comportement en cas de dysfonctionnement 11
5.10 Nettoyage et entretien 12
6 Règles du jeu 13
6.1 121, 170, 180, X01 13
6.2 High Score 13
6.3 Around the Clock 13
6.4 Cricket 13
7 Élimination 14

1 Explication des symboles et consignes de sécurité

	DANGER: Danger d'électrocution pouvant entraîner des blessures corporelles graves ou la mort.
	AVERTISSEMENT Avertissement relatif à un risque de blessure corporelle ou de dommage matériel.
	ATTENTION Indication des erreurs possibles
	INFO: Donne des informations et des explications complémentaires

Veuillez suivre les instructions suivantes pour garantir une durée de vie et un fonctionnement optimaux de votre système WeDart:

- N'essayez pas d'ouvrir l'appareil par la force. Il ne contient aucune pièce pouvant être réparée par un non-spécialiste. Adressez-vous à un professionnel spécialement formé si une réparation s'avère nécessaire.
- Les fentes et autres ouvertures situées sur la partie supérieure, sur les parties latérales et sur le fond du boîtier soutiennent le système de ventilation. Pour s'assurer que l'appareil fonctionne correctement et ne surchauffe pas, ces ouvertures ne doivent pas être obstruées, recouvertes ou bouchées.
- Ne pas introduire d'objets pointus à l'intérieur de l'appareil par les fentes, car ils pourraient toucher des pièces sous tension. Cela pourrait provoquer un court-circuit et un incendie.
- L'appareil ne doit pas être placé à proximité de radiateurs.
- Aucun liquide ne doit être versé sur l'appareil. Si cela se produit malgré tout, l'appareil doit être contrôlé par un spécialiste.
- N'exposez en aucun cas l'appareil à la pluie ou à une forte humidité.
- Si vous remettez le système à une autre personne, assurez-vous qu'elle connaît le contenu des instructions de montage et d'utilisation.
- Avant chaque utilisation, vérifiez le bon fonctionnement de toutes les pièces et n'utilisez pas cet appareil en cas de dysfonctionnement.

DANGER: Débranchez toujours l'appareil de la prise de courant avant de le nettoyer.

AVERTISSEMENT: Les dispositifs de sécurité servent à vous protéger. Ne modifiez ou ne contournez jamais les dispositifs de sécurité. N'utilisez que des accessoires et des pièces de rechange d'origine, ils garantissent un fonctionnement sûr et sans problème de l'appareil. Pour plus d'informations sur les accessoires et les pièces de rechange, contactez votre revendeur ou WeDart.

ATTENTION: Lors du déballage, vérifiez que la livraison (contenu) de l'appareil est complète. Si des accessoires manquent ou si l'appareil a été endommagé pendant le transport, veuillez en informer votre revendeur.

WeDart décline toute responsabilité pour les dommages résultant du non-respect de ces instructions. Nous nous réservons le droit d'apporter des innovations techniques ou des écarts de couleur et de design. Veuillez conserver l'emballage d'origine pour d'éventuels retours ultérieurs.

DANGER: Dans les situations suivantes, il existe un risque de blessure corporelle ou de mort par électrocution.

- **En cas de danger, mettre l'appareil hors tension!**
  L'appareil n'est hors tension qu'après le débranchement de la fiche secteur! Ne jamais brancher ou débrancher la fiche secteur avec des mains humides ou mouillées!
- **Risque d'électrocution!**
  En cas d'émission anormale de bruit, de fumée ou d'odeur, risque d'incendie ou d'électrocution! Mettre immédiatement l'appareil hors tension, contacter un spécialiste.
- **Ne jamais ouvrir l'appareil par la force! Risque d'électrocution ou d'incendie!**
  Des pièces sous tension sont librement accessibles à l'intérieur de l'appareil.
- **L'appareil ne doit pas être nettoyé au jet d'eau!**
- **Ne pas laisser d'objets étrangers dans l'appareil! Risque de court-circuit, d'électrocution ou d'incendie!** N'introduisez notamment aucun objet à l'intérieur de l'appareil par les fentes d'aération, car des pièces sous tension peuvent être touchées.
- **Ne versez aucun liquide dans l'appareil! Risque d'électrocution ou d'incendie!**
  Si des liquides ont été déversés dans l'appareil, mettez l'appareil hors tension et faites-le contrôler par un spécialiste.

AVERTISSEMENT: Dans les situations décrites ci-dessous, il existe un risque de blessure corporelle ou de décès.

- **Respecter la distance de sécurité!** Il faut veiller à ce que l'appareil ne soit pas placé directement à côté d'un passage (porte), afin que personne ne soit blessé par une fléchette lancée à côté ou qui rebondit. Pendant le jeu, personne ne doit se trouver dans la zone de lancer de l'appareil, de sorte que personne ne soit blessé par des fléchettes.
- **Risque de basculement!** Pour des raisons de sécurité, il est indispensable de sécuriser l'appareil en le fixant au mur conformément aux instructions de montage.
- **Protéger les câbles! Risque de court-circuit ou d'incendie!** Risque de trébucher à cause d'éventuels câbles traînant sur le sol! Conservez le câble d'alimentation et les connecteurs à l'abri des contraintes mécaniques telles que l'écrasement ou la traction.
- **Risque thermique! Risque de brûlure!**
  Certains composants atteignent des températures de fonctionnement élevées.

AVERTISSEMENT: Il existe un risque de dommages matériels dans les situations suivantes.

- **N'utilisez pas de solvants organiques (par ex. diluants) ou de produits abrasifs pour nettoyer l'appareil!**
- **Assurer la ventilation! Risque de surchauffe!**
  Les fentes et autres ouvertures à l'extérieur du boîtier servent à la ventilation. Pour que l'appareil fonctionne correctement et qu'il n'y ait pas de surchauffe, les ouvertures ne doivent pas être obstruées ou recouvertes. Pour garantir une ventilation suffisante, laissez une distance de 10 cm entre l'appareil et les murs ou autres.
- **Respecter les conditions ambiantes!**
  La température ambiante admissible pour l'utilisation du système est de 10° C à 25° C. L'humidité de l'air ambiant ne doit pas dépasser 30 % à 80 % (sans condensation)! Risque d'endommagement, de court-circuit ou d'incendie! L'appareil n'est pas conçu pour être utilisé à l'extérieur! N'exposez en aucun cas l'appareil à l'humidité ou à des températures supérieures à 50° C. L'appareil ne doit pas être utilisé à proximité de fortes sources de chaleur. N'exposez pas l'appareil à des variations rapides de température ou à un dégagement excessif de poussière!
- **Toute transformation ou modification arbitraire de l'appareil est interdite pour des raisons de sécurité et annule la garantie!** Lors du remplacement de pièces défectueuses, utilisez uniquement des pièces d'origine ou des pièces autorisées par le fabricant. Les pièces ou accessoires non originaux fournis par le fabricant ne peuvent être ni contrôlés ni validés. Le fabricant décline toute responsabilité pour les dommages résultant de l'utilisation de pièces et d'accessoires non d'origine.

2 Description du produit

Le WeDart WDS1 est un système de scoring et d'entraînement automatique pour le sport des fléchettes. Il enregistre les points d'impact des fléchettes et calcule automatiquement les scores correspondants, en fonction du mode de jeu choisi. L'édition de toutes les données n'est possible que si l'application WeDart est connectée à l'appareil. L'application WeDart est disponible pour Android et iOS et fait obligatoirement partie du système.

INFO: Sans l'application WeDart, il n'est pas possible d'utiliser le WeDart WDS1.

Le système WeDart soutient les joueurs de fléchettes lors de leur entraînement en effectuant automatiquement le scoring, en guidant différents jeux d'entraînement et en fournissant des statistiques de jeu. Il est possible de jouer jusqu'à huit personnes.

Contenu de la livraison:
- 1 système Autoscoring WeDart
- 1 tige d'étalonnage
- 1 bloc d'alimentation
- 1 kit de montage
- 1 gabarit de perçage
- 1 manuel d'utilisation

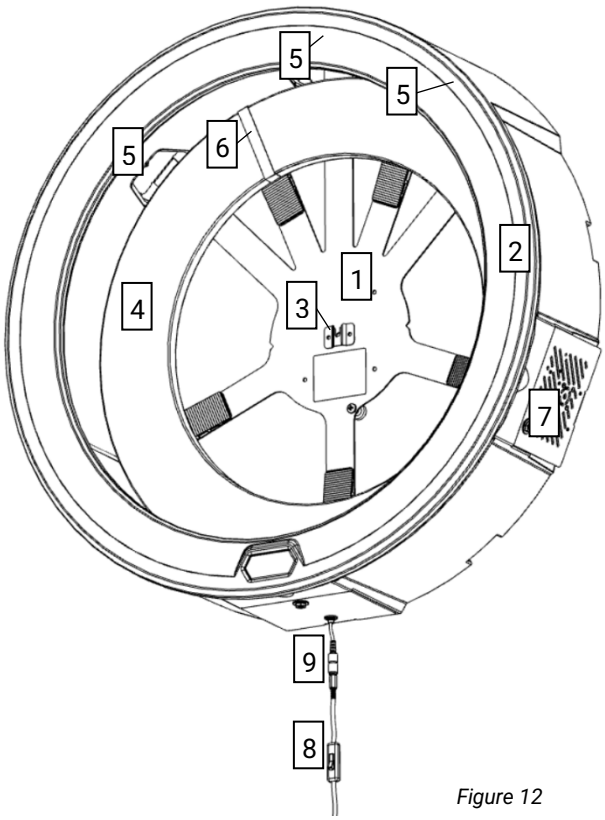

Figure 12

1	Plaque de base
2	Anneau lumineux
3	Support de planche
4	Anneau surround
5	Caméras
6	Sangle en nylon
7	Compartiment électronique avec ventilation passive
8	Interrupteur marche/arrêt
9	Prise de raccordement pour le bloc d'alimentation

AVERTISSEMENT: L'appareil est équipé d'un éclairage LED. Ne regardez en aucun cas directement la LED à faible distance ou pendant une période prolongée. Le rayonnement émis peut endommager aussi bien la cornée que la rétine.

3 Remarques techniques

Lorsque le bloc d'alimentation est connecté au système WeDart et à une prise de courant, le système WeDart n'est pas encore automatiquement alimenté en électricité. Pour utiliser l'appareil, veuillez enclencher l'interrupteur marche/arrêt.

INFO: Il n'y a pas de tensions mortelles dans le WeDart WDS1, car toutes les unités conduisant du courant n'utilisent que 5V et 12V.

Paramètres	Valeur
Dimensions (longueur x largeur x profondeur)	763 mm x 763 mm x 204 mm
Poids sans bloc d'alimentation	6,0 kg
Température de fonctionnement	10 - 25 °C Température de l'air
Humidité de l'air	30% - 80% (sans condensation)
Version du logiciel	1.0
Tension du réseau	100 - 240 VAC ~ 50/60 Hz
Tension de l'appareil	12 V
Max. Puissance absorbée	48 watts

DANGER: Electrocution due à un câble endommagé - Si le câble d'alimentation est coupé ou endommagé, le fusible ne se déclenche pas toujours immédiatement et peut entraîner des blessures corporelles graves, voire la mort.

- Ne pas toucher le câble avant d'avoir débranché la fiche de la prise de courant.
- Remplacer complètement le câble endommagé. Il est interdit de réparer le câble défectueux.
- Ne confiez les réparations qu'à un personnel compétent.
- Toujours poser les câbles proprement, sans risque de trébucher, et toujours choisir des rallonges suffisamment longues.
- Le câble doit toujours être placé à l'abri des projections d'eau.
- Ne touchez pas la fiche d'alimentation et la prise de courant avec des mains humides.
- Ne branchez l'appareil que sur du courant alternatif.
- La tension indiquée sur la plaque signalétique du bloc d'alimentation doit correspondre à la tension de la source de courant.

3.1 Conformité des produits

Le produit a été testé pour sa conformité aux directives et règlements suivants:

Règlement (CE) n° 1907/2006
Directive 2014/53/UE
Directive 2011/65/UE
Directive 2014/30/UE
Directive 2014/35/UE

4 Instructions de montage

Veuillez lire attentivement les instructions avant de commencer le montage. Avant de commencer le montage, préparez un mètre ruban ou une règle, un tournevis cruciforme, un crayon et une mèche de 8 mm, selon le matériau du mur.

INFO: Ne placez pas le WDS1 dans des endroits où une chaleur excessive peut être générée, par exemple près de fenêtres ou de radiateurs.

AVERTISSEMENT: Fixez le système uniquement sur des murs solides tels que des murs en béton, en pierre ponce ou en briques. Montez toujours le système avec au moins deux personnes adultes.

Matériel de fixation fourni:

	1 gabarit de perçage
C	4 Vis (longueur: 55 mm)
B	4 Cheville (longueur: 50 mm, diamètre: 8 mm)
A	4 Douilles d'écartement (longueur: 16 mm)
E	5 Pieds de fixation
D	5 Vis de soutien (longueur 16 mm)
F	5 écrous (M6)
	1 clé à fourche (10 mm SW)

1. Retirez le contenu de l'emballage et vérifiez qu'il est complet.
2. Tracez les trous de forage à l'aide du gabarit de perçage. Pour ce faire, placez la ligne au centre du gabarit de perçage à une hauteur de 1,73 m (au niveau du bullseye) et marquez les trous de perçage représentés sur le gabarit sur le mur à l'aide du crayon en perçant le papier.
3. Percez maintenant des trous de 8 mm de diamètre dans le mur aux endroits indiqués et insérez les chevilles (B) dans les trous.
4. Prenez maintenant les douilles d'écartement (A) et introduisez une longue vis (C) dans chaque douille d'écartement (A). Tournez-la avec le tournevis cruciforme sur environ 1 cm dans les chevilles (B) que vous venez de poser et poussez la douille d'écartement (A) vers le mur. Continuez à tourner la vis (C) dans le mur jusqu'à ce qu'il y ait un écart de 4 mm entre la tête de la vis et la douille d'écartement (A) lorsque celle-ci touche le mur.
5. Placez maintenant l'appareil WDS1 devant vous de manière à ce que le logo WeDart soit tourné vers le bas, c'est-à-dire qu'il ne soit pas visible pour vous. Fixez les vis de soutien (D) en les insérant par le bas dans les trous pré-percés de la plaque de base (marqués d'un D dans l'illustration 3) et en serrant les écrous (F) avec la clé plate. La vis devrait maintenant être solidement fixée à la plaque de base. Vissez maintenant les pieds de fixation (E) sur les vis de soutien (D) jusqu'à ce qu'ils touchent l'écrou (F), comme le montre la figure 4.

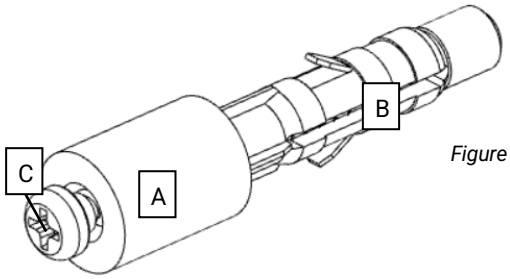

Figure 2

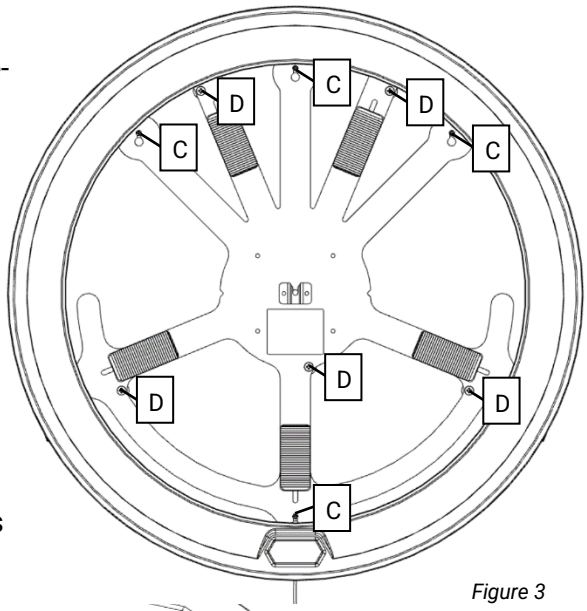

Figure 3

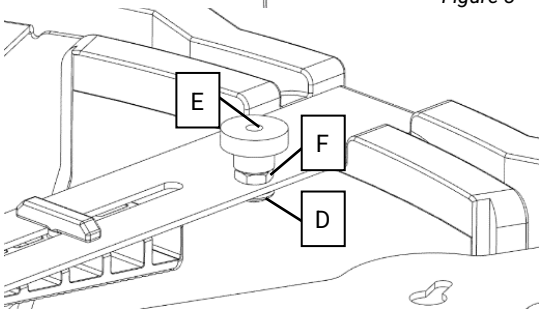

Figure 4

6. Soulevez l'appareil contre le mur et accrochez-le aux vis du mur à l'aide des crochets en trou de serrure de la plaque de base, de sorte que les douilles d'écartement (A) situées derrière la plaque de base touchent le mur, comme illustré à la figure 5. Vissez ensuite les vis à l'aide du tournevis cruciforme.

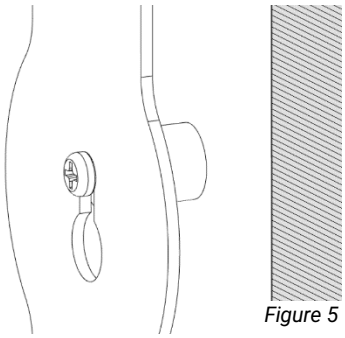

Figure 5

7. Tournez ensuite les pieds de fixation (E) vers le mur de manière à ce qu'ils appuient légèrement contre le mur et fixent le système. La plaque de base ne doit pas se déformer au cours de ce processus! Vérifiez que l'installation est correcte en exerçant une légère pression avec la main sur l'avant de l'anneau lumineux, à gauche, à environ 30 cm du logo WeDart. L'anneau lumineux ne doit pas pouvoir être déplacé vers le mur.

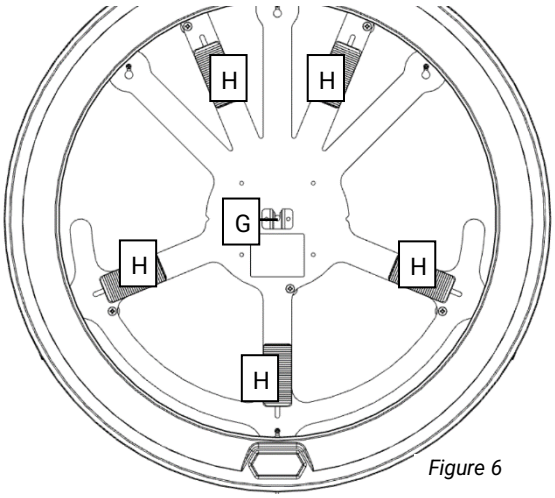

Figure 6

8. Placez la planche à fléchettes de votre choix dans le support de planche (G) au centre de la plaque de base. Alignez-le à l'aide des cales (H) de manière à ce que la surface du panneau de fléchettes soit parallèle au mur. Pour ce faire, commencez par les cales inférieures et continuez ensuite avec les cales supérieures. Le jeu de fléchettes devrait maintenant être solidement fixé dans le support de jeu (G).

9. Serrez doucement la sangle en nylon (J) sur l'anneau surround (K) jusqu'à ce qu'elle soit en contact avec l'anneau surround (K) et que la fermeture se trouve du côté de l'anneau surround (K) qui est dirigé vers le mur. Placez ensuite l'anneau surround (K) entre la planche à fléchettes et l'anneau lumineux de manière à ce que la sangle en nylon se trouve entre la caméra gauche (L) et la caméra centrale (M), comme indiqué sur la figure 7.

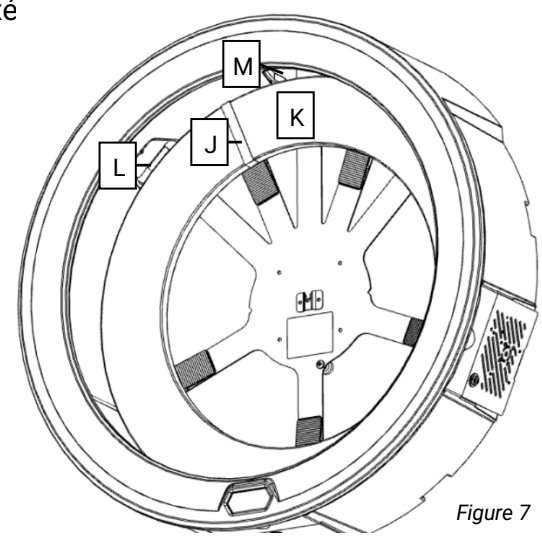

Figure 7

10. Pour finir, branchez le bloc d'alimentation à la prise située sous l'anneau lumineux.

5 Utilisation

Avant de mettre votre WeDart WDS1 en service pour la première fois, assurez-vous impérativement que le système a été installé conformément aux instructions de montage (voir section 4 Instructions de montage) et qu'aucun dommage n'est visible sur le système. Assurez-vous qu'il n'y a pas d'objets ou de parties du corps dans l'anneau lumineux ou sur le jeu de fléchettes (par exemple des fléchettes ou des mains) lors de la mise en marche de l'appareil.

5.1 Application WeDart et création d'un compte

Installez l'application WeDart sur votre smartphone ou tablette Android ou iOS. Vous trouverez les liens de téléchargement actuels sur www.wedart.io/app-download. Assurez-vous que votre smart device dispose d'une connexion Internet stable et activez le Bluetooth. Ouvrez l'application WeDart. Votre smart device vous demandera alors d'accorder différentes autorisations à l'app. Il est impératif que toutes les autorisations soient accordées afin de permettre un fonctionnement correct. Vous verrez ensuite un écran de bienvenue. Après l'avoir lu, vous pouvez balayer vers la gauche et sélectionner le bouton "Add Profile". Suivez les instructions de l'application pour enregistrer votre profil. Si vous balayez à nouveau vers la gauche, vous avez la possibilité de connecter votre système WeDart WDS 1. Sélectionnez le bouton "Pair Device" et l'app recherchera automatiquement les appareils disponibles. Sélectionnez votre appareil WeDart WDS 1 dans la liste pour le connecter.

5.2 Premier lancement

Allumez d'abord l'interrupteur marche/arrêt situé sous l'anneau lumineux, l'anneau lumineux devrait alors s'allumer.

ATTENTION: N'éteignez pas l'appareil à l'aide de l'interrupteur avant de l'avoir arrêté à l'aide de l'application WeDart!

Prenez maintenant votre smartphone ou votre tablette avec l'application WeDart installée. Assurez-vous que votre appareil mobile dispose d'une connexion Internet stable et activez le Bluetooth et la localisation. Si vous avez déjà utilisé l'application WeDart et que vous n'avez pas connecté d'appareil WeDart WDS1, sélectionnez l'icône WeDart WDS1 dans l'en-tête de l'écran d'accueil pour accéder à la page Appareil. L'application WeDart recherchera automatiquement les appareils WeDart disponibles. Sélectionnez votre WeDart 1 dans la liste pour établir une connexion Bluetooth. Vous reviendrez alors automatiquement à la page Appareil.

Afin d'effectuer la mise à jour initiale du système, le WeDart WDS1 nécessite une connexion WLAN. Pour vous connecter, sélectionnez "Connect Wi-Fi" sur la page Device. Sélectionnez votre réseau WiFi dans la liste et entrez votre mot de passe pour vous connecter. Vous serez alors automatiquement renvoyé à la page Appareil.

Sélectionnez maintenant "Update" pour démarrer la mise à jour du système. L'application WeDart montre la progression de la mise à jour. Une fois la mise à jour entièrement téléchargée, le système redémarrera automatiquement et l'application WeDart recherchera automatiquement les appareils WeDart WDS1. Après une courte attente, vous pouvez vous reconnecter au système via Bluetooth. Vous reviendrez alors automatiquement au menu de l'appareil.

Une fois la connexion Bluetooth établie, le calibrage peut commencer. Pour démarrer le calibrage, sélectionnez "Calibration" sur la page de l'appareil et suivez les instructions de l'application WeDart. Vous reviendrez alors automatiquement au menu de l'appareil. Le système est maintenant configuré et prêt à jouer.

5.3 Sélection de jeux

Pour démarrer une partie, sélectionnez d'abord sur la page d'accueil de l'application WeDart les profils et éventuellement les invités qui doivent participer à la partie. Ensuite, faites défiler vers le bas pour définir les paramètres du jeu. Par défaut, le jeu est un 501 double out composé d'un

maximum de 5 Legs (Best of 5). Le nombre de points de départ peut être réglé à l'aide d'un curseur. Il est également possible de choisir entre Single Out et Double Out. Lorsque tous les paramètres correspondent à vos attentes, démarrez le jeu en cliquant sur le bouton "Start Game".

5.4 Déroulement du jeu

Après le début d'une partie, l'écran du haut affiche toujours le profil dont c'est le tour. Il est alors possible de lancer trois fléchettes qui seront automatiquement enregistrées. Si une fléchette n'est pas saisie ou n'est pas saisie correctement, veuillez laisser les fléchettes dans le jeu de fléchettes et corriger le score en tapant sur le score correspondant dans l'App WeDart et en saisissant la valeur correcte à l'aide du clavier. Lorsque tous les scores sont correctement affichés dans l'app WeDart, veuillez retirer les fléchettes du jeu. L'app affiche automatiquement le nom d'utilisateur suivant et le lancer suivant peut commencer. Si la fin de la partie est atteinte, vous serez automatiquement redirigé vers le résumé de la partie.

INFO: Si les fléchettes sont retirées du jeu de fléchettes avant que tous les scores aient été saisis, cela peut entraîner des détections erronées. De même, des erreurs de détection peuvent survenir si les fléchettes sont lancées avant que l'application n'affiche le nom d'utilisateur correspondant.

5.5 Résumé du match

Après chaque partie terminée, l'application WeDart affichera le jeu dans un résumé. Si la taille de l'écran est faible, l'affichage peut varier.

5.6 Consultation des statistiques

Un résumé du comportement de jeu peut être consulté via le bouton "History" dans la barre de bas de page sur la page d'accueil. Le comportement de jeu du profil connecté y est résumé.

5.7 Éteindre

ATTENTION: Ne pas éteindre le WeDart WDS1 avec l'interrupteur marche/arrêt avant de l'avoir arrêté à l'aide de l'application WeDart!

Pour éteindre le système, ouvrez le Device Menu en appuyant sur l'icône WDS1 sur la page d'accueil de l'application WeDart. Dans le coin supérieur droit, vous trouverez le bouton marche/arrêt. Appuyez sur le bouton et attendez que la connexion Bluetooth soit déconnectée. Après 10 secondes, l'anneau lumineux peut être éteint avec l'interrupteur marche/arrêt.

5.8 Mises à jour du système

INFO: Installez impérativement toutes les mises à jour du système dès qu'elles sont disponibles. C'est la seule façon de garantir un fonctionnement optimal et une longue durée de vie du système.

Si une nouvelle mise à jour a été publiée, vous le saurez si le bouton "Update" du Device Menu est coloré. Connectez ensuite le système à un réseau WLAN. Pour ce faire, sélectionnez "Connect WiFi" dans le Device Menu. Sélectionnez votre réseau WLAN dans la liste et entrez votre mot de passe pour établir la connexion. Vous serez ensuite automatiquement redirigé vers le Device Menu.

Sélectionnez maintenant "Update" pour lancer la mise à jour du système. L'application WeDart vous indiquera la progression de la mise à jour. Une fois la mise à jour entièrement téléchargée, le système redémarre automatiquement et l'application WeDart recherche automatiquement les appareils WeDart. Vous pouvez vous connecter à nouveau au système par Bluetooth après un court délai d'attente. Vous serez ensuite automatiquement redirigé vers le Device Menu.

5.9 Comportement en cas de dysfonctionnement

En cas de mauvais fonctionnement de l'appareil, par exemple si aucune fléchette n'est détectée, essayez d'éteindre l'appareil via l'application WeDart, comme décrit au point 5.7, et retirez le bloc d'alimentation. Après 15 secondes, rebranchez le bloc d'alimentation et redémarrez le système. Si le dysfonctionnement se reproduit malgré tout, consultez notre page de dépannage sur

www.wedart.io/quick-fixes. Les problèmes les plus fréquents y sont décrits, ainsi que les solutions qui peuvent aider.

Si vous ne trouvez pas votre problème sur la page de dépannage, contactez le fabricant par e-mail à l'adresse contact@wedart.io en indiquant "Support" en objet.

Pour toute question concernant l'application WeDart, veuillez contacter le fabricant par e-mail à l'adresse contact@wedart.io en indiquant en objet "App Support".

5.10 Nettoyage et entretien

Le système WeDart n'a pas besoin d'être nettoyé ou entretenu pour garantir son bon fonctionnement.

ATTENTION: Le WDS1 ne doit pas être nettoyé avec des matériaux humides ou pouvant être chargés électrostatiquement, par ex. des chiffons en microfibre! Cela pourrait endommager l'appareil.

6 Règles du jeu

INFO: Toutes les variantes de jeu mentionnées ci-dessous ne sont pas possibles avec l'application WeDart à l'heure actuelle. Les instructions suivantes ne sont données qu'à titre indicatif.

6.1 X01

Le jeu commence avec 301, 501, 701 ou 901 points. Trois fléchettes sont lancées à tour de rôle à chaque tour. Les points obtenus sont déduits du score de départ. Le premier à atteindre exactement 0 point gagne la partie. Si la marque de 0 point n'est pas atteinte, également appelée "bust", le tour entier ne compte pas et le score reste à son niveau de début de tour.

Variantes:

- Simple: dans le jeu seul, le nombre de fléchettes lancées est noté. Le but est d'utiliser le moins de fléchettes possible pour obtenir 0 point.
- Double In: le jeu ne peut commencer qu'avec un coup dans une case double.
- Double Out: le jeu ne peut se terminer que par un coup dans une case double.
- Équipe: plusieurs joueurs forment une équipe. La première équipe à obtenir exactement zéro point gagne.

6.2 High Score

Le jeu commence avec 0 point à chaque fois et les points obtenus sont ajoutés au score de départ. Trois fléchettes sont lancées à tour de rôle à chaque tour. Le gagnant est celui qui a obtenu le plus grand nombre de points après 7 manches.

6.3 Around the Clock

Trois fléchettes sont lancées à tour de rôle à chaque tour. Le but est de toucher les cases de 1 à 20 dans l'ordre croissant, puis le jeu peut être terminé en touchant le bullseye. Dans le meilleur des cas, il est donc possible de terminer le jeu en 7 manches. Le gagnant est le premier à avoir touché toutes les cases dans l'ordre.

Variantes:

- Quick: Si une case double est touchée, le numéro suivant peut être sauté. Le numéro suivant peut être joué immédiatement. Si une case triple est touchée, les deux chiffres suivants peuvent être sautés.
- Double: on ne lance que sur les cases double.
- Triple: on ne lance que sur les cases triples.

6.4 Cricket

On joue sur les segments 15, 16, 17, 18, 19, 20 et sur le bullseye. Si l'un des chiffres est touché trois fois, le chiffre est considéré comme "fermé". Si l'on touche à nouveau un chiffre "fermé", on obtient le nombre de points correspondant. Si tous les joueurs ont fermé un chiffre, il n'est plus possible de marquer des points avec ce chiffre. Le gagnant est celui qui obtient le plus grand nombre de points. Le jeu se termine lorsque tous les segments ont été "fermés".

option:

- Cut Throat: les coups dans un chiffre "fermé" rapportent des points aux autres joueurs qui ont ce chiffre ouvert. Le gagnant est celui qui a le moins de points à la fin.

7 Élimination

L'appareil ne libère aucune substance nocive. Il n'est donc pas nécessaire de prendre des précautions particulières lors du démontage, car aucun composant n'est constitué de matériaux dangereux. Néanmoins, il ne doit pas être éliminé avec les déchets ménagers.

Les équipements électriques et électroniques contiennent des matériaux recyclables précieux et souvent des composants tels que des piles, des batteries ou de l'huile qui, s'ils sont mal utilisés ou mis au rebut, peuvent présenter un risque pour la santé humaine et l'environnement. Ces composants sont toutefois nécessaires au bon fonctionnement de l'appareil. Les appareils marqués de ce symbole ne doivent pas être jetés avec les ordures ménagères.

Les matériaux d'emballage sont recyclables. Les matériaux suivants ont été utilisés pour la construction: Acier, polypropylène expansé, Mousse de polyurethane. Ces matériaux sont notamment présents dans les éléments de construction suivants:

Anneau lumineux: Polypropylène expansé

Plaque de base: Acier

Anneau surround: Mousse de polyurethane

Pour l'élimination, il est recommandé de procéder à un tri en fonction du type de matériau des différents éléments et de les remettre à des centres de collecte ou de recyclage aménagés à cet effet.

Montage- en gebruiksaanwijzing

Lees voor gebruik de gebruiksaanwijzing zorgvuldig door en bewaar deze op een veilige plaats. Houd er rekening mee dat deze gedrukte versie mogelijk niet actueel is. Een actuele, digitale gebruiksaanwijzing kan worden gedownload op www.wedart.io.

WeDart WDS1 “WeDart 1“

Geldig vanaf 01.08.2023

WAARSCHUWING: Lees aandachtig voor montage en bewaar deze voor toekomstig gebruik
Gevaar voor kinderen - levensgevaar door verslikken / inslikken. Houd het verpakkingsmateriaal uit de buurt van kinderen! Houd kleine onderdelen buiten het bereik van kinderen. Deze kunnen worden ingeslikt of ingeademd! Alle aanspraken op garantie komen te vervallen als het product niet volgens de instructies wordt gebruikt.

Gefeliciteerd met de aankoop van uw WeDart-systeem!

We zijn erg blij dat je deel uitmaakt van de WeDart-community en dat je gaat trainen met WeDart. Bedankt voor je vertrouwen in en steun aan onze visie van een wereldwijde steeltip-dartgemeenschap voor iedereen.

Lees deze gebruiksaanwijzing aandachtig door voordat u het apparaat installeert en gebruikt en bewaar deze. Dit is de enige manier om het apparaat veilig en betrouwbaar te gebruiken. Maak uzelf vooral vertrouwd met de veiligheidsinstructies.

Alle technische informatie in deze handleiding is door de fabrikant met de grootste zorg samengesteld en met gebruikmaking van doelmatige beheersmaatregelen tot stand gekomen. De fabrikant behoudt zich het recht voor om wijzigingen aan te brengen in deze handleiding. De fabrikant stelt het op elk moment op prijs om op de hoogte te worden gehouden van eventuele fouten of onduidelijkheden die kunnen optreden.

De actuele versie van deze gebruiksaanwijzing kan worden gedownload op www.wedart.io .

De hier beschreven instructies moeten absoluut worden opgevolgd.

Dit document is opgesteld in overeenstemming met de IEEE-ISO 82079-standaard en is geldig voor

WeDart WDS1

totdat er een nieuwere versie wordt gepubliceerd. Het versienummer van het document wordt aangegeven door het identificatienummer onder deze paragraaf.

De unit is te herkennen aan de ID-badge op de basisplaat.

Editie van de technische handleiding: WDS1/1.2

WeDart GmbH

Buschkoppel 8

22309 Hamburg

Germany

Website: www.wedart.io

E-mail : contact@wedart.io

Telefoon: +49 176 345 99 222

Inhoudsopgave

Inhoudsopgave 3
1 Verklaring van symbolen en veiligheidsinstructies 4
2 Productbeschrijving 6
3 Technische opmerkingen 7
3.1 Productconformiteit 7
4 Montage-instructies 8
5 Gebruiksaanwijzing 10
5.1 WeDart app en profiel aanmaken 10
5.2 Eerste start 10
5.3 Spelkeuze 10
5.4 Spelverloop 11
5.5 Wedstrijdoverzicht 11
5.6 Statistieken inzicht 11
5.7 Uitschakelen 11
5.8 Systeemupdates 11
5.9 Gedrag bij storingen 11
5.10 Reiniging en onderhoud 12
6 Spelregels 12
6.1 121, 170, 180, X01 12
6.2 Hoogste score ..... **Fehler! Textmarke nicht definiert.**
6.3 De klok rond ..... **Fehler! Textmarke nicht definiert.**
6.4 Krekel ..... **Fehler! Textmarke nicht definiert.**
7 Verwijdering 13

1 Verklaring van symbolen en veiligheidsinstructies

	GEVAAR: Gevaar door elektrische schok met mogelijk ernstig of dodelijk letsel tot gevolg.
	WAARSCHUWING: Waarschuwing voor mogelijk lichamelijk letsel of materiële schade.
	VOORZICHTIGHEID: Indicatie van mogelijke fouten
	INFO: Geeft aanvullende informatie en uitleg

Neem de volgende instructies in acht om een optimale levensduur en functionaliteit van uw WeDart-systeem te garanderen:

- Probeer het apparaat niet met geweld te openen. Er zitten geen onderdelen in die door een leek gerepareerd kunnen worden. Neem contact op met een speciaal getrainde professional als reparatie noodzakelijk is.
- Sleuven en andere openingen aan de bovenkant, zijkanten en onderkant van de behuizing ondersteunen het ventilatiesysteem. Om ervoor te zorgen dat het apparaat naar behoren functioneert en niet oververhit raakt, mogen deze openingen niet worden geblokkeerd, afgedekt of belemmerd.
- Duw geen scherpe voorwerpen door de sleuven in de binnenkant van het apparaat, aangezien deze in contact kunnen komen met onder spanning staande delen. Dit zou kortsluiting kunnen veroorzaken in het circuit met mogelijke brand tot gevolg.
- Het apparaat mag niet in de buurt van radiatoren worden geplaatst.
- Er mag geen enkele vloeistof over het apparaat worden gegoten. Als dit toch gebeurt, moet het apparaat worden gecontroleerd door een specialist.
- Stel het apparaat nooit bloot aan regen of hoge luchtvochtigheid.
- Als u het systeem aan iemand anders doorgeeft, zorg er dan voor dat deze persoon de inhoud van de montage- en bedieningshandleiding kent.
- Controleer voor elk gebruik alle onderdelen op goede werking en gebruik dit apparaat niet als er storingen optreden.

GEVAAR: Trek altijd de stekker uit het stopcontact voordat u het schoonmaakt.

WAARSCHUWING: Veiligheidsvoorzieningen zijn er voor uw bescherming. Nooit veiligheidsvoorzieningen wijzigen of omzeilen. Gebruik alleen originele accessoires en originele reserveonderdelen, deze zorgen voor een veilige en storingsvrije werking van het apparaat. Neem voor informatie over accessoires en reserveonderdelen contact op met uw dealer of WeDart.

VOORZICHTIGHEID: Controleer bij het uitpakken of de levering compleet is. Neem bij ontbrekende accessoires of transportschade contact op met uw vakhandelaar.

WeDart aanvaardt geen aansprakelijkheid voor schade die voortvloeit uit het niet naleven van deze instructies. Wij behouden ons het recht voor op technische vernieuwingen of afwijkingen in kleur en design. Bewaar de originele verpakking voor eventuele latere retourzendingen.

GEVAAR : Er bestaat een risico op lichamelijk letsel of overlijden door elektrische schokken in de volgende situaties.

- **Koppel het apparaat bij gevaar los van het stroomnet!** Pas als de stekker uit het stopcontact is getrokken, wordt het apparaat van het stroomnet losgekoppeld! Nooit de stekker in het stopcontact steken of eruit halen met natte of vochtige handen!
- **Gevaar voor elektrische schokken!** Bij abnormaal geluid, een vreemde geur of de ontwikkeling van rook door het apparaat, is er gevaar voor brand of elektrische schok! Koppel het apparaat onmiddellijk los van het elektriciteitsnet en neem contact op met een vakman.
- **Open het apparaat nooit met geweld! Gevaar voor elektrische schok of brand!** Er bevinden zich onder spanning staande delen in de unit die vrij toegankelijk zijn.
- **Het apparaat mag niet met een waterstraal worden gereinigd!**
- **Laat geen vreemde voorwerpen in het apparaat achter! Gevaar voor kortsluiting, elektrische schok of brand!** Steek geen voorwerpen in de binnenkant van het apparaat door de ventilatiesleuven, aangezien spanningvoerende delen kunnen worden aangeraakt.
- **Mors geen vloeistof in het apparaat! Gevaar voor elektrische schok of brand!** Als er vloeistof in het apparaat is gemorst, koppel het apparaat dan los van het elektriciteitsnet en laat het door een specialist controleren.

WAARSCHUWING: In de hieronder beschreven situaties bestaat er een risico op mogelijk lichamelijk letsel of de dood.

- **Blijf op veilige afstand!** Zorg ervoor dat het apparaat niet direct bij een doorgang (deur) wordt geplaatst, zodat niemand gewond raakt door een voorbijgeslingerde of afketsende pijl. Tijdens het spelen mag zich niemand in het werpgebied van het apparaat bevinden, zodat niemand gewond raakt door darts.
- **Kantelgevaar!** Om veiligheidsredenen is het van essentieel belang om het apparaat het aan de muur te bevestigen in overeenstemming met de installatie-instructies.
- **Kabel beschermen! Gevaar voor kortsluiting of brand!** Struikelgevaar door eventueel over de vloer lopende kabels! Bescherm het netsnoer en de stekkerverbindingen tegen mechanische belasting zoals beknelling of trekken.
- **Thermisch gevaar! Gevaar voor brandwonden!** Individuele componenten bereiken hoge bedrijfstemperaturen.

WAARSCHUWING : In de volgende situaties bestaat er een risico op materiële schade.

- **Gebruik geen organische oplosmiddelen (bijv. verdunner) of schuurmiddelen om het apparaat schoon te maken!**
- **Zorg voor ventilatie! Gevaar voor oververhitting!** Sleuven en andere openingen aan de buitenkant van de behuizing zijn voor ventilatie. Om ervoor te zorgen dat het apparaat goed werkt en niet oververhit raakt, mogen openingen niet worden geblokkeerd of afgedekt. Houd voor voldoende ventilatie een afstand van 10 cm tot muren of iets dergelijks aan.
- **Omgevingsomstandigheden in acht nemen!** De toegestane omgevingstemperatuur voor het gebruik van het systeem is 10° C tot 25° C. De luchtvochtigheid mag niet hoger zijn dan 80 % (niet condenserend)! Gevaar voor beschadiging, kortsluiting of brand! Het apparaat is niet geschikt voor gebruik buitenshuis! Stel het apparaat in geen geval bloot aan vocht of temperaturen boven 50°C. Gebruik het apparaat niet in de buurt van sterke hittebronnen. Stel het apparaat niet bloot aan snelle temperatuurschommelingen of overmatig stof!
- **Eigenmachtige ombouw of wijzigingen aan het apparaat zijn om veiligheidsredenen verboden en doen de garantie vervallen!** Gebruik bij het vervangen van defecte onderdelen alleen originele onderdelen of onderdelen die door de fabrikant zijn goedgekeurd. Originele onderdelen of accessoires die niet door de fabrikant zijn geleverd, kunnen niet worden getest of goedgekeurd. Elke aansprakelijkheid van de fabrikant voor schade veroorzaakt door het gebruik van niet-originele onderdelen en accessoires is uitgesloten.

2 Product beschrijving

De WeDart WDS1 is een automatisch score- en trainingssysteem voor dartspellen met steeltip. Het registreert de impactpunten van de darts en berekent automatisch de bijbehorende scores, afhankelijk van de geselecteerde spelmodus. De uitvoer van alle gegevens is alleen mogelijk als de WeDart-app op het apparaat is aangesloten. De WeDart-app is beschikbaar voor Android en iOS en is een verplicht onderdeel van het systeem.

INFO : Het is niet mogelijk om de WeDart WDS1 te gebruiken zonder de WeDart-app.

Het WeDart-systeem ondersteunt dartspelers bij hun training door automatisch de score bij te houden, verschillende trainingsspellen te begeleiden en spelstatistieken weer te geven. Spellen met maximaal acht deelnemers zijn mogelijk.

Leveringsomvang:
1 WeDart Autoscoring-systeem
1 Kalibratietool
1 voedingseenheid
1 Montageset
1 boormal
1 Gebruiksaanwijzing

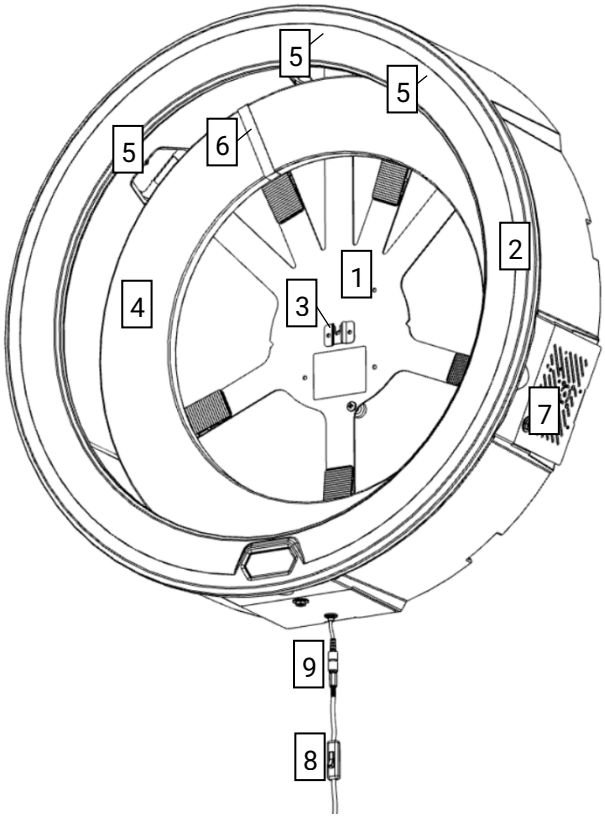

1	Bodemplaat
2	Lichte ring
3	Dartbord houder
4	Surround-ring
5	Camera's
6	Nylon riem
7	Elektronica compartiment met ventilatie
8	Aan / uit knop
9	Aansluitbus voor de voedingseenheid

Figure 1

WAARSCHUWING : Het toestel is voorzien van LED-verlichting. Kijk nooit van korte afstand of voor een lange tijd direct in de LED. De uitgezonden straling kan zowel het hoornvlies als het netvlies beschadigen.

3 Technische opmerkingen

Wanneer de voedingseenheid is aangesloten op het WeDart-systeem en een stopcontact, wordt het WeDart-systeem nog niet automatisch van stroom voorzien. Schakel de aan/uit-schakelaar in om de machine te bedienen.

INFO : Er zijn geen levensbedreigende spanningen in de WeDart WDS1, aangezien alle stroomvoerende eenheden slechts 5V en 12V gebruiken.

Parameter	Waarde
Afmetingen (lengte x breedte x diepte)	763 mm x 763 mm x 204 mm
Gewicht zonder voedingseenheid	6,0 kg
Bedrijfstemperatuur	10 - 25 °C Luchttemperatuur
Vochtigheid	30% - 80% (niet-condenserend)
Software versie	1.0
Netspanning	100 - 240 V wisselstroom ~ 50/60 Hz
Eenheid spanning	12 V
Max. Energieverbruik	48 W

GEVAAR : Elektrische schok als gevolg van kabelbeschadiging - Als de stroomkabel wordt doorgesneden of beschadigd, slaat de zekering niet altijd onmiddellijk door en kan en elektrische schok ernstig lichamelijk letsel of zelfs de dood tot gevolg hebben.

- Raak de kabel pas aan als de stekker uit het stopcontact is gehaald.
- Vervang de beschadigde kabel volledig. Het is verboden om de defecte kabel te repareren.
- Laat reparaties alleen uitvoeren door deskundig personeel.
- Leg kabels altijd netjes, zonder struikelgevaar, en kies altijd verlengkabels die lang genoeg zijn.
- Kabel moet altijd spatwaterdicht worden geplaatst.
- Raak de stekker en het stopcontact niet met natte handen aan.
- Sluit de voedingseenheid alleen aan op wisselstroom.
- De op het typeplaatje van de voedingseenheid aangegeven spanning moet overeenkomen met de spanning van de stroombron.

3.1 Product naleving

Het product is getest op overeenstemming met de volgende richtlijnen en verordeningen:

Verordening (EG) nr. 1907/2006
Richtlijn 2014/53/EU
Richtlijn 2011/65/EU
Richtlijn 2014/30/EU
Richtlijn 2014/35/EU

4 Montage- instructies

Lees de instructies zorgvuldig door voordat u met de montage begint. Houd voordat u met de montage begint een meetlint of duimstok, een kruiskopschroevendraaier, een potlood en een boor van 8 mm bij de hand. Zorg ervoor dat de boor geschikt is voor het wandmateriaal.

INFO: Plaats de WDS1 niet op plaatsen waar overmatige hitte kan worden gegenereerd, bijvoorbeeld bij ramen of radiatoren.

WAARSCHUWING : Monteer het systeem alleen op stevige muren zoals muren van beton, puimsteen of baksteen. Monteer het systeem altijd met minimaal twee volwassen personen.

Meegeleverd montagemateriaal:

	1 boormal
C	4 schroeven (lengte: 55 mm)
B	4 pluggen (lengte: 50 mm, diameter: 8 mm)
A	4 afstandshulzen (lengte: 16 mm)
E	5 bevestigingsvoeten
D	5 steunschroeven (lengte 16 mm)
F	5 moeren (M6)
	1 steeksleutel (10 mm sleutelwijdte)

1. Verwijder de inhoud van de verpakking en controleer op volledigheid.
2. Gebruik de boormal om de boorgaten af te tekenen. Plaats hiervoor de lijn in het midden van de boormal op een hoogte van 1,73 m (ter hoogte van de roos) en markeer de boorgaten die op de mal worden weergegeven op de muur met het potlood door door het papier te prikken.
3. Boor nu de gaten met een diameter van 8 mm in de muur op de gemarkeerde punten en steek de pluggen (B) in de gaten.
4. Neem nu de afstandshulzen (A) en duw een lange schroef (C) door elke afstandshuls (A). Draai ze nu met de kruiskopschroevendraaier ongeveer 1 cm diep in de pluggen (B) en druk de afstandshuls (A) voorzichtig tegen de muur. Draai de schroeven (C) verder de muur in tot er een afstand van 4 mm is tussen de schroefkop en de afstandshuls (A) .
5. Plaats nu het WDS1-apparaat voor u zodat het WeDart-logo naar beneden is gericht, dus niet zichtbaar voor u. Bevestig de steunschroeven (D) door ze van onderaf door de voorgeboorde gaten in de bodemplaat te steken (gemarkeerd met D in figuur 3) en draai de moeren (F) erop vast met de steeksleutel. De schroef moet nu stevig op de grondplaat zijn gemonteerd. Draai nu de bevestigingsvoeten (E) op de steunschroeven (D) totdat ze de moer (F) raken, zoals figuur 4 laat zien.

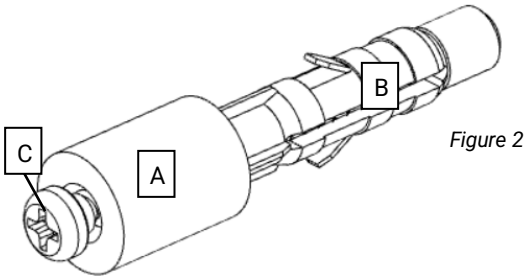

Figure 2

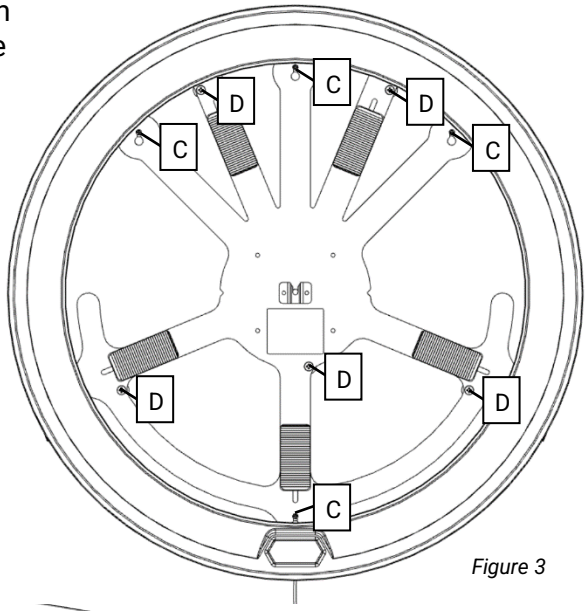

Figure 3

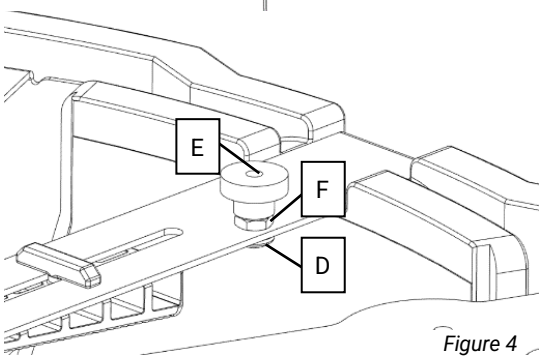

Figure 4

6. Til het apparaat naar de muur en hang het aan de schroeven in de muur met de sleutelgathangers in de basisplaat zodat de afstandshulzen (A) achter de basisplaat de muur raken, zoals weergegeven in figuur 5. Draai nu de schroeven vast met de kruis-kopschroevendraaier.

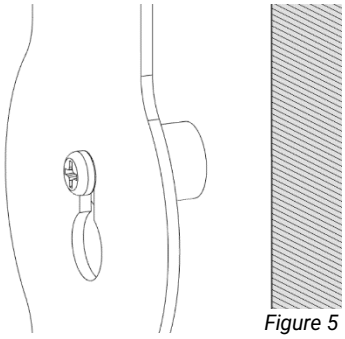

Figure 5

7. Draai vervolgens de bevestigingsvoeten (E) richting de muur zodat ze licht tegen de muur drukken en bevestig het systeem. De grondplaat mag daarbij niet buigen! Controleer de juiste installatie door lichte druk uit te oefenen met uw hand op de voorkant van de lichtring, ca. 30 cm links naast het WeDart-logo. Het mag niet mogelijk zijn om de lichtring naar de muur te bewegen.

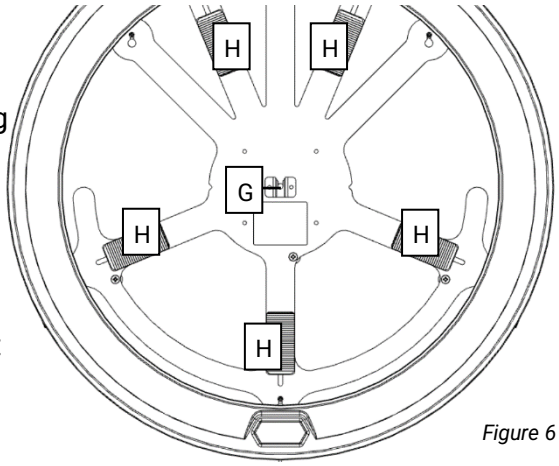

Figure 6

8. Plaats het dartbord van uw keuze in de dartbordhouder (G) in het midden van de bodemplaat. Pas het met behulp van de wiggen (H) zo aan dat het oppervlak van het dartbord evenwijdig aan de muur is. Begin met de onderste wiggen en ga dan verder met de bovenste wiggen .

9. Trek de nylon band (J) voorzichtig aan op de ring (K) totdat de band strak om de ring (K) zit en de gesp zich tussen van de ring (K) naar de muur bevindt. Steek vervolgens de surroundring (K) tussen het dartbord en de lichtring zodat de nylon band zich tussen de linkercamera (L) en de middelste camera (M) bevindt, zoals weergegeven in figuur 7.

10. Sluit tenslotte de voeding aan op de aansluitbus onder de lichtring.

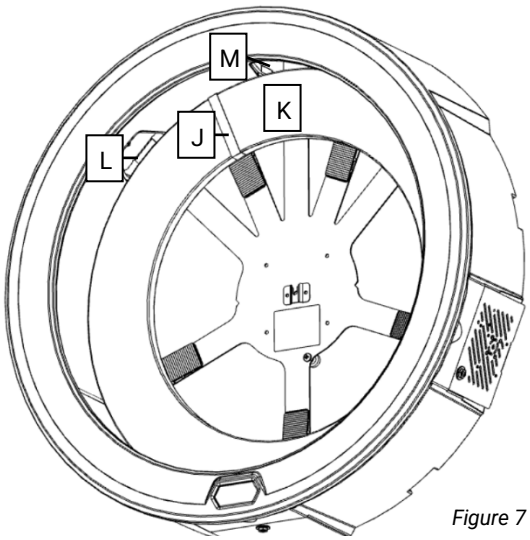

Figure 7

5 Instructies voor gebruik

Voordat u uw WeDart WDS 1 voor de eerste keer start, moet u er absoluut zeker van zijn dat het systeem is gemonteerd volgens de montage-instructies (zie hoofdstuk 4 Montage-instructies) en dat er geen schade aan het systeem zichtbaar is. Zorg ervoor dat er zich bij het inschakelen van het apparaat geen voorwerpen of lichaamsdelen in de lichtring of op het dartbord bevinden (bijv. darts of handen).

5.1 WeDart-app en profielcreatie

Installeer de WeDart app op je Android of iOS smartphone of tablet. U vindt de actuele downloadlinks op www.wedart.io/app-download. Zorg ervoor dat je smart device een stabiele internetverbinding heeft en schakel Bluetooth-services in. Open de app. Uw smart-apparaat zal u nu vragen om verschillende machtigingen aan de app toe te wijzen. Het is absoluut noodzakelijk dat alle machtigingen worden verleend om een goede werking mogelijk te maken. Daarna ziet u een welkomstscherm. Na het lezen kunt u naar links vegen en de knop "Add Profile" selecteren. Volg de instructies van de app om je profiel te voltooien. Als u nogmaals naar links veegt, heeft u de mogelijkheid om uw WeDart WDS 1-systeem te verbinden. Selecteer de knop "Connect Device" en de app zoekt naar beschikbare apparaten. Selecteer uw WeDart WDS 1-apparaat in de lijst om verbinding te maken.

5.2 Eerste begin

Zet eerst de aan/uit schakelaar onder de lichtring aan, de lichtring zou nu moeten oplichten.

LET OP : Schakel het apparaat niet uit met de schakelaar voordat het is uitgeschakeld met de WeDart-app!

Neem nu uw smartphone of tablet met daarop de WeDart-app geïnstalleerd. Zorg ervoor dat je smart device een stabiele internetverbinding heeft en schakel Bluetooth-services in. Als u de WeDart-app eerder hebt gebruikt en geen WeDart WDS 1-apparaat hebt aangesloten, selecteert u het WeDart WDS 1-pictogram in de kop van het startscherm om het Device-pagina te openen. De WeDart-app zoekt automatisch naar beschikbare WeDart-apparaten. Selecteer uw apparaat uit de lijst om een Bluetooth-verbinding tot stand te brengen. Je komt dan automatisch terug in het Device-pagina.

Om de eerste systeemupdate uit te voeren, heeft de WeDart WDS 1 een WiFi- verbinding nodig. Om dit vast te stellen, selecteert u " Connect WiFi " in het apparaatmenu. Selecteer uw Wi-Fi-netwerk uit de lijst en voer uw wachtwoord in om een verbinding tot stand te brengen. U keert dan automatisch terug naar het Apparaatmenu.

Selecteer nu "Update" om de systeemupdate te starten. De WeDart-app laat je de voortgang van de update zien. Nadat de update volledig is gedownload, wordt het systeem automatisch opnieuw opgestart en zoekt de WeDart-app automatisch naar WeDart-apparaten. Na een korte wachttijd kunt u via Bluetooth opnieuw verbinding maken met het systeem. U keert dan automatisch terug naar het Device-pagina.

Zodra de Bluetooth-verbinding tot stand is gebracht, kan de kalibratie beginnen. Om de kalibratie te starten, selecteert u "Calibrattion" in het Device-pagina en volgt u de instructies van de WeDart-app. U keert dan automatisch terug naar het Device-pagina. Het systeem is nu ingesteld en klaar om te spelen.

5.3 Spel selectie

Om een game te starten, selecteert u eerst de profielen en eventueel gasten die aan de game moeten deelnemen op de startpagina van de WeDart-app. Scroll vervolgens naar beneden om de spelinstellingen te maken. De standaardinstelling is een 501 Double Out-game bestaande uit maximaal 5 legs (Best of 5). De startscore kan worden ingesteld met behulp van de schuifregelaar. U kunt ook kiezen tussen Single Out en Double Out. Als alle instellingen aan je eisen voldoen, start je het spel door op de knop "Start Game" te drukken.

5.4 Gameplay

Nadat een spel is gestart, toont het scherm altijd het profiel van de persoon die aan de beurt is. Er kunnen nu drie darts worden gegooid, die automatisch worden geregistreerd. Als een dart niet of niet correct wordt geregistreerd, laat dan de darts in het dartbord en corrigeer de score door op de betreffende score in de WeDart-app te tikken en de juiste waarde in te voeren via het toetsenbord. Als alle scores correct worden weergegeven in de app, verwijder je de darts van het dartbord. De app geeft automatisch de volgende gebruikersnaam weer en de volgende worp kan beginnen. Wanneer het einde van het spel is bereikt, wordt u automatisch doorgestuurd naar het speloverzicht.

INFO : Als de darts van het dartbord worden verwijderd voordat alle scores zijn geregistreerd, kan dit leiden tot valse detecties. Evenzo kunnen valse detecties optreden als darts worden gegooid voordat de app de bijbehorende gebruikersnaam weergeeft.

5.5 Wedstrijd samenvatting

Na elke game zal de WeDart-app de game in een samenvatting laten zien. Als de schermgrootte klein is, kan de weergave afwijken van de optimale weergave.

5.6 Statistieken in zicht

Via de knop "History" in de footer van het startscherm kan een samenvatting van het speelgedrag worden opgevraagd. Daar wordt het speelgedrag van het geregistreerde profiel samengevat.

5.7 Uitzetten

LET OP : Schakel de WeDart WDS1 niet uit met de aan/uit-schakelaar voordat deze is uitgeschakeld met behulp van de WeDart-app!

Om het systeem uit te schakelen, opent u het apparaatmenu door op het WeDart WDS 1-pictogram op de startpagina van de WeDart-app te drukken. Rechtsboven vind je de aan/uit knop. Tik op de knop en wacht tot de Bluetooth-verbinding wordt verbroken. Na nog eens 10 seconden kan de lichtring worden uitgeschakeld met de aan/uit-schakelaar.

5.8 Systeemupdates

INFO : Installeer alle systeemupdates zodra ze beschikbaar zijn. Dit is de enige manier om een optimale werking en een lange levensduur van het systeem te garanderen.

Als er een nieuwe update is uitgebracht, kunt u dit herkennen aan het feit dat de knop "Update" in het apparaatmenu gekleurd is. Verbind het systeem vervolgens met een Wi-Fi-netwerk. Selecteer hiervoor " Connect WiFi" in het apparaatmenu. Selecteer uw Wi-Fi-netwerk uit de lijst en voer uw wachtwoord in om een verbinding tot stand te brengen. U keert dan automatisch terug naar het menu Apparaat.

Selecteer nu "Update" om de systeemupdate te starten. De WeDart-app laat je de voortgang van de update zien. Nadat de update volledig is gedownload, wordt het systeem automatisch opnieuw opgestart en zoekt de WeDart-app automatisch naar WeDart-apparaten. Na een korte wachttijd kunt u via Bluetooth opnieuw verbinding maken met het systeem. U keert dan automatisch terug naar het Apparaatmenu.

5.9 Gedrag bij storingen

Als de WeDart WDS 1 niet goed werkt, bijvoorbeeld als er helemaal geen darts worden gedetecteerd, probeer dan de machine uit te schakelen via de WeDart-app zoals beschreven in 5.7 en verwijder de voedingseenheid. Sluit na 15 seconden de voeding weer aan en start het systeem opnieuw op. Als de storing zich nog steeds voordoet, raadpleeg dan onze helpcentrumpagina op www.wedart.io/helpcenter. Daar staan de meest voorkomende problemen en oplossingen beschreven die kunnen helpen.

Als u uw probleem niet kunt vinden op de pagina van het helpcentrum , neem dan per e-mail contact op met de fabrikant via contact@wedart.io met als onderwerp "Support".

Als je vragen hebt over de WeDart-app, neem dan contact op met de fabrikant via e-mail op contact@wedart.io met als onderwerp "App Support".

5.10 Reiniging en onderhoud

Het WeDart-systeem hoeft niet te worden schoongemaakt of onderhouden om een goede werking te garanderen.

LET OP : De WeDart WDS 1 mag niet worden gereinigd met vochtige of elektrostatisch oplaadbare materialen, bijv. microvezeldoeken! Dit kan schade aan het apparaat veroorzaken.

6 Regels van het spel

INFO : Niet alle onderstaande spelvarianten zijn momenteel mogelijk met de WeDart-app. De volgende instructies zijn alleen voor informatie doeleinden.

6.1 X01

Het spel begint met een score van 301, 501, 701 of 901. Er worden afwisselend drie darts per ronde gegooid. De behaalde punten worden afgetrokken van de startscore. Het spel wordt gewonnen door de eerste speler die precies 0 punten scoort. Als de score onder de 0-puntsmarkering komt, ook wel een buste genoemd, telt de hele ronde niet mee en blijft de score op de score aan het begin van de ronde.

Varianten:

- Single: Als er maar één speler is, noteren ze het aantal darts dat ze hebben gegooid. Het doel is om het aantal darts dat nodig is om een score van 0 te bereiken te minimaliseren.
- Double In: Het spel kan alleen worden gestart met een hit in een dubbel segment.
- Double Out: Het spel kan alleen worden beëindigd met een hit in een dubbel segment.
- Team: Meerdere spelers vormen een team. Het eerste team dat precies nul punten bereikt, wint.

6.2 High Score

Elke speler begint met 0 punten en de gescoorde punten worden opgeteld bij de startscore. Er worden afwisselend drie darts per ronde gegooid. De speler met de hoogste score na 7 rondes wint.

6.3 Around the Clock

Per ronde worden afwisselend drie darts gegooid. Het doel is om de segmenten van het dartbord van 1 - 20 in oplopende volgorde te raken, waarna het spel kan worden beëindigd door de Bullseye te raken. In het beste geval kan het spel in 7 rondes worden voltooid. De winnaar is de eerste die alle segmenten in de juiste volgorde raakt.

Varianten :

- Quick: als er een dubbel wordt geslagen, mag het volgende nummer worden overgeslagen. Het op een na volgende nummer mag direct gespeeld worden. Als er een triple wordt geslagen, mogen de volgende twee nummers worden overgeslagen.
- Double: alleen de dubbele segmenten zijn gericht.
- Triple: alleen de segmentvelden zijn gericht.

6.4 Cricket

Segmenten 15, 16, 17, 18, 19, 20 en de Bullseye van het dartbord worden gespeeld. Als een van de nummers drie keer wordt geraakt, wordt het nummer als "gesloten" beschouwd. Als je weer

een "gesloten" nummer raakt, ontvang je het overeenkomstige aantal punten. Als alle spelers een getal hebben afgesloten, kunnen er geen punten meer worden gescoord met het getal. De speler die het hoogste aantal punten scoort, wint. Het spel eindigt als alle segmenten "gesloten" zijn.

Keuze:

- Cut Throat: Wanneer een "gesloten" nummer wordt geraakt, krijgen de overgebleven spelers die dit nummer open hebben de overeenkomstige punten. De winnaar is degene die aan het eind de minste punten heeft.

7 Beschikbaarheid

De WeDart WDS1 geeft geen schadelijke stoffen af. Demontage vereist daarom geen speciale zorg, aangezien er geen componenten zijn gemaakt van gevaarlijke materialen. Desalniettemin mag dit niet bij het huisvuil worden gegooid.

Elektrische en elektronische apparatuur bevat waardevolle recyclebare materialen en vaak componenten zoals batterijen, accu's of olie die een risico kunnen vormen voor de menselijke gezondheid en het milieu als ze verkeerd worden behandeld of verwijderd. Deze onderdelen zijn echter noodzakelijk voor de goede werking van het apparaat. Apparaten die met dit symbool zijn gemarkeerd, mogen niet bij het huisvuil worden gegooid .

De verpakkingsmaterialen zijn recyclebaar. De volgende materialen werden gebruikt voor de constructie: staal, geëxpandeerd polypropyleen, polyurethaanschuim. Deze materialen zitten met name in de volgende componenten:

Lichtring: geëxpandeerd polypropyleen

Bodemplaat: staal

Omringende ring: polyurethaanschuim

Voor het afvoeren wordt aanbevolen om de afzonderlijke componenten op materiaalsoort te sorteren en in te leveren bij speciaal daarvoor ingerichte inzamel- of recyclingpunten.

Инструкции за монтаж и експлоатация

Моля, прочетете внимателно инструкциите за експлоатация преди употреба и ги съхранявайте на сигурно място. Моля, имайте предвид, че тази печатна версия може да не е актуална. Актуално цифрово ръководство за работа е достъпно за изтегляне на www.wedart.io.

WeDart WDS1 ”WeDart 1”

Статус 01.08.2023

ПРЕДУПРЕЖДЕНИЕ: МОЛЯ, ПРОЧЕТЕТЕ ВНИМАТЕЛНО ПРЕДИ ДА ИНСТАЛИРАТЕ И ЗАПАЗЕТЕ

Опасност за деца - опасност за живота при задушаване/поглъщане. Пазете опаковъчния материал далеч от деца! Дръжте малки части далеч от деца. Те могат да бъдат погълнати или вдишани! В случай на неправилна употреба от всякакъв вид, всички гаранционни претенции отпадат! използването на какъвто и да е вид в съответствие със статията води до невалидност на всички гаранционни претенции!

Поздравления за закупуването на системата WeDart!

Много се радваме, че сте част от общността на WeDart и че ще тренирате с WeDart. Благодарим ви за доверието и подкрепата на нашата визия за световна стелдарт общност за всички.

Преди да настроите и използвате устройството, моля, прочетете внимателно тези инструкции за употреба и ги запазете. Това е единственият начин да използвате устройството безопасно и надеждно. По-специално се запознайте с инструкциите за безопасност.

Цялата техническа информация в това ръководство е съставена от производителя с най-голямо внимание и е изготвена с помощта на ефективни мерки за контрол. Производителят си запазва правото да прави промени в това ръководство. Производителят ще бъде благодарен във всеки един момент да бъде информиран за евентуални грешки или неясноти.

Актуалната версия на тези инструкции за работа е достъпна за изтегляне на адрес www.wedart.io.

Описаните тук инструкции трябва да се спазват безпрекословно.

Този документ е изготвен в съответствие със стандарта IEEE-ISO 82079 и е валиден за

WeDart WDS1

до публикуването на по-нова версия. Номерът на версията на документа е посочен с идентификационния номер под този параграф.

Устройството се идентифицира по идентификационната табелка върху основната плоча.

Издание на техническото ръководство: WDS1/1.2

WeDart GmbH

Buschkoppel 8

22309 Hamburg

Germany

Уебсайт: www.wedart.io

Електронна поща: contact@wedart.io

Телефон: +49 176 345 99 222

Съдържание

Съдържание 3
1 Обяснение на символите и инструкциите за безопасност 4
2 Описание на продукта 6
3 Технически бележки 7
3.1 Съответствие на продукта 7
4 Инструкции за сглобяване 8
5 Използване 9
5.1 Създаване на приложение и акаунт на WeDart 9
5.2 Първи старт 10
5.3 Избор на игра 10
5.4 Геймплей 10
5.5 Резюме на мача 11
5.6 Проникване в статистиката 11
5.7 Изключване 11
5.8 Актуализации на системата 11
5.9 Поведение в случай на неизправност 11
5.10 Почистване и поддръжка 12
6 Правила на играта 12
6.1 121, 170, 180, X01 12
6.2 High Score 12
6.3 Around the Clock 12
6.4 Cricket 13
7 Изхвърляне 13

1 Обяснение на символите и инструкциите за безопасност

	ОПАСНОСТ: Опасност от токов удар с възможни сериозни наранявания или смърт като последица.
	ПРЕДУПРЕЖДЕНИЕ: Предупреждение за възможни телесни повреди или материални щети.
	ВНИМАНИЕ: Индикация за възможни грешки
	ИНФОРМАЦИЯ: Предоставя допълнителна информация и обяснения

Моля, спазвайте следните инструкции, за да осигурите оптимален експлоатационен живот и функционалност на вашата система WeDart:

- Не се опитвайте да отваряте устройството със сила. Той не съдържа части, които могат да бъдат ремонтирани от непрофесионалисти. При необходимост от ремонт се обърнете към специално обучен специалист.
- Прорези и други отвори в горната, страничната и долната част на корпуса поддържат вентилационната система. За да се гарантира, че устройството функционира правилно и не прегрява, тези отвори не трябва да бъдат блокирани, покрити или запушени.
- Не вкарвайте остри предмети през отворите във вътрешността на уреда, тъй като те могат да засегнат части под напрежение. Това може да доведе до късо съединение и пожар.
- Устройството не трябва да се поставя в близост до радиатори.
- Върху уреда не може да се излива никаква течност. Ако това все пак се случи, уредът трябва да бъде проверен от специалист.
- Никога не излагайте устройството на дъжд или висока влажност.
- Ако предавате системата на друго лице, уверете се, че то е запознато със съдържанието на инструкциите за монтаж и експлоатация.
- Преди всяка употреба проверявайте всички части за правилното им функциониране и не използвайте уреда, ако се появят неизправности.

ОПАСНОСТ: Винаги изключвайте уреда от електрическата мрежа преди почистване.

ПРЕДУПРЕЖДЕНИЕ: Предпазните устройства са предназначени за вашата защита. Никога не променяйте или заобикаляйте предпазните устройства. Използвайте само оригинални аксесоари и оригинални резервни части, те осигуряват безопасна и безпроблемна работа на уреда. За информация относно аксесоарите и резервните части се обърнете към вашия търговец или към WeDart.

ВНИМАНИЕ: При разопаковане проверете за пълнота обхвата на доставката (съдържанието) на устройството. В случай на липсващи аксесоари или транспортни повреди, моля, уведомете вашия специализиран търговец.

WeDart не поема отговорност за щети, причинени от неспазване на тези инструкции. Запазваме си правото на технически нововъведения или отклонения в цвят и дизайн. Моля, запазете оригиналната опаковка за евентуални бъдещи връщания.

ОПАСНОСТ: Съществува опасност от телесни наранявания или смърт вследствие на токов удар в следните ситуации.

- **В случай на опасност изключете устройството от електрическата мрежа!** Устройството не е изключено от електрическата мрежа, докато не бъде изваден щепселът от мрежата! Никога не включвайте и не изключвайте щепсела от електрическата мрежа с мокри или влажни ръце!
- **Опасност от токов удар!** В случай на необичаен шум, дим или миризма, опасност от пожар или токов удар! Незабавно изключете устройството от електрическата мрежа и се свържете със специалист.
- **Никога не отваряйте устройството със сила! Опасност от токов удар или пожар!** Във вътрешността на устройството има части под напрежение, които са свободно достъпни.
- **Устройството не трябва да се почиства с водна струя!**
- **Не оставяйте чужди предмети в устройството! Опасност от късо съединение, токов удар или пожар!** По-специално, не вкарвайте никакви предмети във вътрешността на устройството през вентилационните отвори, тъй като може да се докоснат части под напрежение.
- **Не разливайте никакви течности в устройството! Опасност от токов удар или пожар!** Ако в уреда са били разлети течности, изключете уреда от електрическата мрежа и го оставете да бъде проверен от специалист.

ПРЕДУПРЕЖДЕНИЕ: В ситуациите, описани по-долу, съществува риск от възможни телесни наранявания или смърт.

- **Спазвайте безопасно разстояние!** Уверете се, че устройството не е поставено директно в коридор (врата), за да не пострада някой от хвърлена или отскочила стрела. По време на игра не е позволено на никого да се намира в зоната за хвърляне на устройството, така че никой да не бъде наранен от стрелите.
- **Опасност от преобръщане!** От съображения за безопасност е необходимо да закрепите устройството към стената в съответствие с инструкциите за монтаж.
- **Защитете кабела! Опасност от късо съединение или пожар!** Опасност от спъване поради евентуално преминаване на кабели по пода! Предпазвайте мрежовия кабел и щепселните съединения от механично натоварване, като смачкване или издърпване.
- **Термична опасност! Опасност от изгаряния!** Отделните компоненти достигат високи работни температури.

ПРЕДУПРЕЖДЕНИЕ: Съществува риск от материални щети в следните ситуации.

- **Не използвайте органични разтворители (напр. разредител) или абразивни почистващи препарати за почистване на устройството!**
- **Осигурете вентилация! Опасност от прегряване!** Прорезите и другите отвори от външната страна на корпуса са предназначени за вентилация. За да се гарантира, че устройството функционира правилно и не се прегрява, отворите не трябва да се блокират или покриват. За да осигурите достатъчна вентилация, спазвайте разстояние от 10 cm от стени или други подобни.
- **Спазвайте условията на околната среда!** Допустимата температура на околната среда за използване на системата е от 10°C до 25°C. Влажността на околната среда не трябва да надвишава 30 % до 80 % (без кондензация)! Опасност от повреда, късо съединение или пожар! Устройството не е подходящо за използване на открито! В никакъв случай не излагайте устройството на въздействието на влага или на температури над 50°C. Не използвайте устройството в близост до източници на интензивна топлина. Не излагайте устройството на резки температурни колебания или на прекомерно запрашаване!
- **Неразрешените преустройства или модификации на устройството са забранени от съображения за безопасност и водят до загуба на валидност на гаранцията!** При подмяна на дефектни части използвайте само оригинални части или части, одобрени от производителя. Оригинални части или принадлежности, които не са доставени от производителя, не могат да бъдат нито тествани, нито одобрени. Изключва се всякаква отговорност от страна на производителя за щети, причинени от използването на неоригинални части и принадлежности.

2 Описание на продукта

WeDart WDS1 е автоматична система за отчитане на резултатите и обучение в спорта дартс. Тя записва точките на удара на стрелите и автоматично изчислява съответните резултати в зависимост от избрания режим на игра. Извеждането на всички данни е възможно само ако приложението WeDart е свързано с устройството. Приложението WeDart е налично за Android и iOS и е задължителна част от системата.

ИНФОРМАЦИЯ: Не е възможно да използвате WeDart WDS1 без приложението WeDart.

Системата WeDart подпомага тренировките на играчите на дартс, като автоматично отбелязва точки, ръководи различни тренировъчни игри и показва статистически данни за игрите. Възможни са игри с до осем участници.

Обхват на доставката:
1 WeDart Autoscoring System
1 Пръчка за калибриране
1 Захранващ блок
1 монтажен комплект
1 шаблон за пробиване
1 Инструкции за експлоатация

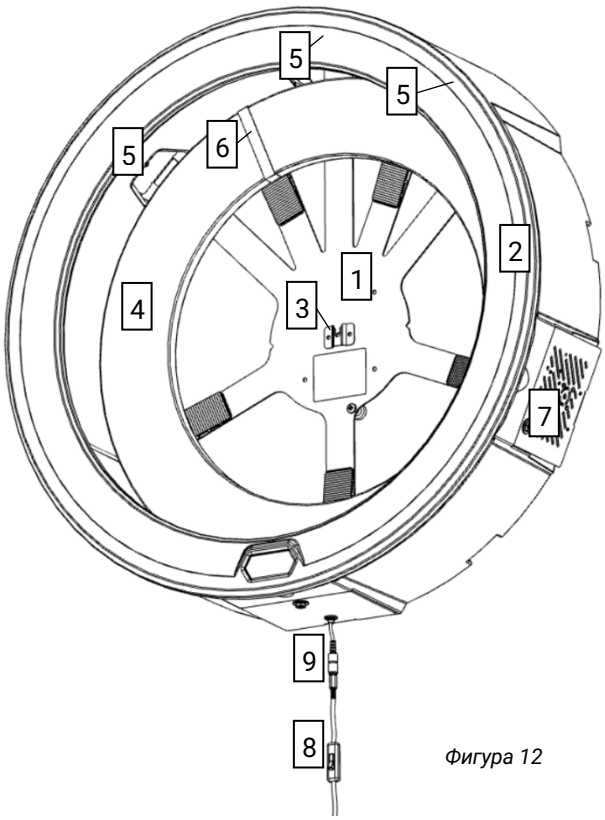

Фигура 12

1	Базова плоча
2	Светлинен пръстен
3	Притежател на борда
4	Околовръстен пръстен
5	Камери
6	Найлонов колан
7	Отделение за електроника с пасивна вентилация
8	Превключвател за включване/изключване
9	Гнездо за свързване на захранващия блок

ПРЕДУПРЕЖДЕНИЕ: Устройството е оборудвано с LED осветление. Никога не гледайте директно към светодиода от близко разстояние или за дълъг период от време. Излъчваната радиация може да увреди роговицата и ретината.

3 Технически бележки

Когато захранващият блок е свързан към системата WeDart и към електрически контакт, системата WeDart все още не е автоматично захранена със захранване. За да работите с машината, моля, включете превключвателя за включване/изключване.

ИНФОРМАЦИЯ: В WeDart WDS1 няма опасни за живота напрежения, тъй като всички токозахранващи устройства използват само 5 V и 12 V.

Параметър	Стойност
Размери (дължина x ширина x дълбочина)	763 mm x 763 mm x 204 mm
Тегло без захранващ блок	6,0 кг
Работна температура	10 - 25 °C Температура на въздуха
Влажност	30% - 80% (без кондензация)
Версия на софтуера	1.0
Мрежово напрежение	100 - 240 VAC ~ 50/60 Hz
Единица напрежение	12 V
Макс. Консумация на енергия	48 вата

ОПАСНОСТ: Токов удар поради повреда на кабела - Ако захранващият кабел е прекъснат или повреден, предпазителят не винаги се задейства веднага и може да причини сериозно физическо нараняване или дори смърт.

- Не докосвайте кабела, докато щепселът не бъде изваден от контакта.
- Заменете изцяло повредения кабел. Забранено е да закърпвате повредения кабел.
- Разрешете ремонтите да се извършват само от опитен персонал.
- Винаги подреждайте кабелите спретнато, без опасност от спъване, и винаги избирайте достатъчно дълги удължители.
- Кабелът винаги трябва да бъде поставен на място, защитено от пръски.
- Не докосвайте щепсела и контакта с мокри ръце.
- Свързвайте устройството само към променлив ток.
- Напрежението, посочено на табелката на захранващия блок, трябва да съответства на напрежението на източника на захранване.

3.1 Съответствие на продукта

Продуктът е тестван за съответствие със следните директиви и разпоредби:

Регламент (ЕО) № 1907/2006
Директива 2014/53/ЕС
Директива 2011/65/ЕС
Директива 2014/30/ЕС
Директива 2014/35/ЕС

4 Инструкции за сглобяване

Моля, прочетете внимателно инструкциите, преди да започнете сглобяването. Преди да започнете сглобяването, подгответе рулетка или метър, отвертка "Филипс", молив и свредло с диаметър 8 мм, в зависимост от материала на стената.

ПРЕДУПРЕЖДЕНИЕ: Монтирайте системата само върху здрави стени, като бетон, пемза или тухлени стени. Винаги монтирайте системата с поне двама възрастни души.

Доставен материал за закрепване:

	1 шаблон за пробиване
C	4 Винтове (дължина: 55 mm)
B	4 Дюбел (дължина: 50 mm, диаметър: 8 mm)
A	4 Разделителни втулки (дължина: 16 mm)
E	5 Фиксиращи крачета
D	5 Носещи винтове (дължина 16 mm)
F	5 Гайки (M6)
	1 гаечен ключ с отворен край (10 mm)

1. Извадете съдържанието на опаковката и проверете за пълнота.
2. Използвайте шаблона за пробиване, за да маркирате отворите за пробиване. За целта поставете линията в средата на шаблона за пробиване на височина 1,73 м (на нивото на булото) и отбележете с молив върху стената показаните на шаблона отвори за пробиване, като пробиете хартията.

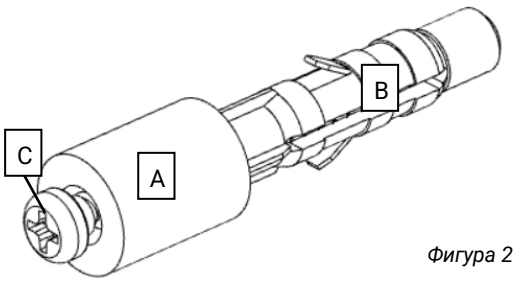

Фигура 2

3. Сега пробийте дупки с диаметър 8 mm в стената в отбелязаните точки и поставете дюбелите (B) в дупките.
4. Сега вземете дистанционните втулки (A) и прокарайте по един дълъг винт (C) през всяка дистанционна втулка (A). Сега ги завъртете с кръстата отвертка на около 1 cm в току-що прикрепените дюбели (B) и избутайте дистанционната втулка (A) към стената. Завъртете винта (C) още по-навътре в стената, докато между главата на винта и дистанционната втулка (A) има разстояние от 4 mm, когато дистанционната втулка (A) докосне стената.

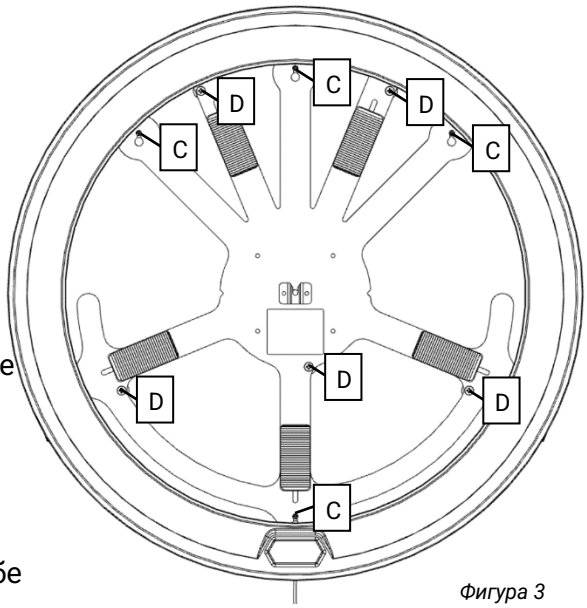

Фигура 3

5. Сега поставете устройството WDS1 пред себе си, така че логото на WeDart да е обърнато надолу, т.е. да не се вижда. Закрепете опорните винтове (D), като ги вкарате отдолу през предварително пробитите отвори в основната плоча (отбелязани с D на фигура 3) и затегнете гайките (F) върху тях с помощта на гаечния ключ с отворен край. Сега винтът трябва да е здраво закрепен към основната плоча. Сега завъртете фиксиращите крачета (E) върху опорните винтове (D), докато те докоснат гайката (F), както е показано на фигура 4.

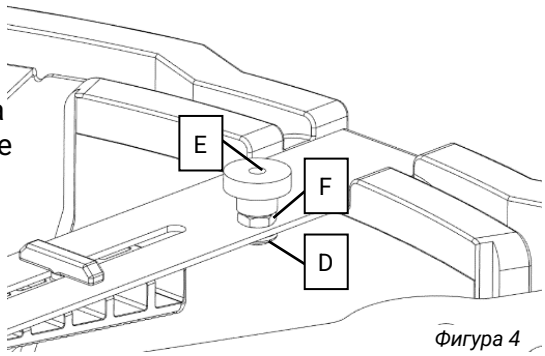

Фигура 4

6. Повдигнете устройството към стената и го закачете на винтовете в стената с помощта на закачалките с отвори за ключове в основната плоча, така че дистанционните втулки (A) зад основната плоча да докосват стената, както е показано на фигура 5. Сега затегнете винтовете с помощта на кръстата отвертка.
7. След това завъртете фиксиращите крачета (E) към стената, така че да се притиснат леко към стената, и фиксирайте системата. Основната плоча не трябва да се огъва по време на този процес! Проверете правилния монтаж, като упражните лек натиск с ръка върху предната част на светлинния пръстен, вляво на около 30 cm до логото WeDart. Не трябва да е възможно светлинният пръстен да се премести към стената.
8. Поставете избраната от вас дъска за стрелички в държача за дъски (G) в средата на основната плоча. Подравнете го с помощта на клиновете (H), така че повърхността на дъската да е успоредна на стената. Започнете с долните клинове и след това продължете с горните клинове. Таблото за стрелички вече трябва да е здраво закрепено в държача за таблото (G).
9. Внимателно затегнете найлоновия ремък (J) на обграждащия пръстен (K), докато той влезе в контакт с обграждащия пръстен (K) и ключалката е от страната на обграждащия пръстен (K), обърната към стената. След това поставете сраунд пръстена (K) между таблото за стрелички и светлинния пръстен, така че найлоновият ремък да е между лявата камера (L) и средната камера (M), както е показано на фигура 7.
10. Накрая свържете захранващия блок към гнездото за свързване под светлинния пръстен.

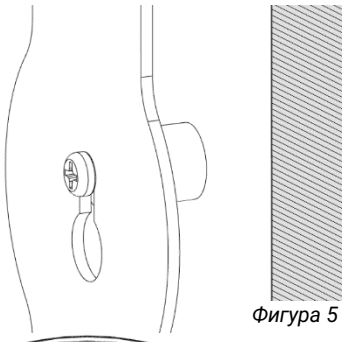

Фигура 5

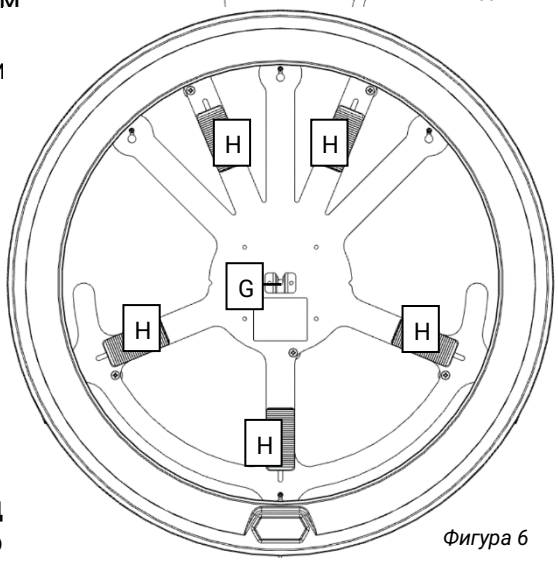

Фигура 6

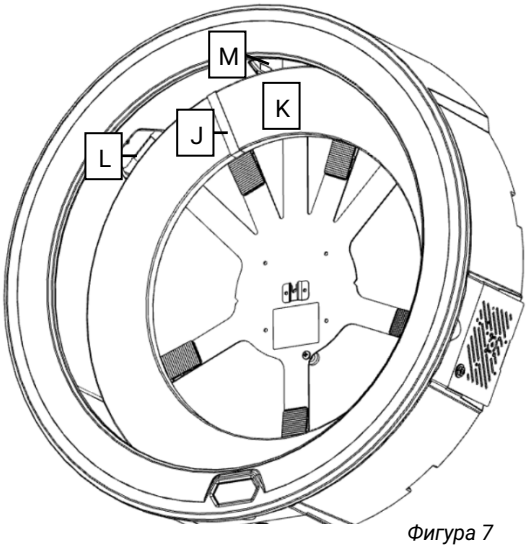

Фигура 7

5 Използване

Преди да използвате WeDart WDS1 за първи път, се уверете, че системата е монтирана в съответствие с инструкциите за сглобяване (вж. раздел 4 Инструкции за сглобяване) и че няма видими повреди по системата. Също така се уверете, че в светлинния пръстен или върху таблото за стрелички няма допълнителни аксесоари (напр. стрелички), когато устройството е включено.

5.1 Създаване на приложение и акаунт на WeDart

Инсталирайте приложението WeDart на своя смартфон или таблет с Android или iOS. Актуалните връзки за изтегляне можете да намерите на адрес www.wedart.io/app-download. Уверете се, че вашето смарт устройство има стабилна интернет връзка и включете Bluetooth. Отворете приложението WeDart. Сега вашето смарт устройство ще

поиска от вас да предоставите различни разрешения на приложението. Задължително е да се предоставят всички разрешения, за да се осигури правилна работа. След това ще видите приветстващ екран. След като го прочетете, можете да плъзнете наляво и да изберете бутона „Add Profile“ (Добавяне на профил). Следвайте инструкциите на приложението, за да запазите профила си. Плъзнете отново наляво и ще имате възможност да сдвоите вашата система WeDart WDS 1. Изберете бутона "Pair Device" (Сдвояване на устройство) и приложението автоматично ще потърси налични устройства. Изберете вашето устройство WeDart WDS 1 от списъка, за да го сдвоите.

5.2 Първи старт

Първо включете превключвателя за включване/изключване под светлинния пръстен, светлинният пръстен трябва да светне.

ВНИМАНИЕ: Не изключвайте уреда с ключа, преди да е бил изключен с помощта на приложението WeDart!

Сега вземете смартфона или таблета си с инсталирано приложение WeDart. Уверете се, че смарт устройството ви има стабилна интернет връзка и включете Bluetooth. Ако вече сте използвали приложението WeDart и нямате свързано устройство WeDart WDS1, изберете иконата WeDart WDS1 в заглавието на началния екран, за да получите достъп до менюто на устройството. Приложението WeDart автоматично ще потърси наличните устройства WeDart. Изберете вашето устройство от списъка, за да установите Bluetooth връзка. След това автоматично ще се върнете в менюто на устройството, където вече се виждат три бутона: "Connect WiFi", "Update" и "Calibrate".

За да се извърши първоначалното актуализиране на системата, WeDart WDS1 се нуждае от WiFi връзка. За да я установите, изберете "Connect WiFi" (Свързване с WiFi) в менюто на устройството. Изберете вашата Wi-Fi мрежа от списъка и въведете паролата си, за да установите връзка. След това автоматично ще бъдете върнати в менюто на устройството.

Сега изберете "Update" (използване), за да стартирате актуализацията на системата. Приложението WeDart ще ви покаже напредъка на актуализацията. След пълното изтегляне на актуализацията системата автоматично ще се рестартира и приложението WeDart автоматично ще потърси устройства WeDart WDS1. След кратко изчакване можете да се свържете отново със системата чрез Bluetooth. След това автоматично ще се върнете в менюто на устройството.

След като Bluetooth връзката е установена, калибрирането може да започне. За да започнете калибрирането, изберете "Calibrate" (Калибриране) в менюто на устройството и следвайте инструкциите в приложението WeDart. След това автоматично ще се върнете в менюто на устройството. Системата вече е настроена и готова за игра.

5.3 Избор на игра

За да започнете игра, първо изберете профилите и, ако е приложимо, гостите, които ще участват в играта, на началната страница на приложението WeDart. След това превъртете надолу, за да направите настройките на играта. Настройката по подразбиране е игра 501 Double Out, състояща се от 5 Legs (Best of 5). Началният резултат може да се зададе с помощта на плъзгача. Можете също така да избирате между Single Out и Double Out. Ако всички настройки отговарят на изискванията Ви, стартирайте играта, като натиснете бутона "Start Game“ (Стартирай играта).

5.4 Геймплей

След започване на играта на екрана винаги се показва профилът, чийто ред е дошъл. Сега могат да се хвърлят три стрелички, които се записват автоматично. Ако някоя стрела не е записана или не е записана правилно, моля, оставете стрелите в дартсборда и коригирайте резултата, като докоснете съответния резултат в приложението WeDart и

въведете правилната стойност чрез клавиатурата. Когато всички резултати се покажат правилно в приложението WeDart, моля, извадете стрелите от таблото за стрелички. Приложението автоматично показва следващото потребителско име и следващото хвърляне може да започне. Когато се достигне краят на играта, автоматично ще бъдете пренасочени към обобщението на играта.

ИНФОРМАЦИЯ: Ако стрелите са извадени от таблото за стрелички, преди да са записани всички резултати, това може да доведе до фалшиви открития. По подобен начин могат да възникнат фалшиви открития, ако стрелите са хвърлени, преди приложението да покаже свързаното с тях потребителско име.

5.5 Резюме на мача

След всяка завършена игра приложението WeDart ще покаже играта в обобщена таблица. Ако размерът на екрана е малък, изображението може да се различава.

5.6 Проникване в статистиката

Обобщението на поведението на играчите може да бъде извикано чрез функцията "History" в долния колонтитул на началната страница. Там се обобщава поведението на регистрирания профил при игра.

5.7 Изключване

ВНИМАНИЕ: Не изключвайте WeDart WDS1 с ключа за включване/изключване, преди да е бил изключен с помощта на приложението WeDart!

За да изключите системата, отворете менюто на устройството, като натиснете иконата WDS1 на началната страница на приложението WeDart. В долната половина на страницата ще намерите бутона "Switch Off“ (изключване). Натиснете бутона и изчакайте, докато Bluetooth връзката бъде прекъсната. След още 10 секунди светлинният пръстен на превключвателя за включване/изключване може да бъде изключен.

5.8 Актуализации на системата

ИНФОРМАЦИЯ: Не забравяйте да инсталирате всички системни актуализации веднага щом бъдат налични. Това е единственият начин да се осигури оптимална работа и дълъг експлоатационен живот на системата.

Ако е издадена нова актуализация, това се познава по това, че бутонът "Update" в менюто на устройството е оцветен. След това свържете системата към Wi-Fi мрежа. За да направите това, изберете "Connect Wi-Fi" в менюто на устройството. Изберете вашата Wi-Fi мрежа от списъка и въведете паролата си, за да установите връзка. След това автоматично ще бъдете върнати в менюто на устройството.

Сега изберете "Update", за да стартирате актуализацията на системата. Приложението WeDart ще ви покаже напредъка на актуализацията. След пълното изтегляне на актуализацията системата автоматично ще се рестартира и приложението WeDart автоматично ще потърси устройства WeDart. Можете да се свържете отново със системата чрез Bluetooth след кратко изчакване. След това автоматично ще бъдете върнати в менюто на устройството.

5.9 Поведение в случай на неизправност

Ако машината работи неправилно, например ако не се откриват никакви стрелички, опитайте да изключите машината чрез приложението WeDart, както е описано в 5.7, и извадете захранващия блок. След 15 секунди свържете отново захранващия блок и рестартирайте системата. Ако неизправността продължава да се появява отново, направете справка с нашата страница за отстраняване на неизправности на адрес www.wedart.io/quick-fixes. Там са описани най-често срещаните проблеми и решенията, които могат да помогнат.

Ако не можете да откриете проблема си на страницата за отстраняване на неизправности, свържете се с производителя по имейл на адрес contact@wedart.io с тема "Support".

Ако имате някакви въпроси относно приложението WeDart, моля, свържете се с производителя по имейл на адрес contact@wedart.io с тема "App Support".

5.10 Почистване и поддръжка

Системата WeDart не трябва да се почиства или обслужва, за да се гарантира правилното ѝ функциониране.

ВНИМАНИЕ: WDS1 не трябва да се почиства с влажни или електростатично зареждащи се материали, напр. микрофибърни кърпи! Това може да доведе до повреда на устройството.

6 Правила на играта

ИНФОРМАЦИЯ: В момента не всички изброени по-долу варианти на игри са възможни с приложението WeDart. Следващите инструкции са само с информационна цел.

6.1 121, 170, 180, X01

Играта започва със 121, 170, 180, 301, 501, 701 или 901 точки. В един рунд се хвърлят последователно по три стрелички. Спечелените точки се изваждат от началния резултат. Играта се печели от първия играч, който е отбелязал точно 0 точки. Ако резултатът падне под границата от 0 точки, наричана още "bust", целият рунд не се зачита и резултатът остава равен на резултата в началото на рунда.

Варианти:

- Single: само в играта се отбелязва броят на хвърлените стрелички. Целта е да се използват възможно най-малко стрелички, за да се получи 0 точки.
- Double In: Играта може да започне само с удар в двойно поле.
- Double Out: Играта може да бъде прекратена само с удар в двойно поле.
- Team: няколко играчи образуват отбор. Първият отбор, който достигне точно нула точки, печели.

6.2 High Score

Играта започва с 0 точки, а спечелените точки се добавят към началния резултат. В един рунд се хвърлят последователно три стрелички. Победител е играчът с най-висок резултат след 7 кръга.

6.3 Around the Clock

В един рунд се хвърлят последователно три стрелички. Целта е да се уцелят квадратчетата от 1 до 20 във възходящ ред, след което играта може да бъде прекратена чрез уцелване на "булсай". В най-добрия случай играта може да бъде завършена за 7 кръга. Победител е този, който пръв уцели всички квадратчета в правилния ред.

Варианти:

- Quick: Ако е постигнат двоен удар, следващият номер може да бъде пропуснат. Предпоследният номер може да бъде изигран веднага. Ако е уцелена тройка, следващите две числа могат да бъдат пропуснати.
- Double: Изхвърлят се само двойните полета.
- Triple: Изхвърлят се само тройните полета.

6.4 Cricket

Изиграват се сегменти 15, 16, 17, 18, 19, 20, както и „булсай“ на таблото за стрелички. Ако едно от числата бъде уцелено три пъти, то се счита за "затворено". Ако отново уцелите "затворено" число, получавате съответния брой точки. Ако всички играчи са затворили дадено число, с него не могат да се получават повече точки. Играчът, който е събрал най-голям брой точки, печели. Играта приключва, когато всички сегменти са "затворени".

Възможност:

- Прерязване на гърлото: попаденията в "затворено" число носят точки на останалите играчи, които имат отворено число. Победител е този, който има най-малко точки в края.

7 Изхвърляне

Апаратът не отделя вредни вещества. Затова демонтажът не изисква специални грижи, тъй като няма компоненти от опасни материали. Въпреки това той не трябва да се изхвърля в битовите отпадъци.

Електрическото и електронното оборудване съдържа ценни материали, които могат да бъдат рециклирани, и често компоненти като батерии, акумулатори или масла, които могат да представляват риск за човешкото здраве и околната среда, ако се обработват или изхвърлят неправилно. Тези компоненти обаче са необходими за правилното функциониране на уреда. Уредите, обозначени с този символ, не трябва да се изхвърлят заедно с битовите отпадъци.

Опаковъчните материали могат да се рециклират. За изработката са използвани следните материали: Стомана, EPP, PU. Тези материали се съдържат по-специално в следните компоненти:

Светлинен пръстен: Експандиран полипропилен (ЕНП)

Базова плоча: Стомана

Околовръстен пръстен: Пенополиуретан

За изхвърляне се препоръчва сортиране според вида на материала на отделните компоненти и предаването им в пунктове за събиране или рециклиране, създадени за тази цел.

Návod k montáži a obsluze

Před použitím si pečlivě přečtěte návod k obsluze a uschovejte jej na bezpečném místě. Upozorňujeme, že tato tištěná verze nemusí být aktuální. Aktuální digitální návod k obsluze je k dispozici ke stažení na www.wedart.io.

WeDart WDS1 ”WeDart 1”

Stav 01.08.2023

VAROVÁNÍ: PŘED INSTALACÍ SI PROSÍM POZORNĚ PŘEČTĚTE A ULOŽTE

Nebezpečí pro děti - ohrožení života udušením / spolknutím. Uchovávejte obalový materiál mimo dosah dětí! Udržujte malé části mimo dosah dětí. Mohlo by dojít k jejich spolknutí nebo vdechnutí! V případě nesprávného použití jakéhokoli druhu zanikají veškeré nároky na záruku!

Gratulujeme k nákupu systému WeDart!

Jsme velmi rádi, že jste součástí komunity WeDartu a že budete trénovat s WeDartem. Děkujeme vám za důvěru a podporu naší vize celosvětové steeldartové komunity pro všechny.

Před nastavením a používáním přístroje si pečlivě přečtěte tento návod k použití a uschovejte jej. Jedině tak lze přístroj používat bezpečně a spolehlivě. Zejména se seznamte s bezpečnostními pokyny.

Veškeré technické informace v této příručce byly výrobcem sestaveny s maximální pečlivostí a byly vypracovány s použitím účinných kontrolních opatření. Výrobce si vyhrazuje právo na změny v této příručce. Výrobce bude vděčný, pokud bude kdykoli informován o případných chybách nebo nejasnostech.

Aktuální verze tohoto návodu k obsluze je k dispozici ke stažení na adrese www.wedart.io.

Zde popsané pokyny je nutné bezpodmínečně dodržovat.

Tento dokument byl vypracován v souladu s normou IEEE-ISO 82079 a je platný pro

WeDart WDS1

dokud nebude zveřejněna novější verze. Číslo verze dokumentu je uvedeno identifikačním číslem pod tímto odstavcem.

Jednotka je označena identifikačním štítkem na základní desce.

Vydání technické příručky: WDS1/1.2

WeDart GmbH

Buschkoppel 8

22309 Hamburg

Germany

Webové stránky: www.wedart.io

E-mail: contact@wedart.io

Telefon: +49 176 345 99 222

Obsah

Obsah 3
1 Vysvětlení symbolů a bezpečnostních pokynů 4
2 Popis produktu 6
3 Technické poznámky 7
3.1 Shoda výrobku s předpisy 7
4 Návod k montáži 8
5 Použijte 9
5.1 Aplikace WeDart a vytvoření účtu 9
5.2 První start 10
5.3 Výběr hry 10
5.4 Hra 10
5.5 Shrnutí zápasu 10
5.6 Vhled do statistik 10
5.7 Vypnout 11
5.8 Aktualizace systému 11
5.9 Chování v případě poruch 11
5.10 Čištění a údržba 11
6 Pravidla hry 12
6.1 121, 170, 180, X01 12
6.2 High Score 12
6.3 Around the Clock 12
6.4 Cricket 12
7 Likvidace 13

1 Vysvětlení symbolů a bezpečnostních pokynů

	NEBEZPEČÍ: Nebezpečí úrazu elektrickým proudem s možnými následky vážného zranění nebo smrti.
	VAROVÁNÍ: Varování před možným zraněním nebo škodou na majetku.
	POZOR: Označení možných chyb
	INFO: Poskytuje doplňující informace a vysvětlení

Pro zajištění optimální životnosti a funkčnosti systému WeDart dodržujte následující pokyny:

- Nepokoušejte se jednotku otevřít násilím. Neobsahuje žádné díly, které by mohl opravit laik. V případě nutnosti opravy se obraťte na speciálně vyškoleného odborníka.
- Štěrbiny a další otvory na horní, boční a spodní straně skříně podporují ventilační systém. Aby byla zajištěna správná funkce jednotky a nedocházelo k jejímu přehřívání, nesmí být tyto otvory zablokovány, zakryty nebo ucpány.
- Nestrkejte ostré předměty štěrbinami do vnitřního prostoru spotřebiče, protože by se mohly dotknout částí pod napětím. Mohlo by dojít ke zkratu a požáru.
- Jednotka nesmí být umístěna v blízkosti radiátorů.
- Spotřebič se nesmí polévat žádnou tekutinou. Pokud se tak přesto stane, musí spotřebič zkontrolovat odborník.
- Přístroj nikdy nevystavujte dešti nebo vysoké vlhkosti.
- Pokud systém předáváte jiné osobě, ujistěte se, že tato osoba zná obsah návodu k montáži a obsluze.
- Před každým použitím zkontrolujte správnou funkci všech částí a v případě poruchy spotřebič nepoužívejte.

NEBEZPEČÍ: Před čištěním vždy odpojte spotřebič od elektrické sítě.

VAROVÁNÍ: Bezpečnostní zařízení slouží k vaší ochraně. Bezpečnostní zařízení nikdy neupravujte ani neobcházejte. Používejte pouze originální příslušenství a originální náhradní díly, zajišťují bezpečný a bezporuchový provoz spotřebiče. Informace o příslušenství a náhradních dílech získáte u svého prodejce nebo u společnosti WeDart.

UPOZORNĚNÍ: Při vybalování zkontrolujte úplnost rozsahu dodávky (obsahu) jednotky. V případě chybějícího příslušenství nebo poškození při přepravě informujte svého odborného prodejce.

WeDart nepřebírá žádnou odpovědnost za škody způsobené nedodržením těchto pokynů. Vyhrazujeme si právo na technické inovace nebo odchylky v barvě a designu. Uschovejte si prosím originální obal pro případné budoucí vrácení.

NEBEZPEČÍ: V následujících situacích hrozí nebezpečí zranění nebo smrti v důsledku úrazu elektrickým proudem.

- **V případě nebezpečí odpojte přístroj od napájení!**
  Přístroj je odpojen od napájení až po vytažení síťové zástrčky! Síťovou zástrčku nikdy nezapojujte ani neodpojujte mokrýma nebo vlhkýma rukama!
- **Nebezpečí úrazu elektrickým proudem!**
  V případě abnormálního hluku, kouře nebo zápachu, nebezpečí požáru nebo úrazu elektrickým proudem! Okamžitě odpojte přístroj od napájení a obraťte se na odborníka.
- **Přístroj nikdy neotvírejte násilím! Hrozí nebezpečí úrazu elektrickým proudem nebo požáru!**
  Uvnitř jednotky jsou volně přístupné části pod napětím.
- **Přístroj se nesmí čistit proudem vody!**
- **Nenechávejte v přístroji žádné cizí předměty! Nebezpečí zkratu, úrazu elektrickým proudem nebo požáru!** Zejména nevkládejte žádné předměty do vnitřního prostoru jednotky větracími otvory, protože by mohlo dojít k dotyku částí pod napětím.
- **Nevylévejte do přístroje žádné tekutiny! Nebezpečí úrazu elektrickým proudem nebo požáru!**
  Pokud se do přístroje vylily kapaliny, odpojte přístroj od napájení a nechte jej zkontrolovat odborníkem.

VAROVÁNÍ: V níže popsaných situacích hrozí riziko možného zranění nebo smrti.

- **Dodržujte bezpečnou vzdálenost!** Ujistěte se, že zařízení není umístěno přímo u průchodu (dveří), aby se nikomu nic nestalo, když šipka proletí kolem nebo se od něj odrazí. Během hry se nikdo nesmí nacházet v prostoru házení zařízení, aby šipky nikoho nezranily.
- **Nebezpečí převrácení!** Z bezpečnostních důvodů je nutné přístroj zajistit připevněním ke stěně podle montážního návodu.
- **Chraňte kabel! Nebezpečí zkratu nebo požáru!**
  Nebezpečí zakopnutí kvůli kabelům, které mohou vést po podlaze! Síťový kabel a zástrčkové spoje chraňte před mechanickým namáháním, např. rozdrcením nebo vytažením.
- **Tepelné nebezpečí! Nebezpečí popálení!**
  Jednotlivé komponenty dosahují vysokých provozních teplot.

VAROVÁNÍ: V následujících situacích hrozí nebezpečí poškození majetku.

- **K čištění přístroje nepoužívejte organická rozpouštědla (např. ředidlo) ani abrazivní čisticí prostředky!**
- **Zajistěte větrání! Nebezpečí přehřátí!**
  Štěrbiny a další otvory na vnější straně skříně slouží k větrání. Aby byla zajištěna správná funkce jednotky a nedocházelo k jejímu přehřívání, nesmí být otvory zablokovány nebo zakryty. Pro zajištění dostatečného větrání dodržujte vzdálenost 10 cm od stěn nebo podobných míst.
- **Dbejte na okolní podmínky!**
  Přípustná okolní teplota pro použití systému je 10° C až 25° C.
  Okolní vlhkost nesmí překročit 30 % až 80 % (bez kondenzace)! Nebezpečí poškození, zkratu nebo požáru! Přístroj není vhodný pro venkovní použití! Za žádných okolností nevystavujte jednotku vlhkosti nebo teplotám nad 50 °C. Nepoužívejte jednotku v blízkosti zdrojů intenzivního tepla. Nevystavujte jednotku rychlým výkyvům teplot nebo nadměrné prašnosti!
- **Nepovolené přestavby nebo úpravy přístroje jsou z bezpečnostních důvodů zakázány a vedou k zániku záruky!**
  Při výměně vadných dílů používejte pouze originální díly nebo díly schválené výrobcem. Originální díly nebo příslušenství nedodané výrobcem nelze testovat ani schválit. Jakákoli odpovědnost výrobce za škody způsobené použitím neoriginálních dílů a příslušenství je vyloučena.

2 Popis produktu

WeDart WDS1 je automatický bodovací a tréninkový systém pro šipky. Zaznamenává body dopadu šipek a automaticky vypočítává odpovídající skóre v závislosti na zvoleném herním režimu. Výstup všech údajů je možný pouze v případě, že je k zařízení připojena aplikace WeDart. Aplikace WeDart je k dispozici pro systémy Android a iOS a je povinnou součástí systému.

INFO: Bez aplikace WeDart nelze WeDart WDS1 provozovat.

Systém WeDart podporuje hráče šipek v jejich tréninku automatickým bodováním, vedením různých tréninkových her a zobrazováním herních statistik. Je možné hrát hry až s osmi účastníky.

Rozsah dodávky:
1 WeDart Autoscoring System
1 kalibrační tyč
1 napájecí jednotka
1 montážní sada
1 vrtací šablona
1 návod k obsluze

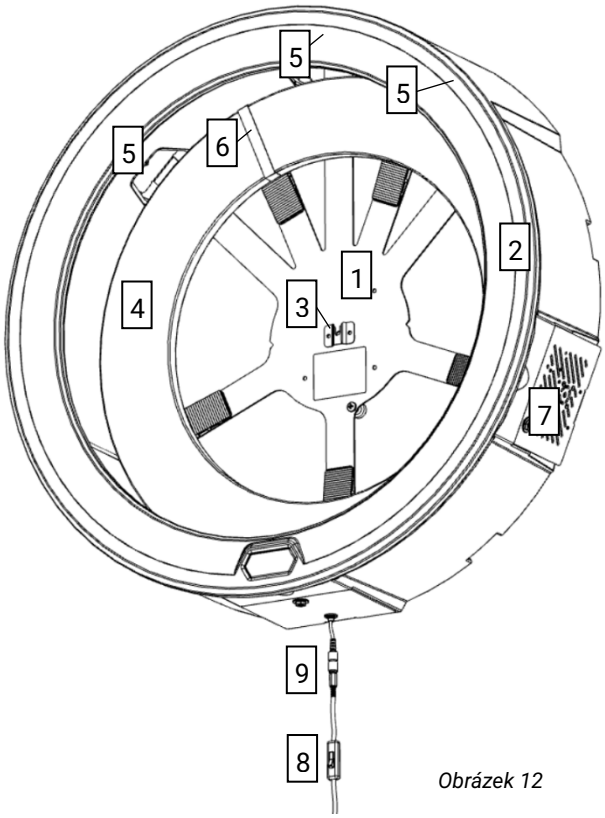

Obrázek 12

1	Základní deska
2	Světelný kroužek
3	Držitel desky
4	Obvodový prstenec
5	Fotoaparáty
6	Nylonový pás
7	Prostor pro elektroniku s pasivní ventilací
8	Vypínač
9	Připojovací zásuvka pro napájecí jednotku

VAROVÁNÍ: Přístroj je vybaven osvětlením LED. Nikdy se nedívejte přímo na LED diodu z krátké vzdálenosti nebo po delší dobu. Vyzařované záření může poškodit rohovku i sítnici.

3 Technické poznámky

Když je napájecí jednotka připojena k systému WeDart a k elektrické zásuvce, systém WeDart ještě není automaticky napájen. Chcete-li zařízení provozovat, zapněte vypínač.

INFORMACE: V zařízení WeDart WDS1 není žádné životu nebezpečné napětí, protože všechny proudové jednotky používají pouze napětí 5 V a 12 V.

Parametr	Hodnota
Rozměry (délka x šířka x hloubka)	763 mm x 763 mm x 204 mm
Hmotnost bez napájecí jednotky	6,0 kg
Provozní teplota	10 - 25 °C Teplota vzduchu
Vlhkost	30 % - 80 % (bez kondenzace)
Verze softwaru	1.0
Síťové napětí	100 - 240 VAC ~ 50/60 Hz
Jednotkové napětí	12 V
Max. Spotřeba energie	48 Wattů

NEBEZPEČÍ: Úraz elektrickým proudem v důsledku poškození kabelu - Pokud dojde k přerušení nebo poškození napájecího kabelu, pojistka nemusí vždy okamžitě vyhořet a může způsobit vážné zranění nebo dokonce smrt.

- Nedotýkejte se kabelu, dokud není zástrčka vytažena ze zásuvky.
- Poškozený kabel zcela vyměňte. Je zakázáno poškozený kabel opravovat.
- Opravy nechte provádět pouze odborným personálem.
- Kabely vždy pokládejte úhledně, bez nebezpečí zakopnutí, a vždy volte dostatečně dlouhé prodlužovací kabely.
- Kabel musí být vždy umístěn tak, aby byl chráněn proti stříkající vodě.
- Nedotýkejte se síťové zástrčky a zásuvky mokrýma rukama.
- Přístroj připojujte pouze ke střídavému proudu.
- Napětí uvedené na typovém štítku napájecí jednotky musí odpovídat napětí zdroje napájení.

3.1 Shoda výrobku s předpisy

Výrobek byl testován na shodu s následujícími směrnicemi a nařízeními:

Nařízení (ES) č. 1907/2006
Směrnice 2014/53/EU
Směrnice 2011/65/EU
Směrnice 2014/30/EU
Směrnice 2014/35/EU

4 Návod k montáži

Před zahájením montáže si pozorně přečtěte návod. Před zahájením montáže si připravte metr nebo metr, křížový šroubovák, tužku a vrták o průměru 8 mm v závislosti na materiálu stěny.

VAROVÁNÍ: Systém montujte pouze na pevné stěny, jako jsou betonové, pemzové nebo cihlové zdi. Na montáži systému se vždy podílejí nejméně dvě dospělé osoby.

Dodávaný upevňovací materiál:

	1 vrtací šablona
C	4 Šrouby (délka: 55 mm)
B	4 Hmoždinka (délka: 50 mm, průměr: 8 mm)
A	4 Distanční pouzdra (délka: 16 mm)
E	5 Fixační patky
D	5 Nosné šrouby (délka 16 mm)
F	5 Matice (M6)
	1 otevřený klíč (10 mm SW)

1. Vyjměte obsah balení a zkontrolujte jeho úplnost.
2. Pomocí vrtací šablony označte otvory. Za tímto účelem umístěte čáru do středu vrtací šablony ve výšce 1,73 m (v úrovni terče) a tužkou vyznačte na stěně propíchnutím papíru vrtací otvory zobrazené na šabloně.
3. Nyní vyvrtejte ve stěně na vyznačených místech otvory o průměru 8 mm a vložte do nich hmoždinky (B).
4. Nyní vezměte distanční objímky (A) a každou distanční objímkou (A) prostrčte jeden dlouhý šroub (C). Nyní je otočte křížovým šroubovákem asi o 1 cm do právě připevněných hmoždinek (B) a zatlačte distanční pouzdro (A) směrem ke stěně. Otáčejte šroubem (C) dále do zdi, dokud nebude vzdálenost mezi hlavou šroubu a distanční objímkou (A) 4 mm, když se distanční objímka (A) dotýká zdi.
5. Nyní umístěte jednotku WDS1 před sebe tak, aby logo WeDart směřovalo dolů, tj. aby nebylo vidět. Připevněte podpěrné šrouby (D) tak, že je zespodu zasunete do předvrtaných otvorů v základní desce (na obrázku 3 označené D) a utáhněte na nich matice (F) pomocí očkového klíče. Šroub by měl být nyní pevně připevněn k základní desce. Nyní otočte upevňovací patky (E) na opěrné šrouby (D), dokud se nedotknou matic (F), jak ukazuje obrázek 4.

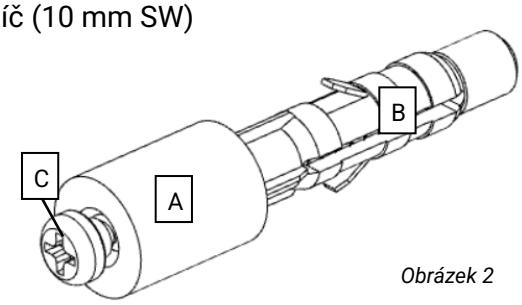

Obrázek 2

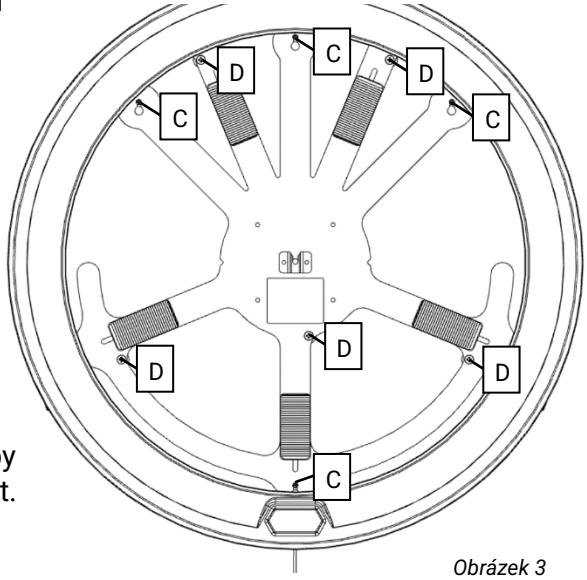

Obrázek 3

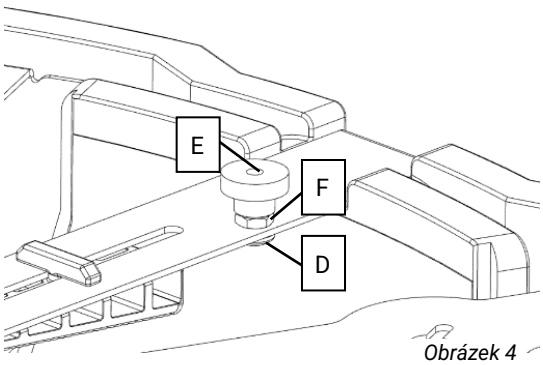

Obrázek 4

6. Zvedněte jednotku ke stěně a zavěste ji na šrouby ve stěně pomocí závěsů s klíčovou dírkou v základní desce tak, aby se distanční objímky (A) za základní deskou dotýkaly stěny, jak je znázorněno na obrázku 5. Nyní šrouby utáhněte křížovým šroubovákem.

7. Poté otočte upevňovací nožičky (E) směrem ke stěně tak, aby se lehce přitiskly ke stěně, a systém upevněte. Základová deska se při tom nesmí ohnout! Správnost instalace zkontrolujte lehkým tlakem ruky na přední část světelného kroužku, vlevo asi 30 cm vedle loga WeDart. Světelný kroužek by nemělo být možné posunout směrem ke stěně.

8. Vložte vybranou šipku do držáku (G) uprostřed základní desky. Pomocí klínů (H) ji vyrovnejte tak, aby povrch šipky byl rovnoběžný se stěnou. Začněte spodními klíny a poté pokračujte horními klíny. Šipky by nyní měly být pevně uchyceny v držáku desky (G).

9. Opatrně utáhněte nylonový pásek (J) na prostorovém kroužku (K), dokud se nedotýká prostorového kroužku (K) a spona není na straně prostorového kroužku (K) obrácené ke stěně. Poté vložte prostorový kroužek (K) mezi šipku a světelný kroužek tak, aby byl nylonový popruh mezi levou kamerou (L) a prostřední kamerou (M), jak je znázorněno na obrázku 7.

10. Nakonec připojte napájecí jednotku do připojovací zásuvky pod světelným kroužkem.

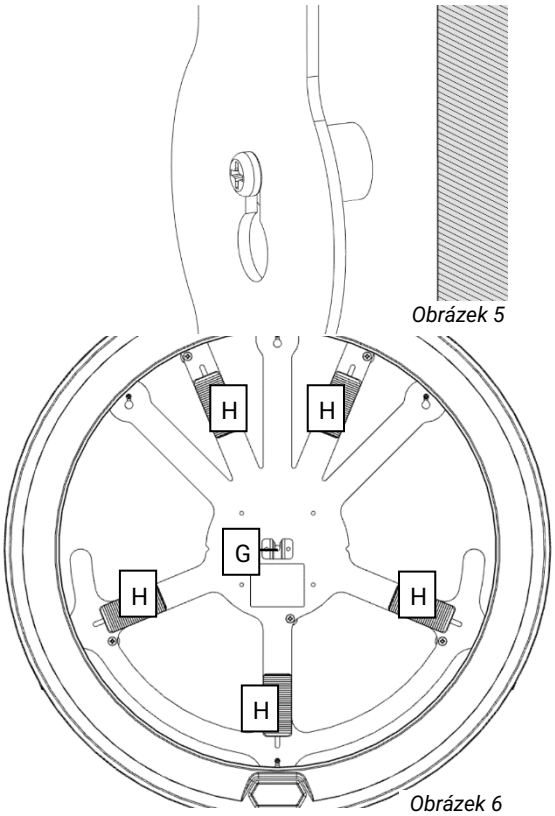

Obrázek 5

Obrázek 6

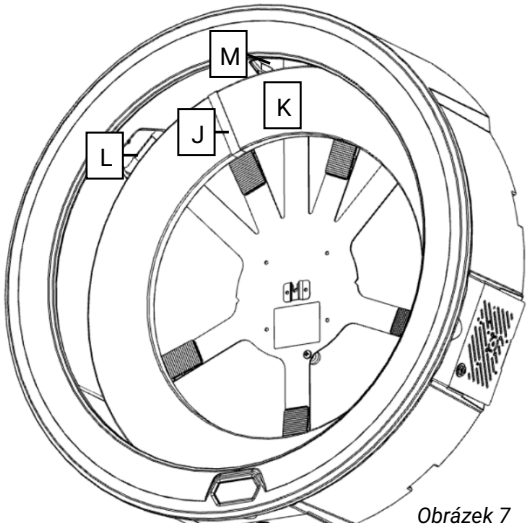

Obrázek 7

5 Použijte

Před prvním spuštěním systému WeDart WDS1 se ujistěte, že byl systém namontován v souladu s montážním návodem (viz kapitola 4 Montážní návod) a že na systému nejsou patrná žádná poškození. Rovněž se ujistěte, že ve světelném kroužku nebo na šipkách není žádné další příslušenství (např. šipky), když je přístroj zapnutý.

5.1 Aplikace WeDart a vytvoření účtu

Nainstalujte si aplikaci WeDart do chytrého telefonu nebo tabletu se systémem Android nebo iOS. Aktuální odkazy ke stažení najdete na adrese www.wedart.io/app-download. Ujistěte se, že vaše chytré zařízení má stabilní připojení k internetu, a zapněte Bluetooth. Otevřete aplikaci WeDart. Vaše chytré zařízení vás nyní požádá o udělení různých oprávnění aplikaci. Pro správnou funkci je nutné udělit všechna oprávnění. Poté se zobrazí uvítací obrazovka. Po jejím přečtení můžete přejet prstem doleva a vybrat tlačítko „Add Profile“. Podle pokynů aplikace uložte svůj profil. Znovu přejeďte doleva a zobrazí se možnost spárování systému WeDart WDS

1. Vyberte tlačítko „Pair Device“ (Spárovat zařízení) a aplikace automaticky vyhledá dostupná zařízení. Vyberte ze seznamu zařízení WeDart WDS 1 a spárujte jej.

5.2 První start

Nejprve zapněte vypínač pod světelným kroužkem, světelný kroužek by se měl rozsvítit.

UPOZORNĚNÍ: Nevypínejte přístroj na vypínači dříve, než byl vypnut pomocí aplikace WeDart!

Nyní si vezměte chytrý telefon nebo tablet s nainstalovanou aplikací WeDart. Ujistěte se, že vaše chytré zařízení má stabilní připojení k internetu, a zapněte Bluetooth. Pokud jste již použili aplikaci WeDart a nemáte připojené zařízení WeDart WDS1, vyberte ikonu WeDart WDS1 v záhlaví domovské obrazovky a přejděte do nabídky zařízení. Aplikace WeDart automaticky vyhledá dostupná zařízení WeDart. Vyberte zařízení ze seznamu a navažte připojení Bluetooth. Poté se automaticky vrátíte do Menu zařízení, kde jsou nyní viditelná tři tlačítka: "Connect WiFi", "Update" a "Calibrate".

K provedení úvodní aktualizace systému vyžaduje WeDart WDS1 připojení WiFi. To navážete výběrem možnosti "Connect WiFi" v nabídce zařízení. V seznamu vyberte svou síť Wi-Fi a zadejte heslo pro navázání spojení. Poté budete automaticky vráceni do Menu zařízení.

Nyní vyberte možnost "Update" a spusťte aktualizaci systému. Aplikace WeDart zobrazí průběh aktualizace. Po úplném stažení aktualizace se systém automaticky restartuje a aplikace WeDart automaticky vyhledá zařízení WeDart WDS1. Po krátkém čekání se můžete k systému opět připojit prostřednictvím Bluetooth. Poté se automaticky vrátíte do nabídky zařízení.

Jakmile je navázáno připojení Bluetooth, může být zahájena kalibrace. Chcete-li zahájit kalibraci, vyberte v nabídce zařízení možnost "Calibrate" a postupujte podle pokynů v aplikaci WeDart. Poté se automaticky vrátíte do Menu zařízení. Systém je nyní nastaven a připraven ke hře.

5.3 Výběr hry

Chcete-li zahájit hru, nejprve na úvodní stránce aplikace WeDart vyberte profily a případně hosty, kteří se mají hry zúčastnit. Poté přejděte dolů a proveďte nastavení hry. Ve výchozím nastavení je hra 501 Double Out skládá z maximálně 5 Legs (Best of 5). Počáteční skóre lze nastavit pomocí posuvníku. Můžete si také vybrat mezi Single Out a Double Out. Pokud všechna nastavení splňují vaše požadavky, spusťte hru stisknutím tlačítka "Start Game".

5.4 Hra

Po zahájení hry se na obrazovce vždy zobrazí profil, který je na řadě. Nyní lze házet tři šipky, které se automaticky zaznamenávají. Pokud se šipka nezaznamená nebo se nezaznamená správně, nechte šipky v šipkovém terči a opravte skóre klepnutím na příslušné skóre v aplikaci WeDart a zadáním správné hodnoty pomocí klávesnice. Jakmile se všechna skóre v aplikaci WeDart zobrazí správně, vyjměte šipky z terče. Aplikace automaticky zobrazí jméno dalšího uživatele a další hod může začít. Po dosažení konce hry budete automaticky přesměrováni na shrnutí hry.

INFO: Pokud jsou šipky odstraněny z terče dříve, než jsou zaznamenány všechny výsledky, může to vést k falešným detekcím. Stejně tak může dojít k falešným detekcím, pokud jsou šipky hozeny dříve, než aplikace zobrazí přiřazené uživatelské jméno.

5.5 Shrnutí zápasu

Po každé dokončené hře se v aplikaci WeDart zobrazí její přehled v tabulce. Zobrazení se může lišit, pokud je velikost obrazovky malá.

5.6 Vhled do statistik

Souhrn chování při hraní lze vyvolat pomocí funkce "History" v zápatí na domovské stránce. Zde je shrnuto herní chování registrovaného profilu.

5.7 Vypnout

UPOZORNĚNÍ: Nevypínejte WeDart WDS1 vypínačem dříve, než byl vypnut pomocí aplikace WeDart!

Chcete-li systém vypnout, otevřete nabídku zařízení stisknutím ikony WDS1 na úvodní stránce aplikace WeDart. V dolní polovině stránky najdete tlačítko "Switch Off". Klepněte na tlačítko a vyčkejte, dokud nebude připojení Bluetooth odpojeno. Po dalších 10 sekundách se může vypnout světelný kroužek na vypínači.

5.8 Aktualizace systému

INFO: Nezapomeňte nainstalovat všechny aktualizace systému, jakmile budou k dispozici. Jen tak zajistíte optimální provoz a dlouhou životnost systému.

Pokud byla vydána nová aktualizace, poznáte to podle toho, že tlačítko "Update" v nabídce zařízení je barevné. Poté připojte systém k síti Wi-Fi. To provedete tak, že v nabídce zařízení vyberete možnost "Connect WiFi". V seznamu vyberte síť Wi-Fi a zadejte heslo pro navázání spojení. Poté budete automaticky vráceni do nabídky zařízení.

Nyní vyberte možnost "Update" a spusťte aktualizaci systému. Aplikace WeDart zobrazí průběh aktualizace. Po úplném stažení aktualizace se systém automaticky restartuje a aplikace WeDart automaticky vyhledá zařízení WeDart. Po krátkém čekání se můžete k systému znovu připojit prostřednictvím Bluetooth. Poté budete automaticky vráceni do nabídky zařízení.

5.9 Chování v případě poruch

Pokud stroj nefunguje správně, např. pokud nejsou detekovány žádné šipky, zkuste stroj vypnout pomocí aplikace WeDart, jak je popsáno v části 5.7, a vyjměte napájecí jednotku. Po 15 sekundách znovu připojte napájecí zdroj a restartujte systém. Pokud se porucha přesto znovu objeví, podívejte se na naši stránku pro řešení problémů na adrese www.wedart.io/quick-fixes. Tam jsou popsány nejčastější problémy a řešení, která mohou pomoci.

Pokud na stránce pro řešení problémů nenajdete svůj problém, kontaktujte výrobce e-mailem na adrese contact@wedart.io s předmětem "Support".

Máte-li jakékoli dotazy týkající se aplikace WeDart, obraťte se na výrobce e-mailem na adrese contact@wedart.io s předmětem "App Support".

5.10 Čištění a údržba

Systém WeDart není třeba čistit ani udržovat, aby byl v dobrém provozním stavu.

POZOR: WDS1 se nesmí čistit vlhkými nebo elektrostaticky nabitými materiály, např. utěrkami z mikrovlákna! Mohlo by dojít k poškození přístroje.

6 Pravidla hry

INFO: Aplikace WeDart v současné době neumožňuje všechny níže uvedené herní varianty. Následující pokyny mají pouze informativní charakter.

6.1 121, 170, 180, X01

Hra začíná se 121, 170, 180, 301, 501, 701 nebo 901 body. V každém kole se střídavě hází třemi šipkami. Získané body se odečítají od počátečního skóre. Hru vyhrává hráč, který jako první získá přesně 0 bodů. Pokud skóre klesne pod hranici 0 bodů, celé kolo se nezapočítává a skóre zůstává na úrovni skóre na začátku kola.

Varianty:

- Single: Při samotné hře se zaznamenává počet hozených šipek. Cílem je získat co nejméně šipek, abyste získali 0 bodů.
- Double In: Hru lze zahájit pouze úderem do dvojitého pole.
- Double Out: Hru lze ukončit pouze úderem do dvojitého pole.
- Team: Několik hráčů tvoří tým. Vyhrává tým, který jako první dosáhne přesně nula bodů.

6.2 High Score

Hra začíná s 0 body a získané body se přičítají k počátečnímu skóre. V každém kole se střídavě hází třemi šipkami. Vítězem se stává hráč s nejvyšším počtem bodů po 7 kolech.

6.3 Around the Clock

V každém kole se střídavě hází třemi šipkami. Cílem je zasáhnout čtverce od 1 do 20 ve vzestupném pořadí, poté lze hru ukončit zásahem do terče „Bullseye“. V nejlepším případě lze tedy hru dokončit v 7 kolech. Vítězem se stává ten, kdo jako první zasáhne všechny čtverce ve správném pořadí.

Varianty:

- Quick: Pokud se trefí dvojnásobek, může být následující číslo vynecháno. Předposlední číslo může být zahráno okamžitě. Pokud padne trojité číslo, mohou být následující dvě čísla přeskočena.
- Double: Vyhazují se pouze dvojitá pole.
- Triple: Vyhazují se pouze trojitá pole.

6.4 Cricket

Hrají se segmenty 15, 16, 17, 18, 19, 20 a terč “Bullseye” na šipkách. Pokud je jedno z čísel zasaženo třikrát, je číslo považováno za "uzavřené". Pokud "uzavřené" číslo trefíte znovu, získáte odpovídající počet bodů. Pokud číslo uzavřeli všichni hráči, nelze s tímto číslem získat žádné další body. Vyhrává hráč, který získá nejvyšší počet bodů. Hra končí, jakmile jsou všechny segmenty "uzavřeny".

Možnost:

- Cut Throat: zásahy do "uzavřeného" čísla přinášejí body zbývajícím hráčům, kteří mají toto číslo otevřené. Vítězem se stává ten, kdo má na konci nejméně bodů.

7 Likvidace

Přístroj neuvolňuje žádné škodlivé látky. Demontáž proto nevyžaduje žádnou zvláštní péči, protože žádné součásti nejsou vyrobeny z nebezpečných materiálů. Přesto se nesmí vyhazovat do domovního odpadu.

Elektrická a elektronická zařízení obsahují cenné recyklovatelné materiály a často i součásti, jako jsou baterie, akumulátory nebo olej, které mohou při nesprávné manipulaci nebo likvidaci představovat riziko pro lidské zdraví a životní prostředí. Tyto součásti jsou však nezbytné pro správný provoz spotřebiče. Spotřebiče označené tímto symbolem se nesmí likvidovat společně s domovním odpadem.

Obalové materiály jsou recyklovatelné. Při výrobě byly použity následující materiály: Ocel, Expandovaný polypropylen, Polyuretan. Tyto materiály jsou obsaženy zejména v následujících komponentech:

Světelný kroužek: Expandovaný polypropylen

Základní deska: Ocel

Obvodový kroužek: Polyuretan

Pro likvidaci se doporučuje třídit jednotlivé součásti podle druhu materiálu a předávat je do sběrných nebo recyklačních míst zřízených k tomuto účelu.

Monterings- og betjeningsvejledning

Læs brugsanvisningen omhyggeligt før brug, og opbevar den et sikkert sted. Bemærk venligst, at denne trykte version muligvis ikke er aktuel. En aktuel digital betjeningsvejledning kan downloades på www.wedart.io.

WeDart WDS1 ”WeDart 1”

Status 01.08.2023

ADVARSEL: LÆS VENLIGST OMHYGGELIGT, FØR DU INSTALLERER OG GEM

Fare for børn - livsfare ved kvælning/synkning. Hold emballagen væk fra børn! Opbevar små dele utilgængeligt for børn. Disse kan sluges eller inhaleres! I tilfælde af ukorrekt brug af enhver art, udløber alle garantikrav!

Tillykke med købet af dit WeDart-system!

Vi er meget glade for, at du er en del af WeDart-fællesskabet, og at du vil træne med WeDart. Tak for din tillid og din støtte til vores vision om et verdensomspændende steeldart-fællesskab for alle.

Før du sætter apparatet op og bruger det, skal du læse denne brugsanvisning omhyggeligt og opbevare den. Dette er den eneste måde at bruge enheden sikkert og pålideligt på. Du skal især gøre dig bekendt med sikkerhedsinstruktionerne.

Alle tekniske oplysninger i denne manual er udarbejdet af producenten med den største omhu og er blevet udarbejdet ved hjælp af effektive kontrolforanstaltninger. Producenten forbeholder sig ret til at foretage ændringer i denne vejledning. Producenten vil til enhver tid være taknemmelig for at blive informeret om eventuelle fejl eller uklarheder.

Den aktuelle version af denne brugsanvisning kan downloades på www.wedart.io.

De her beskrevne anvisninger skal følges uden undtagelse.

Dette dokument er udarbejdet i overensstemmelse med IEEE-ISO 82079-standarden og er gyldigt for

WeDart WDS1

indtil en nyere version er offentliggjort. Dokumentets versionsnummer er angivet ved hjælp af identifikationsnummeret under dette afsnit.

Enheden identificeres ved hjælp af ID-mærket på bundpladen.

Udgave af den tekniske vejledning: WDS1/1.2

WeDart GmbH

Buschkoppel 8

22309 Hamburg

Germany

Hjemmeside: www.wedart.io

E-mail: contact@wedart.io

Telefon: +49 176 345 99 222

Indholdsfortegnelse

Indholdsfortegnelse 3
1 Forklaring af symboler og sikkerhedsanvisninger 4
2 Produktbeskrivelse 6
3 Tekniske noter 7
3.1 Produktoverholdelse 7
4 Monteringsvejledning 8
5 Brug 9
5.1 WeDart-app og oprettelse af en konto 9
5.2 Første start 10
5.3 Valg af spil 10
5.4 Gameplay 10
5.5 Resumé af kampen 10
5.6 Statistisk indsigt 10
5.7 Sluk 11
5.8 Systemopdateringer 11
5.9 Adfærd i tilfælde af funktionsfejl 11
5.10 Rengøring og vedligeholdelse 11
6 Spillets regler 12
6.1 121, 170, 180, X01 12
6.2 High Score 12
6.3 Around the Clock 12
6.4 Cricket 12
7 Bortskaffelse 13

1 Forklaring af symboler og sikkerhedsanvisninger

	FARE: Fare for elektrisk stød med alvorlig personskade eller dødsfald som følge.
	ADVARSEL: Advarsel om mulig personskade eller skade på ejendom.
	FORSIGTIG: Angivelse af mulige fejl
	INFO: giver supplerende oplysninger og forklaringer

Overhold venligst følgende anvisninger for at sikre optimal levetid og funktionalitet for dit WeDart-system:

- Forsøg ikke at åbne enheden med magt. Den indeholder ingen dele, som kan repareres af en lægmand. Kontakt en specialuddannet fagmand, hvis det er nødvendigt at foretage en reparation.
- Slots og andre åbninger på toppen, siderne og bunden af kabinettet understøtter ventilationssystemet. For at sikre, at apparatet fungerer korrekt og ikke overophedes, må disse åbninger ikke blokeres, tildækkes eller blokeres.
- Skub ikke skarpe genstande gennem slidserne ind i apparatets indre, da de kan komme i kontakt med strømførende dele. Dette kan forårsage kortslutning og efterfølgende brand.
- Enheden må ikke placeres i nærheden af radiatorer.
- Der må ikke hældes væske af nogen art over apparatet. Hvis dette alligevel sker, skal apparatet kontrolleres af en specialist.
- Udsæt aldrig enheden for regn eller høj luftfugtighed.
- Hvis du giver systemet videre til en anden person, skal du sørge for, at denne person kender indholdet af monterings- og betjeningsvejledningen.
- Før hver brug skal du kontrollere, at alle dele fungerer korrekt, og du må ikke bruge apparatet, hvis der opstår funktionsfejl.

FARE: Tag altid stikket ud af stikkontakten, før du rengør apparatet.

ADVARSEL: Sikkerhedsanordninger er til for at beskytte dig. Ændr eller omgå aldrig sikkerhedsanordninger. Brug kun originalt tilbehør og originale reservedele, da de sikrer en sikker og problemfri drift af apparatet. Kontakt din forhandler eller WeDart for at få oplysninger om tilbehør og reservedele.

FORSIGTIG: Når du pakker ud, skal du kontrollere, at enhedens leveringsomfang (indhold) er fuldstændigt. I tilfælde af manglende tilbehør eller transportskader skal du kontakte din forhandler.

WeDart påtager sig intet ansvar for skader forårsaget af manglende overholdelse af disse instruktioner. Vi forbeholder os ret til tekniske nyskabelser eller afvigelser i farve og design. Opbevar venligst den originale emballage for mulig fremtidig returnering.

FARE: Der er risiko for personskade eller død som følge af elektrisk stød i følgende situationer.

- **I tilfælde af fare skal du afbryde enheden fra strømforsyningen!**
  Apparatet er først frakoblet strømforsyningen, når netstikket er trukket ud! Sæt aldrig stikket i eller tag stikket ud af stikkontakten med våde eller fugtige hænder!
- **Fare for elektrisk stød!**
  I tilfælde af unormal støj, røg eller lugt, fare for brand eller elektrisk stød! Afbryd straks enheden fra strømforsyningen, og kontakt en specialist.
- **Åbn aldrig enheden med magt! Fare for elektrisk stød eller brand!**
  Der er strømførende dele i enheden, som er frit tilgængelige.
- **Enheden må ikke rengøres med en vandstråle!**
- **Efterlad ingen fremmedlegemer i apparatet! Fare for kortslutning, elektrisk stød eller brand!**
  Især må du ikke føre genstande ind i enhedens indre gennem ventilationsåbningerne, da strømførende dele kan blive berørt.
- **Spild ikke væske i apparatet! Fare for elektrisk stød eller brand!**
  Hvis der er blevet spildt væsker i apparatet, skal du afbryde apparatet fra strømforsyningen og få det kontrolleret af en specialist.

ADVARSEL: I de situationer, der er beskrevet nedenfor, er der risiko for personskade eller død.

- **Hold en sikker afstand!** Sørg for, at anordningen ikke er placeret direkte ved en passage (dør), så ingen kommer til skade, hvis en pil kastes forbi eller preller af på den. Under spillet må ingen personer opholde sig i anordningens kasteområde, så ingen kan komme til skade med dartpile.
- **Fare for at tippe!** Af sikkerhedshensyn er det vigtigt at fastgøre apparatet til væggen i overensstemmelse med installationsvejledningen.
- **Beskyt kablet! Fare for kortslutning eller brand!**
  Risiko for at snuble på grund af kabler, der muligvis løber langs gulvet! Beskyt netkablet og stikforbindelserne mod mekanisk belastning som f.eks. knusning eller træk.
- **Termisk fare! Risiko for forbrændinger!**
  De enkelte komponenter kan opnå høje driftstemperaturer.

ADVARSEL: Der er risiko for materielle skader i følgende situationer.

- **Brug ikke organiske opløsningsmidler (f.eks. fortynder) eller slibende rengøringsmidler til at rengøre apparatet!**
- **Sørg for ventilation! Fare for overophedning!**
  Slots og andre åbninger på ydersiden af kabinettet er til ventilation. For at sikre, at apparatet fungerer korrekt og ikke overophedes, må åbningerne ikke blokeres eller tildækkes. For at sikre tilstrækkelig ventilation skal du holde en afstand på 10 cm fra vægge eller lignende for at sikre tilstrækkelig ventilation.
- **Overhold de omgivende forhold!**
  Den tilladte omgivelsestemperatur ved brug af systemet er 10° C til 25° C.
  Den omgivende luftfugtighed må ikke overstige 30 % til 80 % (ikke-kondenserende)! Risiko for beskadigelse, kortslutning eller brand! Enheden er ikke egnet til udendørs brug! Enheden må under ingen omstændigheder udsættes for fugt eller temperaturer over 50° C. Brug ikke enheden i nærheden af kilder til kraftig varme. Udsæt ikke enheden for hurtige temperatursvingninger eller for meget støv!
- **Uautoriserede ombygninger eller ændringer af enheden er af sikkerhedshensyn forbudt og medfører, at garantien bortfalder!**
  Når du udskifter defekte dele, må du kun bruge originale dele eller dele, der er godkendt af producenten. Originale dele eller tilbehør, der ikke er leveret af fabrikanten, kan hverken afprøves eller godkendes. Producenten er ikke ansvarlig for skader, der skyldes brug af ikke-originale dele og tilbehør.

2 Produktbeskrivelse

WeDart WDS1 er et automatisk scorings- og træningssystem til dartsporten. Den registrerer dartpilenes nedslagspunkter og beregner automatisk de tilsvarende point, afhængigt af den valgte spiltilstand. Det er kun muligt at få alle data ud, hvis WeDart-appen er tilsluttet enheden. WeDart-appen er tilgængelig til Android og iOS og er en obligatorisk del af systemet.

INFO: Det er ikke muligt at betjene WeDart WDS1 uden WeDart-appen.

WeDart-systemet støtter dartspillere i deres træning ved at score automatisk, guide forskellige træningsspil og vise spilstatistik. Der er mulighed for spil med op til otte deltagere.

Leveringsomfang:
1 WeDart Autoscoring System
1 kalibreringsstang
1 strømforsyningsenhed
1 Monteringssæt
1 boreskabelon
1 Brugsanvisning

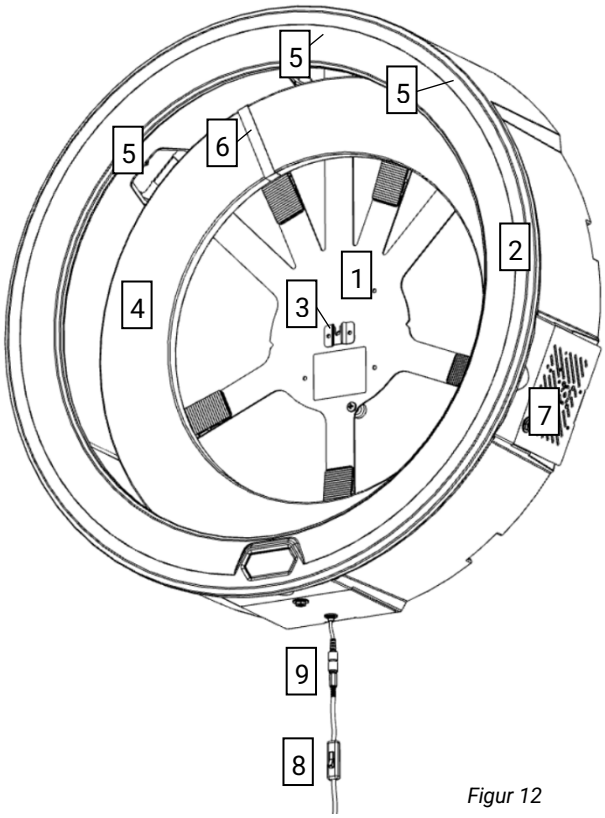

Figur 12

1	Grundplade
2	Lysring
3	Bestyrelsesmedlem
4	Omkring ring
5	Kameraer
6	Nylonbælte
7	Elektronikrum med passiv ventilation
8	Tænd/sluk-knap
9	Tilslutningsdåse til strømforsyningsenheden

ADVARSEL: Enheden er udstyret med LED-belysning. Kig aldrig direkte på LED'en på kort afstand eller i længere tid. Den udsendte stråling kan skade både hornhinden og nethinden.

3 Tekniske noter

Når strømforsyningsenheden er tilsluttet WeDart-systemet og en stikkontakt, er WeDart-systemet endnu ikke automatisk forsynet med strøm. For at betjene maskinen skal du tænde for tænd/sluk-knappen.

INFO: Der er ingen livstruende spændinger i WeDart WDS1, da alle strømførende enheder kun bruger 5V og 12V.

Parameter	Værdi
Mål (længde x bredde x dybde)	763 mm x 763 mm x 204 mm
Vægt uden strømforsyningsenhed	6,0 kg
Driftstemperatur	10 - 25 °C Lufttemperatur
Fugtighed	30% - 80% (ikke-kondenserende)
Software-version	1.0
Netspænding	100 - 240 VAC ~ 50/60 Hz
Enhedsspænding	12 V
Max. Strømforbrug	48 Watt

FARE: Elektrisk stød på grund af beskadigelse af kablet - Hvis strømkablet skæres over eller beskadiges, udløses sikringen ikke altid med det samme og kan forårsage alvorlig personskade eller endog døden.

- Rør ikke ved kablet, før stikket er taget ud af stikkontakten.
- Udskift det beskadigede kabel fuldstændigt. Det er forbudt at sætte et defekt kabel i forbindelse med et defekt kabel.
- Lad kun fagfolk udføre reparationer.
- Læg altid kablerne pænt og uden snublefare, og vælg altid forlængerkabler, der er lange nok.
- Kablet skal altid placeres stænktæt.
- Rør ikke ved stikkontakten og stikkontakten med våde hænder.
- Tilslut kun enheden til vekselstrøm.
- Den spænding, der er angivet på strømforsyningsenhedens typeskilt, skal stemme overens med spændingen i strømkilden.

3.1 Produktoverholdelse

Produktet er blevet testet for overensstemmelse med følgende direktiver og forordninger:

Forordning (EF) nr. 1907/2006
Direktiv 2014/53/EU
Direktiv 2011/65/EU
Direktiv 2014/30/EU
Direktiv 2014/35/EU

4 Monteringsvejledning

Læs vejledningen omhyggeligt, før du begynder at samle den. Før du går i gang med monteringen, skal du have et målebånd eller en målestok, en Phillips-skruetrækker, en blyant og et 8 mm bor klar, afhængigt af vægmaterialet.

ADVARSEL: Systemet må kun monteres på solide vægge, f.eks. beton, pimpsten eller murstensvægge. Monter altid systemet sammen med mindst to voksne personer.

Medfølgende fastgørelsesmateriale:

	1 boreskabelon
C	4 skruer (længde: 55 mm)
B	4 dyvel (længde: 50 mm, diameter: 8 mm)
A	4 afstandshylstre (længde: 16 mm)
E	5 Fastgørelsesfødder
D	5 Støtteskruer (længde 16 mm)
F	5 møtrikker (M6)
	1 unbrakonøgle (10 mm)

1. Fjern pakkens indhold, og kontrollér, om den er komplet.
2. Brug boreskabelonen til at markere borehullerne. For at gøre dette skal du placere linjen i midten af boreskabelonen i en højde på 1,73 m (i niveau med bullseye) og markere borehullerne vist på skabelonen på væggen med blyanten ved at gennembore papiret.
3. Bor nu huller med en diameter på 8 mm i væggen på de markerede steder, og sæt dyvlerne (B) ind i hullerne.
4. Tag nu afstandshylserne (A) og skub en lang skrue (C) gennem hver afstandshylse (A). Drej dem nu med Phillips-skruetrækkeren ca. 1 cm ind i dyblerne (B), som du lige har monteret, og skub afstandshylsteret (A) ind mod væggen. Drej skruen (C) længere ind i væggen, indtil der er en afstand på 4 mm mellem skruehovedet og afstandshylsteret (A), når afstandshylsteret (A) berører væggen.
5. Placer nu WDS1-enheden foran dig, så WeDart-logoet vender nedad, dvs. at det ikke er synligt for dig. Fastgør støtteskruerne (D) ved at føre dem nedefra gennem de forborede huller i bundpladen (markeret D i figur 3), og stram møtrikkerne (F) på dem med en skruenøgle med åben ende. Skruen skal nu være fast monteret på bundpladen. Drej nu fastgørelsesfødderne (E) på støtteskruerne (D), indtil de rører møtrikken (F), som vist i figur 4.

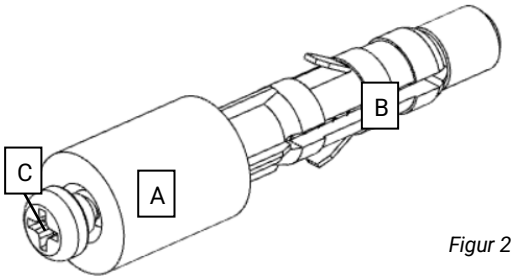

Figur 2

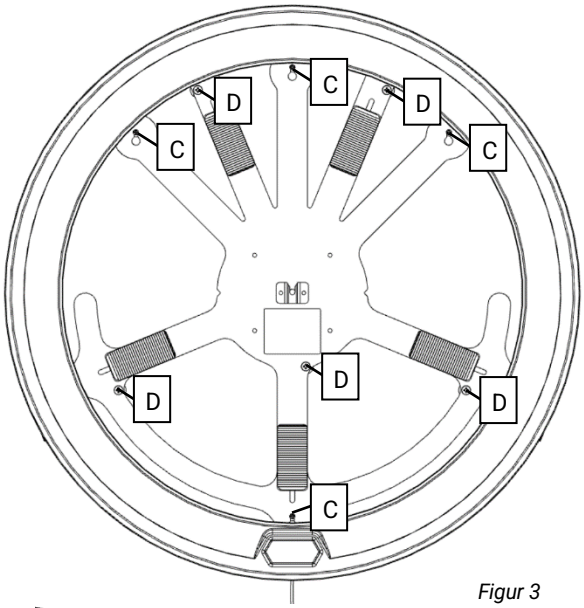

Figur 3

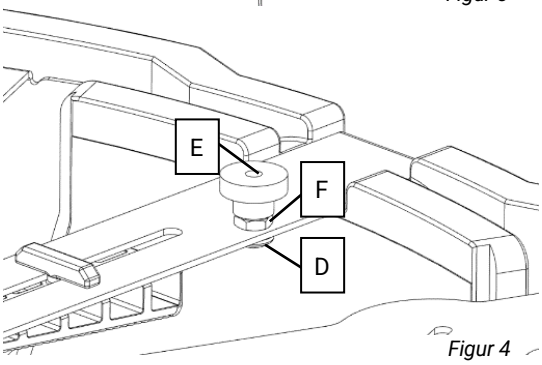

Figur 4

6. Løft enheden op til væggen, og hæng den op på skruerne i væggen med nøglehulsophængene i bundpladen, så afstandshullerne (A) bag bundpladen berører væggen, som vist i figur 5. Spænd nu skruerne med en Phillips-skruetrækker.

Figur 5

7. Drej derefter fastgørelsesfødderne (E) mod væggen, så de trykker let mod væggen, og fastgør systemet. Grundpladen må ikke bøjes under denne proces! Kontroller den korrekte installation ved at lægge et let tryk med hånden på lysringens forside, ca. 30 cm til venstre ved siden af WeDart-logoet. Det bør ikke være muligt at flytte lysringen mod væggen.
8. Sæt den ønskede dartskive i kortholderen (G) i midten af bundpladen. Juster den ved hjælp af kilerne (H), så dartskivens overflade er parallel med væggen. Start med de nederste kiler og fortsæt derefter med de øverste kiler. Dartskiven skal nu sidde godt fast i holderen (G).
9. Spænd forsigtigt nylonremmen (J) på surroundringen (K), indtil den er i kontakt med surroundringen (K), og spændebåndet sidder på den side af surroundringen (K), der vender mod væggen. Indsæt derefter surroundringen (K) mellem dartskiven og lysringen, så nylonremmen er mellem venstre kamera (L) og det midterste kamera (M), som vist i figur 7.
10. Slutteligt skal du tilslutte strømforsyningsenheden til tilslutningsdåsen under lysringen.

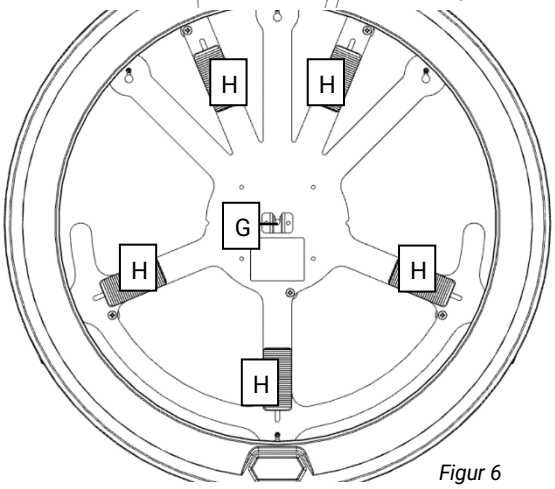

Figur 6

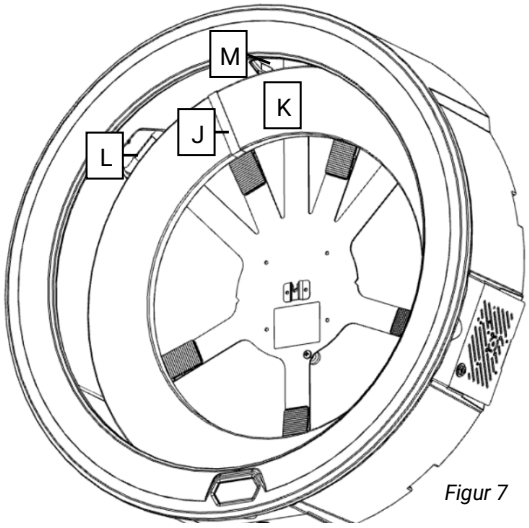

Figur 7

5 Brug

Før du tager din WeDart WDS1 i brug første gang, skal du sikre dig, at systemet er blevet monteret i overensstemmelse med monteringsvejledningen (se afsnit 4 Monteringsvejledning), og at der ikke er synlige skader på systemet. Sørg også for, at der ikke er yderligere tilbehør i lysringen eller på dartskiven (f.eks. dartpile), når enheden er tændt.

5.1 WeDart-app og oprettelse af en konto

Installer WeDart-appen på din Android- eller iOS-smartphone eller -tablet. Du kan finde de aktuelle downloadlinks på www.wedart.io/app-download. Sørg for, at din smart-enhed har en stabil internetforbindelse, og slå Bluetooth til. Åbn WeDart-appen. Din smart-enhed vil nu bede dig om at give appen forskellige tilladelser. Det er vigtigt, at alle tilladelser er givet for at muliggøre korrekt drift. Derefter vises en velkomstskærm. Når du har læst dette, kan du stryge til venstre og vælge knappen Tilføj profil. Følg appens anvisninger for at gemme din profil. Stryg til venstre igen, og du får mulighed for at parre dit WeDart WDS 1-system. Vælg knappen "Pair Device", og appen vil automatisk søge efter tilgængelige enheder. Vælg din WeDart WDS 1-enhed på listen for at parre den.

5.2 Første start

Tænd/sluk-knappen under lysringen, og lysringen skal nu lyse op.

FORSIGTIG: Du må ikke slukke for enheden ved kontakten, før den er blevet slukket med WeDart-appen!

Tag nu din smartphone eller tablet med WeDart-appen installeret. Sørg for, at din smart-enhed har en stabil internetforbindelse, og slå Bluetooth til. Hvis du allerede har brugt WeDart-appen og ikke har en WeDart WDS1-enhed tilsluttet, skal du vælge WeDart WDS1-ikonet i overskriften på startskærmen for at få adgang til enhedsmenuen. WeDart-appen vil automatisk søge efter tilgængelige WeDart-enheder. Vælg din enhed på listen for at oprette en Bluetooth-forbindelse. Du vender derefter automatisk tilbage til enhedsmenuen, hvor der nu er tre knapper synlige: "Connect WiFi", "Update" og "Calibrate".

For at udføre den første systemopdatering kræver WeDart WDS1 en WiFi-forbindelse. Du kan oprette dette ved at vælge "Connect WiFi" i enhedsmenuen. Vælg dit Wi-Fi-netværk på listen, og indtast din adgangskode for at oprette en forbindelse. Du vil derefter automatisk blive sendt tilbage til enhedsmenuen.

Vælg nu "Update" for at starte systemopdateringen. WeDart-appen viser dig, hvordan opdateringen skrider frem. Når opdateringen er blevet downloadet fuldstændigt, genstarter systemet automatisk, og WeDart-appen søger automatisk efter WeDart WDS1-enheder. Efter en kort ventetid kan du genoprette forbindelsen til systemet via Bluetooth. Du vender derefter automatisk tilbage til enhedsmenuen.

Så snart Bluetooth-forbindelsen er etableret, kan kalibreringen begynde. For at starte kalibreringen skal du vælge "Calibrate" i enhedsmenuen og følge instruktionerne i WeDart-appen. Du vender derefter automatisk tilbage til enhedsmenuen. Systemet er nu konfigureret og klar til at spille.

5.3 Valg af spil

Hvis du vil starte et spil, skal du først vælge de profiler og evt. gæster, der skal deltage i spillet, på WeDart-appens startside. Rul derefter ned for at foretage spilindstillingerne. Standardindstillingen er et 501 Double Out-spil bestående af maksimalt 5 Legs (Best of 5). Startscoren kan indstilles ved hjælp af skyderen. Du kan også vælge mellem Single Out og Double Out. Hvis alle indstillingerne opfylder dine krav, kan du starte spillet ved at trykke på knappen "Start Game".

5.4 Gameplay

Når et spil er startet, viser skærmen altid den profil, hvis tur det er, hvilken profil det er. Der kan nu kastes tre pile, som automatisk registreres. Hvis en dart ikke er registreret eller ikke er registreret korrekt, skal du lade dartpilen blive i dartskiven og rette scoren ved at trykke på den pågældende score i WeDart-appen og indtaste den korrekte værdi via tastaturet. Når alle resultater vises korrekt i WeDart-appen, skal du fjerne dartpilen fra dartskiven. Appen viser automatisk det næste brugernavn, og det næste kast kan begynde. Når spillet er slut, vil du automatisk blive sendt videre til spiloversigten.

INFO: Hvis pilene fjernes fra dartskiven, før alle scoringer er blevet registreret, kan det føre til falske registreringer. På samme måde kan der opstå falske registreringer, hvis pilene kastes, før appen viser det tilhørende brugernavn.

5.5 Resumé af kampen

Efter hvert afsluttet spil viser WeDart-appen spillet i en oversigt i en tabel. Visningen kan afvige, hvis skærmstørrelsen er lille.

5.6 Statistisk indsigt

Du kan få en oversigt over spilleadfærd via funktionen "History" i footeren på hjemmesiden. Her opsummeres den registrerede profils spilleadfærd.

5.7 Sluk

FORSIGTIG: Du må ikke slukke WeDart WDS1 ved tænd/sluk-knappen, før den er blevet slukket ved hjælp af WeDart App'en!

Hvis du vil slukke systemet, skal du åbne enhedsmenuen ved at trykke på WDS1-ikonet på startsiden i WeDart-appen. I den nederste halvdel af siden finder du knappen "Switch Off". Tryk på knappen, og vent, indtil Bluetooth-forbindelsen er blevet afbrudt. Efter yderligere 10 sekunder kan lysringen på tænd/sluk-knappen slukkes.

5.8 Systemopdateringer

INFO: Sørg for at installere alle systemopdateringer, så snart de er tilgængelige. Det er den eneste måde at sikre optimal drift og en lang levetid for systemet.

Hvis der er blevet udsendt en ny opdatering, kan du se det ved, at knappen "Update" i enhedsmenuen er farvet. Tilslut derefter systemet til et Wi-Fi-netværk. Det gør du ved at vælge "Connect WiFi" i enhedsmenuen. Vælg dit Wi-Fi-netværk på listen, og indtast din adgangskode for at oprette en forbindelse. Du vil derefter automatisk blive sendt tilbage til menuen Enhed.

Vælg nu "Update" for at starte systemopdateringen. WeDart-appen viser dig, hvordan opdateringen skrider frem. Når opdateringen er blevet downloadet, genstarter systemet automatisk, og WeDart-appen søger automatisk efter WeDart-enheder. Du kan genoprette forbindelsen til systemet via Bluetooth efter en kort ventetid. Du vil derefter automatisk blive sendt tilbage til enhedsmenuen.

5.9 Adfærd i tilfælde af funktionsfejl

Hvis maskinen ikke fungerer korrekt, f.eks. hvis der slet ikke registreres nogen dartpile, skal du prøve at slukke maskinen via WeDart-appen som beskrevet i punkt 5.7 og fjerne strømforsyningsenheden. Efter 15 sekunder skal du tilslutte strømforsyningen igen og genstarte systemet. Hvis fejlen stadig opstår igen, skal du se vores fejlfindingsside på www.wedart.io/quick-fixes. De mest almindelige problemer og løsninger, der kan hjælpe, er beskrevet der.

Hvis du ikke kan finde dit problem på fejlfindingssiden, kan du kontakte producenten via e-mail til contact@wedart.io med emnet "Support".

Hvis du har spørgsmål om WeDart-appen, kan du kontakte producenten via e-mail på contact@wedart.io med emnet "App Support".

5.10 Rengøring og vedligeholdelse

WeDart-systemet behøver ikke at blive rengjort eller serviceret for at sikre, at det fungerer korrekt.

FORSIGTIG: WDS1 må ikke rengøres med fugtige eller elektrostatisk opladelige materialer, f.eks. mikrofiberklude! Dette kan medføre skader på enheden.

6 Spillets regler

INFO: Ikke alle nedenstående spilvarianter er i øjeblikket mulige med WeDart-appen. De følgende anvisninger er kun til orientering.

6.1 121, 170, 180, X01

Spillet starter med 121, 170, 180, 301, 501, 701 eller 901 point. Tre pile pr. runde kastes på skift. De opnåede point trækkes fra startpointet. Spillet er vundet af den første spiller, der får præcis 0 point. Hvis pointene falder under 0 point, tæller hele runden ikke med, og pointene forbliver den samme som ved rundens begyndelse.

Varianter:

- Single: I spillet alene noteres antallet af kastede dartpile. Målet er at bruge så få dartpile som muligt for at score 0 point.
- Double In: Spillet kan kun startes med et slag i et dobbeltfelt.
- Double Out: Spillet kan kun afsluttes med et slag i et dobbeltfelt.
- Team: Flere spillere danner et hold. Det første hold, der når præcis nul point, vinder.

6.2 High Score

Spillet starter med 0 point, og de scorede point lægges til startscoren. Tre pile pr. runde kastes på skift. Vinderen er den spiller, der har den højeste score efter 7 runder.

6.3 Around the Clock

Tre pile pr. runde kastes på skift. Målet er at ramme firkanterne fra 1 - 20 i stigende rækkefølge, hvorefter spillet kan afsluttes ved at ramme bullseye. I bedste fald kan spillet derfor gennemføres på 7 runder. Vinderen er den første, der rammer alle felter i den rigtige rækkefølge.

Varianter:

- Quick: Hvis en double er ramt, kan det følgende nummer springes over. Det næstnæste nummer kan spilles med det samme. Hvis der opnås en trippel, kan de næste to numre springes over.
- Double: Kun dobbeltfelter kastes.
- Triple: Kun triple-felter kastes.

6.4 Cricket

Der spilles på segment 15, 16, 17, 18, 19, 20 og dartskivens bullseye. Hvis et af numrene rammes tre gange, betragtes nummeret som "lukket". Hvis du rammer et "lukket" tal igen, får du det tilsvarende antal point. Hvis alle spillere har lukket et nummer, kan der ikke længere opnås flere point med nummeret. Den spiller, der får flest point, vinder. Spillet slutter, når alle segmenter er blevet "lukket".

Mulighed:

- Cut Throat: Hvis du rammer et "lukket" nummer, giver det point til de resterende spillere, som har dette nummer åbent. Vinderen er den, der har færrest point til sidst.

7 Bortskaffelse

Apparatet afgiver ingen skadelige stoffer. Demontering kræver derfor ikke nogen særlig forsigtighed, da ingen komponenter er fremstillet af farlige materialer. Det må dog ikke bortskaffes med husholdningsaffaldet.

Elektrisk og elektronisk udstyr indeholder værdifulde genanvendelige materialer og ofte komponenter som f.eks. batterier, akkumulatorer eller olie, der kan udgøre en risiko for menneskers sundhed og miljøet, hvis de håndteres eller bortskaffes forkert. Disse komponenter er dog nødvendige for, at apparatet kan fungere korrekt. Apparater, der er mærket med dette symbol, må ikke bortskaffes sammen med husholdningsaffald.

Emballagematerialerne er genanvendelige. Der blev anvendt følgende materialer til konstruktionen: Stål, EPP, PU. Disse materialer er især indeholdt i følgende komponenter:

Lysring: Ekspanderet polypropylen (EPP)

Grundplade: Stål

Omkring ring: Polyurethan (PU)

Med henblik på bortskaffelse anbefales det at sortere de enkelte komponenter efter materialetype og aflevere dem på indsamlings- eller genbrugssteder, der er oprettet til dette formål.

Kokkupaneku- ja kasutusjuhend

Enne kasutamist lugege kasutusjuhend hoolikalt läbi ja hoidke see alles. Pange tähele, et see trükitud versioon ei pruugi olla ajakohane. Praegune digitaalne kasutusjuhend on allalaadimiseks saadaval aadressil www.wedart.io.

WeDart WDS1 ”WeDart 1”

Staatus 01.08.2023

HOIATUS: PALUN ENNE PAIGALDAMIST LUGEGE HOOLIKALT JA SALVESTA

Oht lastele – oht elule lämbumise/neelamise tõttu. Hoidke pakkematerjal lastele kättesaamatus kohas! Hoidke väikesed osad lastele kättesaamatus kohas. Neid võib alla neelata või sisse hingata! Mis tahes mittesihipärase kasutamise korral aeguvad kõik garantiinõuded!

Palju õnne WeDart süsteemi ostu puhul!

Meil on väga hea meel, et sa oled osa WeDart kogukonnast ja et sa treenid WeDartiga. Täname teid teie usalduse ja toetuse eest meie visioonile ülemaailmsest steeldart-kogukonnast kõigi jaoks.

Enne seadme seadistamist ja kasutamist lugege hoolikalt läbi ja hoidke need kasutusjuhendid alles. See on ainus viis seadme ohutuks ja usaldusväärseks kasutamiseks. Tutvuge eelkõige ohutusjuhistega.

Kogu käesolevas kasutusjuhendis sisalduv tehniline teave on tootja poolt koostatud suurima hoolikusega ning selle koostamisel on kasutatud tõhusaid kontrollimeetmeid. Tootja jätab endale õiguse teha käesolevas kasutusjuhendis muudatusi. Tootja on igal ajal tänulik, kui teda teavitatakse võimalikest vigadest või ebaselgustest.

Selle kasutusjuhendi praegune versioon on allalaaditav aadressil www.wedart.io.

Siin kirjeldatud juhiseid tuleb tingimata järgida.

Käesolev dokument on koostatud kooskõlas standardiga IEEE-ISO 82079 ja see kehtib

WeDart WDS1

kuni uuema versiooni avaldamiseni. Dokumendi versiooni number on märgitud selle lõike all oleva identifitseerimisnumbriga.

Seade on identifitseeritav alusplaadil oleva ID-märgi järgi.

Tehnilise käsiraamatu väljaanne: WDS1/1.2

WeDart GmbH

Buschkoppel 8

22309 Hamburg

Germany

Veebileht: www.wedart.io

E-post: contact@wedart.io

Telefon: +49 176 345 99 222

Sisukord

Sisukord 3
1 Sümbolite ja ohutusjuhiste selgitus 4
2 Toote kirjeldus 6
3 Tehnilised märkused 7
3.1 Toote vastavus nõuetele 7
4 Kokkupaneku juhised 8
5 Kasutage 9
5.1 WeDart rakendus ja konto loomine 9
5.2 Esimene start 10
5.3 Mängu valik 10
5.4 Mängimine 10
5.5 Mängu kokkuvõte 10
5.6 Statistika vaade 10
5.7 Lülita välja 11
5.8 Süsteemi uuendused 11
5.9 Käitumine talitlushäirete korral 11
5.10 Puhastamine ja hooldus 11
6 Mängureeglid 12
6.1 121, 170, 180, X01 12
6.2 High Score 12
6.3 Around the Clock 12
6.4 Cricket 12
7 Kõrvaldamine 13

1 Sümbolite ja ohutusjuhiste selgitus

	OHT: Oht elektrilöögist, mille tagajärjel võib tekkida tõsine vigastus või surm.
	HOIATUS: Hoiatus võimalike kehavigastuste või varakahjustuste eest.
	ETTEVAATUST: Võimalike vigade märkimine
	INFO: Annab täiendavat teavet ja selgitusi

Palun järgige järgmisi juhiseid, et tagada WeDart süsteemi optimaalne kasutusiga ja funktsionaalsus:

- Ärge püüdke seadet jõuga avada. See ei sisalda ühtegi osa, mida saaks parandada tavainimene. Pöörduge remondi vajaduse korral spetsiaalse väljaõppega spetsialisti poole.
- Korpuse ülaosas, külgedel ja põhjas olevad avad ja muud avad toetavad ventilatsioonisüsteemi. Seadme nõuetekohase toimimise ja ülekuumenemise vältimiseks ei tohi neid avasid blokeerida, katta ega ummistada.
- Ärge lükake teravaid esemeid läbi avade seadme sisemusse, sest need võivad puudutada pinge all olevaid osi. See võib põhjustada lühise ja sellele järgneva tulekahju.
- Seadet ei tohi paigutada radiaatorite lähedusse.
- Seadme peale ei tohi valada mingit vedelikku. Kui see ikkagi juhtub, peab seadet kontrollima spetsialist.
- Ärge kunagi asetage seadet vihma või kõrge niiskuse kätte.
- Kui annate süsteemi edasi teisele isikule, veenduge, et see isik teab kooste- ja kasutusjuhendi sisu.
- Enne igat kasutamist kontrollige kõiki osi nende nõuetekohase toimimise suhtes ja ärge kasutage seadet, kui ilmnevad tõrked.

OHT: Enne puhastamist tõmmake seade alati vooluvõrgust välja.

HOIATUS: Ohutusseadmed on olemas teie kaitseks. Ärge kunagi modifitseerige ega möödahiilige ohutusseadmeid. Kasutage ainult originaaltarvikuid ja originaalvaruosasid, need tagavad seadme ohutu ja tõrgeteta töö. Lisatarvikute ja varuosade kohta saate teavet oma edasimüüjalt või WeDartilt.

ETTEVAATUST: Pakendist lahtipakkimisel kontrollige seadme tarnekomplekti (sisu) täielikkust. Puuduvate tarvikute või transpordikahjustuste korral teavitage sellest oma spetsialiseerunud edasimüüjat.

WeDart ei vastuta kahjude eest, mis on põhjustatud nende juhiste eiramisest. Jätame endale õiguse tehnilistele uuendustele või kõrvalekalletele värvi ja disaini osas. Palun säilitage originaalpakend võimalikuks edaspidiseks tagastamiseks.

OHT: Järgmistes olukordades esineb elektrilöögist tulenev kehavigastuse või surma oht.

- **Ohu korral ühendage seade vooluvõrgust lahti!**
  Seade ei ole vooluvõrgust lahti ühendatud enne, kui võrgupistik on välja tõmmatud! Ärge kunagi ühendage ega tõmmake võrgupistikut sisse või välja märgade või niiskete kätega!
- **Elektrilöögi oht!**
  Ebanormaalse müra, suitsu või lõhna, tule- või elektrilöögiohu korral! Ühendage seade kohe vooluvõrgust lahti ja pöörduge spetsialisti poole.
- **Ärge kunagi avage seadet jõuga! Elektrilöögi või tulekahju oht!**
  Seadme sees on vabalt ligipääsetavad voolu all olevad osad.
- **Seadet ei tohi puhastada veepihustiga!**
- **Ärge jätke seadmesse mingeid võõrkehi! Lühise, elektrilöögi või tulekahju oht!** Eelkõige ärge sisestage seadme sisemusse mingeid esemeid läbi ventilatsiooniavade, kuna need võivad puudutada pinge all olevaid osi.
- **Ärge valage seadmesse vedelikku! Elektrilöögi või tulekahju oht!**
  Kui seadmesse on sattunud vedelikke, ühendage seade vooluvõrgust lahti ja laske seda kontrollida spetsialistil.

HOIATUS: Allpool kirjeldatud olukordades on oht saada kehavigastusi või surma.

- **Hoidke ohutusse kaugusesse!** Veenduge, et seade ei oleks paigutatud otse läbipääsu (ukse) juurde, et mööda visatud või tagasi põrkuv nool ei saaks kedagi kahjustada. Mängu ajal ei tohi keegi viibida seadme viskepiirkonnas, et keegi ei saaks nooledega vigastada.
- **Kukkumisoht!** Turvalisuse huvides on oluline, et seade kinnitatakse seina külge vastavalt paigaldusjuhendile.
- **Kaitske kaablit! Oht lühis või tulekahju!**
  Võimalik komistamisoht põrandal kulgevate kaablite tõttu! Kaitske võrgukaablit ja pistikühendusi mehaanilise koormuse, näiteks purustamise või tõmbamise eest.
- **Termiline oht! Põletusoht!**
  Üksikud komponendid saavutavad kõrge töötemperatuuri.

HOIATUS: Järgmistes olukordades on olemas varalise kahju oht.

- **Ärge kasutage seadme puhastamiseks orgaanilisi lahusteid (nt lahjendaja) või abrasiivseid puhastusvahendeid!**
- **Tagage ventilatsioon! Ülekuumenemise oht!**
  Korpuse välisküljel olevad avad ja muud avad on mõeldud ventilatsiooniks. Seadme nõuetekohase toimimise ja ülekuumenemise vältimiseks ei tohi avasid kinni panna ega katta. Piisava ventilatsiooni tagamiseks hoidke 10 cm kaugus seinast vms.
- **Jälgige keskkonnatingimusi!**
  Lubatud ümbritsev temperatuur süsteemi kasutamiseks on 10° C kuni 25° C.
  Ümbritseva õhu niiskus ei tohi ületada 30-80 % (ilma kondenseerumiseta)! Kahju, lühise või tulekahju oht! Seade ei sobi välitingimustes kasutamiseks! Ärge pange seadet mingil juhul kokku niiskuse või temperatuuriga üle 50° C. Ärge kasutage seadet intensiivse kuumuse allikate läheduses. Ärge puutuge seadet kokku kiirete temperatuurikõikumiste või liigse tolmuga!
- **Lubamatud ümberehitused või seadme muutmine on ohutuse tagamiseks keelatud ja muudavad garantii kehtetuks!**
  Defektsete osade asendamisel kasutage ainult originaalosi või tootja poolt heakskiidetud osi. Tootja poolt tarnimata originaalosasid või lisaseadmeid ei saa katsetada ega heaks kiita. Tootja vastutus mitte-originaalvaruosade ja -tarvikute kasutamisest põhjustatud kahjude eest on välistatud.

2 Toote kirjeldus

WeDart WDS1 on automaatne punktimis- ja treeningsüsteem noolemängu jaoks. See salvestab noole löögipunktid ja arvutab automaatselt vastavad skoorid sõltuvalt valitud mängurežiimist. Kõigi andmete väljastamine on võimalik ainult siis, kui WeDart rakendus on seadmega ühendatud. WeDart rakendus on saadaval Androidile ja iOSile ning on süsteemi kohustuslik osa.

INFO: WeDart WDS1 ei ole võimalik kasutada ilma WeDart rakenduseta.

WeDart-süsteem toetab tikimängijaid nende treeningutes, andes automaatselt punkte, juhendades erinevaid treeningmänge ja kuvades mängustatistikat. Võimalikud on kuni kaheksa osalejaga mängud.

Tarnekomplekt:
1 WeDart Autoscoring System
1 kalibreerimisvarras
1 toiteallikas
1 paigalduskomplekt
1 puurimissabloon
1 Kasutusjuhend

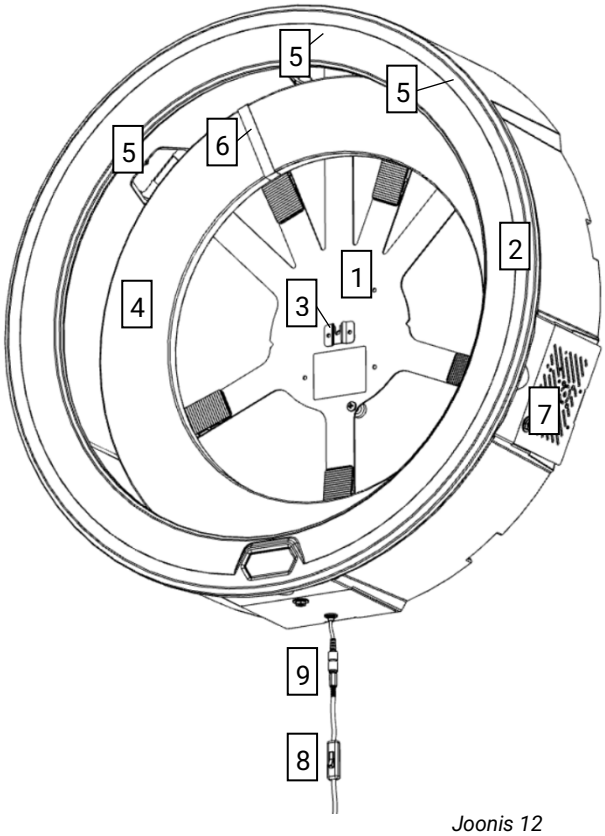

1	Alusplaat
2	Valgusrõngas
3	Juhatuse omanik
4	Ümberringi rõngas
5	Kaamerad
6	Nailonvöö
7	Passiivse ventilatsiooniga elektroonikaruum
8	Sisse/välja lüliti
9	Toiteploki ühenduspesa

Joonis 12

HOIATUS: Seade on varustatud LED-valgustusega. Ärge kunagi vaadake LED-i otse lühikesest kaugusest või pikema aja jooksul. Kiirgus võib kahjustada nii sarvkesta kui ka võrkkesta.

3 Tehnilised märkused

Kui toiteplokk on ühendatud WeDart-süsteemi ja toitepistikupesa külge, ei ole WeDart-süsteem veel automaatselt toidetud. Masina kasutamiseks lülitage sisse/välja lüliti.

INFO: WeDart WDS1-s ei ole eluohtlikke pingeid, kuna kõik voolu kandvad seadmed kasutavad ainult 5V ja 12V.

Parameeter	Väärtus
Mõõtmed (pikkus x laius x sügavus)	763 mm x 763 mm x 204 mm
Kaal ilma toiteplokita	6.0 kg
Töötemperatuur	10 - 25 °C Õhutemperatuur
Niiskus	30% - 80% (mitte-kondenseeruv)
Tarkvara versioon	1.0
Võrgupinge	100 - 240 VAC ~ 50/60 Hz
Ühiku pinge	12 V
Max. Energiatarbimine	48 vatti

OHT: elektrilöök kaabli kahjustuse tõttu - Kui toitejuhe on läbi lõigatud või kahjustatud, ei plahvata kaitselüliti alati kohe ja see võib põhjustada tõsiseid kehavigastusi või isegi surma.

- Ärge puudutage kaablit enne, kui pistik on pistikupesast eemaldatud.
- Asendage kahjustatud kaabel täielikult. Defektse kaabli lappimine on keelatud.
- Laske remonditöid teha ainult asjatundlikul personalil.
- Asetage kaablid alati korralikult, ilma komistamisohtadeta, ja valige alati piisavalt pikad pikenduskaablid.
- Kaabel tuleb alati paigutada pritsmekindlalt.
- Ärge puudutage võrgupistikut ja pistikupesa märgade kätega.
- Ühendage seade ainult vahelduvvooluga.
- Toiteplokil märgitud pinge peab vastama vooluallika pingele.

3.1 Toote vastavus nõuetele

Toode on kontrollitud vastavust järgmistele direktiividele ja määrustele:

Määrus (EÜ) nr 1907/2006
Direktiiv 2014/53/EL
Direktiiv 2011/65/EL
Direktiiv 2014/30/EL
Direktiiv 2014/35/EL

4 Kokkupaneku juhised

Enne kokkupaneku alustamist lugege hoolikalt juhiseid. Enne montaaži alustamist hoidke valmis mõõdulint või mõõdupuu, Phillips-kruvikeeraja, pliiats ja 8 mm puurimispesa, olenevalt seina materjalist.

HOIATUS: Paigaldage süsteem ainult tahketele seintele, näiteks betoon-, paekivi või telliskiviseintele. Paigaldage süsteem alati koos vähemalt kahe täiskasvanud inimesega.

Komplektis olev kinnitusmaterjal:

	1 puurimissabloon
C	4 kruvid (pikkus: 55 mm)
B	4 tüübel (pikkus: 50 mm, läbimõõt: 8 mm)
A	4 distantshülsid (pikkus: 16 mm)
E	5 Kinnitusjalad
D	5 tugikruvid (pikkus 16 mm)
F	5 mutrid (M6)
	1 lahtine mutrivõtja (10 mm SW)

1. Eemaldage pakendi sisu ja kontrollige selle täielikkust.
2. Kasutage puurimisskeemi puuraukude märgistamiseks. Selleks asetage joon puurimisšablooni keskele 1,73 m kõrgusele (pulsikausi kõrgusele) ja märgistage šabloonil näidatud puuraugud pliiatsiga seinale, torgates paberist läbi.
3. Nüüd puurige seina tähistatud kohtadesse 8 mm läbimõõduga augud ja sisestage tüüblid (B) nendesse aukudesse.
4. Nüüd võtke distantshülsid (A) ja suruge üks pikk kruvi (C) läbi iga distantshülsi (A). Nüüd keerake need ristkruvikeeraja abil umbes 1 cm ulatuses tüüblidesse (B), mille te just kinnitasite, ja lükake distantshülss (A) seina poole. Keerake kruvi (C) edasi seina sisse, kuni kruvipea ja distantshülsi (A) vahele jääb 4 mm kaugus, kui distantshülss (A) puudutab seina.
5. Nüüd asetage WDS1 seade enda ette nii, et WeDart logo oleks suunatud allapoole, st et see ei oleks teile nähtav. Kinnitage tugikruvid (D), sisestades need altpoolt läbi alusplaadi eelpuuritud aukude (joonisel 3 tähistatud D) ja pingutage mutrid (F) mutrivõtmega. Kruvi peaks nüüd olema kindlalt alusplaadile kinnitatud. Nüüd keerake kinnitusjalad (E) tugikruvidele (D), kuni need puudutavad mutrit (F), nagu on näidatud joonisel 4.

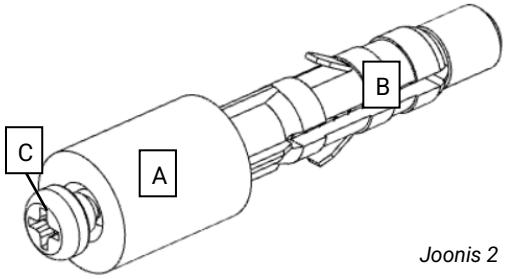

Joonis 2

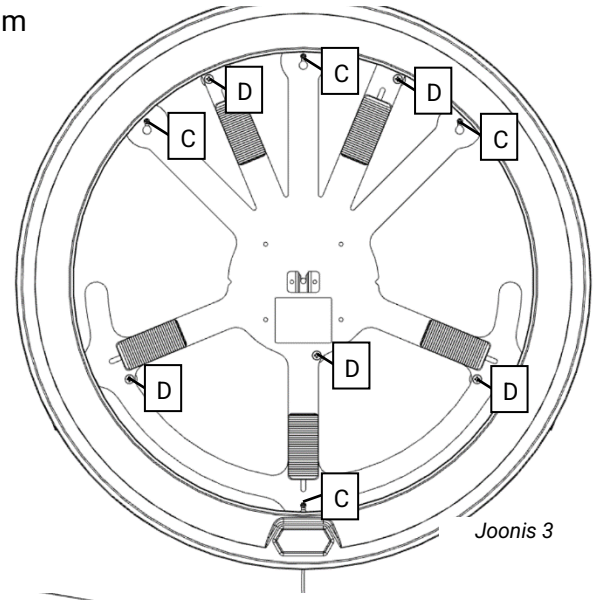

Joonis 3

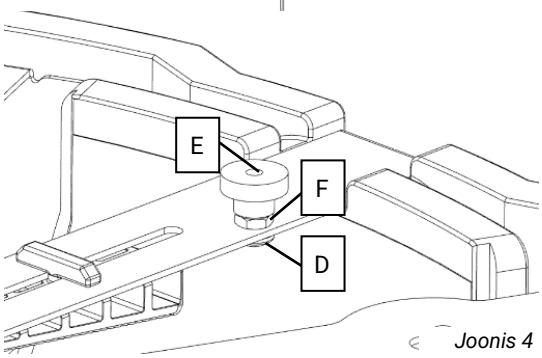

Joonis 4

6. Tõstke seade seinale ja riputage see seinas olevate kruvide külge põhiplaadi võtmeaukude abil nii, et põhiplaadi taga olevad distantshülsid (A) puudutaksid seina, nagu on näidatud joonisel 5. Nüüd pingutage kruvisid Phillips-kruvikeerajaga.

Joonis 5

7. Seejärel pöörake kinnitusjalad (E) seina poole, nii et need suruvad kergelt vastu seina, ja kinnitage süsteem. Alusplaat ei tohi selle protsessi käigus painduda! Kontrollige õiget paigaldust, avaldades kerget survet käega valgusrõnga esiküljele, umbes 30 cm vasakule, WeDart logo kõrvale. Valgusrõngast ei tohiks olla võimalik seina suunas liigutada.

8. Asetage valitud tikutäpp alusplaadi keskel asuvasse tahvlihoidikusse (G). Joondage see kiilude (H) abil nii, et tikutähe pind oleks paralleelne seinaga. Alustage alumistest kiilude ja jätkake seejärel ülemiste kiiludega. Tikelaud peaks nüüd olema kindlalt kinnitatud lauahoidikusse (G).

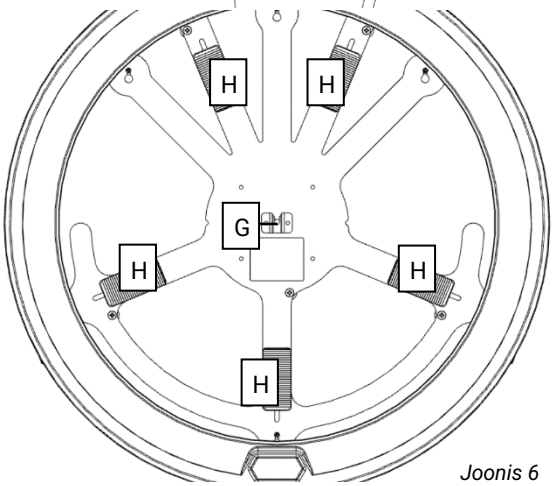

Joonis 6

9. Pingutage nailonrihm (J) ettevaatlikult ümbritseva rõnga (K) külge, kuni see puutub ümbritseva rõngaga (K) kokku ja lukk on ümbritseva rõnga (K) seina poole jääval küljel. Seejärel asetage ümbritsev rõngas (K) tikutähe ja valgusrõnga vahele nii, et nailonrihm oleks vasaku kaamera (L) ja keskmise kaamera (M) vahel, nagu on näidatud joonisel 7.

10. Lõpuks ühendage toiteplokk valgusrõnga all olevasse ühenduspessa.

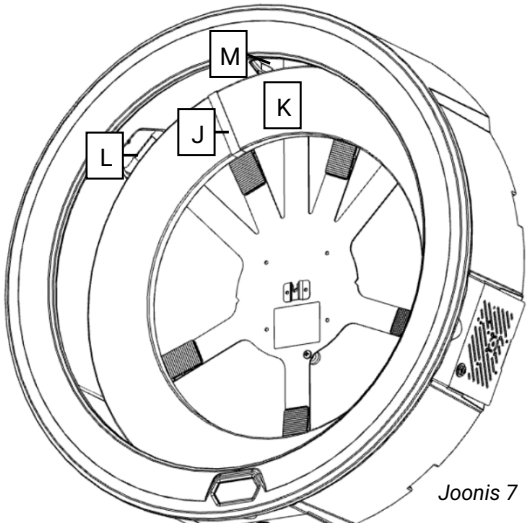

Joonis 7

5 Kasutage

Enne WeDart WDS1 esmakordset kasutuselevõttu veenduge kindlasti, et süsteem on paigaldatud vastavalt koostamisjuhendile (vt punkt 4 Kokkupaneku juhised) ja et süsteemi ei ole näha mingeid kahjustusi. Veenduge ka, et seadme sisselülitamisel ei ole valgusrõngas ega tikutahvlil mingeid lisatarvikuid (nt nooled).

5.1 WeDart rakendus ja konto loomine

Paigaldage WeDart rakendus oma Android- või iOS-i nutitelefonile või tahvelarvutile. Praegused allalaadimislingid leiate aadressilt www.wedart.io/app-download. Veenduge, et teie nutiseadmel on stabiilne internetiühendus ja lülitage Bluetooth sisse. Avage WeDart rakendus. Teie nutiseade palub teil nüüd anda rakendusele mitmesuguseid õigusi. On hädavajalik, et kõik õigused oleksid antud, et võimaldada nõuetekohast toimimist. Seejärel kuvatakse tervitusekraan. Pärast selle lugemist võite libistada vasakule ja valida nupu Lisa profiil. Järgige rakenduse juhiseid oma profiili salvestamiseks. Libistage uuesti vasakule ja teil on võimalus ühendada oma WeDart WDS 1 süsteem. Valige nupp "Pair Device" ja rakendus otsib

automaatselt olemasolevaid seadmeid. Valige oma WeDart WDS 1 seade nimekirjast, et seda siduda.

5.2 Esimene start

Lülitage kõigepealt sisse/välja lüliti valgusrõnga all, valgusrõngas peaks nüüd süttima.

ETTEVAATUST: Ärge lülitage seadet välja lülitist enne, kui see on WeDart rakenduse abil välja lülitatud!

Nüüd võtke oma nutitelefon või tahvelarvuti, millele on paigaldatud WeDart rakendus. Veenduge, et teie nutiseadmel on stabiilne internetiühendus ja lülitage Bluetooth sisse. Kui olete juba kasutanud WeDart rakendust ja teil ei ole WeDart WDS1 seadet ühendatud, valige WeDart WDS1 ikoon avaekraani päises, et pääseda seadme menüüsse. WeDart rakendus otsib automaatselt olemasolevaid WeDart seadmeid. Bluetooth-ühenduse loomiseks valige loendist oma seade. Seejärel pöördute automaatselt tagasi seadme menüüsse, kus on nüüd näha kolm nuppu: "Connect WiFi", "Update" ja "Calibrate".

Esmase süsteemiuuenduse tegemiseks vajab WeDart WDS1 WiFi ühendust. Selle loomiseks valige seadme menüüs "Connect WiFi". Valige loendist oma Wi-Fi-võrk ja sisestage ühenduse loomiseks oma parool. Seejärel naasete automaatselt seadme menüüsse.

Nüüd valige "Update", et alustada süsteemi uuendamist. WeDart App näitab teile uuenduse kulgu. Pärast uuenduse täielikku allalaadimist käivitub süsteem automaatselt uuesti ja WeDart rakendus otsib automaatselt WeDart WDS1 seadmeid. Pärast lühikest ooteaega saate süsteemiga uuesti ühendust võtta Bluetoothi kaudu. Seejärel naasete automaatselt seadme menüüsse.

Niipea kui Bluetooth-ühendus on loodud, võib kalibreerimine alata. Kalibreerimise alustamiseks valige seadme menüüst "Calibrate" ja järgige WeDart rakenduse juhiseid. Seejärel naasete automaatselt seadme menüüsse. Süsteem on nüüd seadistatud ja mängimiseks valmis.

5.3 Mängu valik

Mängu alustamiseks valige esmalt WeDart rakenduse avalehel profiilid ja vajaduse korral külalised, kes mängus osalevad. Seejärel kerige allapoole, et teha mängu seaded. Vaikimisi on seatud mäng 501 double out, mis koosneb maksimaalselt 5 Legs (Best of 5). Algskoori saab määrata liuguri abil. Saate valida ka Single Out ja Double Out vahel. Kui kõik seaded vastavad teie nõuetele, käivitage mäng, vajutades nuppu "Start Game".

5.4 Mängimine

Pärast mängu alustamist kuvatakse ekraanil alati profiil, kelle mänguvoor on käes. Nüüd saab visata kolm noolt, mis salvestatakse automaatselt. Kui mõni tikk ei ole registreeritud või ei ole õigesti registreeritud, jätke tikud tikutahvlile ja parandage skoor, koputades WeDart rakenduses vastavale skoorile ja sisestades klaviatuuri kaudu õige väärtuse. Kui kõik skoorid on WeDart rakenduses korrektselt kuvatud, eemaldage nooled tikutahvlilt. Rakendus kuvab automaatselt järgmise kasutaja nime ja järgmine viskamine võib alata. Kui mäng on lõppenud, suunatakse teid automaatselt mängu kokkuvõttesse.

INFO: Kui nooled eemaldatakse tikutahvlilt enne kõigi punktide salvestamist, võib see põhjustada valehäireid. Samamoodi võib esineda valehäireid, kui nooled visatakse enne, kui rakendus kuvab seotud kasutajanime.

5.5 Mängu kokkuvõte

Pärast iga lõpetatud mängu kuvab WeDart rakendus mängu kokkuvõtte tabelina. Ekraan võib erineda, kui ekraani suurus on väike.

5.6 Statistika vaade

Kokkuvõtte mängukäitumise kohta saab esile kutsuda kodulehe jaluses oleva funktsiooni "Analyse" kaudu. Seal võetakse kokku registreeritud profiili mängukäitumine.

5.7 Lülita välja

ETTEVAATUST: Ärge lülitage WeDart WDS1 sisse-väljalülitist välja enne, kui see on WeDart Appi abil välja lülitatud!

Süsteemi väljalülitamiseks avage seadme menüü, vajutades WeDart rakenduse avalehel ikooni WDS1. Lehe alumises pooles on nupp "Switch Off". Koputage nuppu ja oodake, kuni Bluetooth-ühendus on katkestatud. Veel 10 sekundi möödudes võib sisse-/väljalüliti valgusrõnga välja lülitada.

5.8 Süsteemi uuendused

INFO: Installige kindlasti kõik süsteemiuuendused niipea, kui need on saadaval. See on ainus viis tagada süsteemi optimaalne töö ja pikk kasutusiga.

Kui uus värskendus on välja antud, saate selle ära tunda selle järgi, et seadme menüüs on nupp "Update" värviline. Seejärel ühendage süsteem Wi-Fi-võrku. Selleks valige seadme menüüst "Connect WiFi". Valige loendist oma Wi-Fi-võrk ja sisestage ühenduse loomiseks oma parool. Seejärel jõuate automaatselt tagasi seadme menüüsse.

Nüüd valige "Update", et alustada süsteemi uuendamist. WeDart App näitab teile uuenduse kulgu. Pärast uuenduse täielikku allalaadimist käivitub süsteem automaatselt uuesti ja WeDart rakendus otsib automaatselt WeDart-seadmeid. Pärast lühikest ooteaega saate süsteemiga uuesti ühendust võtta Bluetoothi kaudu. Seejärel naasete automaatselt seadme menüüsse.

5.9 Käitumine talitlushäirete korral

Kui masin ei tööta, nt kui nooled ei tuvastatud üldse, proovige masin WeDart rakenduse kaudu välja lülitada, nagu on kirjeldatud punktis 5.7, ja eemaldage toiteplokk. Pärast 15 sekundit ühendage uuesti vooluvõrk ja käivitage süsteem uuesti. Kui tõrge ilmneb uuesti, vaadake meie tõrkeotsingu lehekülge aadressil www.wedart.io/quick-fixes. Seal on kirjeldatud kõige levinumad probleemid ja lahendused, mis võivad aidata.

Kui te ei leia oma probleemi tõrkeotsingu leheküljelt, võtke ühendust tootjaga e-posti aadressil contact@wedart.io, märgusõnaga "Support".

Kui teil on küsimusi WeDarti rakenduse kohta, võtke palun ühendust tootjaga e-posti aadressil contact@wedart.io, märgusõnaga "App Support".

5.10 Puhastamine ja hooldus

WeDart-süsteemi ei ole vaja puhastada ega hooldada, et tagada selle nõuetekohane toimimine.

ETTEVAATUST: WDS1 ei tohi puhastada niiskete või elektrostaatiliselt laetavate materjalidega, nt mikrokiudlappidega! See võib seadet kahjustada.

6 Mängureeglid

INFO: Kõik allpool loetletud mänguvariandid ei ole praegu WeDart rakendusega võimalikud. Järgmised juhised on ainult teavitamise eesmärgil.

6.1 121, 170, 180, X01

Mäng algab 121, 170, 180, 301, 501, 701 või 901 punktiga. Iga vooru kohta visatakse vaheldumisi kolm noolt. Saadud punktid lahutatakse algskoorist. Mängu võidab esimene mängija, kes saavutab täpselt 0 punkti. Kui tulemus langeb alla 0-punkti piiri, mida nimetatakse ka katkestuseks, ei loeta kogu vooru ja tulemus jääb samale tasemele, mis oli vooru alguses.

Variandid:

- Single: Üksikmängus märgitakse visatud nooled. Eesmärgiks on vajada võimalikult vähe nooli, et saada 0 punkti.
- Double In: Mängu saab alustada ainult topeltväljakule löömisega.
- Double Out: Mängu saab lõpetada ainult topeltväljakule löömisega.
- Team: Mitu mängijat moodustavad meeskonna. Võidab esimene meeskond, kes saavutab täpselt null punkti.

6.2 High Score

Mäng algab 0 punktiga ja saadud punktid lisatakse algskoorile. Iga vooru kohta visatakse vaheldumisi kolm noolt. Võitja on mängija, kellel on pärast 7 vooru kõrgeim punktisumma.

6.3 Around the Clock

Iga vooru kohta visatakse vaheldumisi kolm noolt. Eesmärk on tabada ruudud 1-20 kasvavas järjekorras. Pärast seda saab mängu lõpetada, kui tabate noolelaua keskpunkti (bullseye).. Parimal juhul saab seega mängu lõpetada 7 vooruga. Võitja on see, kes tabab esimesena kõik ruudud õiges järjekorras.

Variandid:

- Quick: kui tabatakse topelt, võib järgmise numbri vahele jätta. Ülejärgmise numbri võib mängida kohe. Kui tabatakse kolmik, võib kaks järgmist numbrit vahele jätta.
- Double: visatakse ainult topeltväljad.
- Triple: visatakse ainult kolmekordsed väljad.

6.4 Cricket

Mängitakse segmendid 15, 16, 17, 18, 19, 20 ja Bullseye. Kui ühte numbrit tabatakse kolm korda, loetakse see number "kinniseks". Kui tabate uuesti "suletud" numbri, saate vastava arvu punkte. Kui kõik mängijad on numbri sulgenud, ei saa selle numbriga enam punkte koguda. Võidab mängija, kes kogub kõige rohkem punkte. Mäng lõpeb, kui kõik segmendid on "suletud".

Võimalus:

- Cut Throat: tabamused "suletud" numbrile toovad punkte ülejäänud mängijatele, kellel see number on avatud. Võitja on see, kellel on lõpus kõige vähem punkte.

7 Kõrvaldamine

Seade ei eralda mingeid kahjulikke aineid. Demonteerimine ei nõua seega erilist ettevaatust, kuna ükski osa ei ole valmistatud ohtlikest materjalidest. Sellegipoolest ei tohi seda kodumajapidamisjäätmete hulka visata.

Elektri- ja elektroonikaseadmed sisaldavad väärtuslikke taaskasutatavaid materjale ja sageli ka selliseid komponente nagu patareid, akud või õli, mis võivad vale käitlemise või kõrvaldamise korral ohustada inimeste tervist ja keskkonda. Need komponendid on siiski vajalikud seadme nõuetekohaseks toimimiseks. Selle sümboliga tähistatud seadmeid ei tohi hävitada koos olmejäätmetega.

Pakendimaterjalid on taaskasutatavad. Ehitamisel kasutati järgmisi materjale: Teras, Laiendatud polüpropüleen, Polüuretaan. Need materjalid sisalduvad eelkõige järgmistes komponentides:

Valgusrõngas: Laiendatud polüpropüleen

Alusplaat: Teras

Ümberring: Polüuretaan

Kõrvaldamiseks on soovitatav sorteerida üksikud komponendid materjalitüübi järgi ja anda need üle selleks otstarbeks loodud kogumispunktidesse või ringlussevõtupunktidesse.

Kokoonpano- ja käyttöohjeet

Lue käyttöohjeet huolellisesti ennen käyttöä ja säilytä ne turvallisessa paikassa. Huomaa, että tämä painettu versio ei välttämättä ole ajan tasalla. Nykyinen digitaalinen käyttöohje on ladattavissa osoitteesta www.wedart.io.

WeDart WDS1 ”WeDart 1”

Tila 01.08.2023

VAROITUS: LUE HUOLELLISESTI ENNEN ASENNUSTA JA TALLENNA

Vaara lapsille – hengenvaara tukehtumisesta/nielemisestä. Pidä pakkausmateriaali poissa lasten ulottuvilta! Pidä pienet osat poissa lasten ulottuvilta. Nämä voidaan niellä tai hengittää! Minkä tahansa virheellisen käytön tapauksessa kaikki takuuvaatimukset raukeav

Onnittelut WeDart-järjestelmän ostosta!

Olemme erittäin iloisia, että olet osa WeDart-yhteisöä ja että harjoittelet WeDartin kanssa. Kiitos luottamuksestasi ja tuestasi visiollemme maailmanlaajuisesta steeldart-yhteisöstä kaikille.

Lue nämä käyttöohjeet huolellisesti ennen laitteen käyttöönottoa ja käyttöä ja säilytä ne. Tämä on ainoa tapa käyttää laitetta turvallisesti ja luotettavasti. Tutustu erityisesti turvallisuusohjeisiin.

Valmistaja on koonnut kaikki tämän käsikirjan tekniset tiedot erittäin huolellisesti, ja ne on tuotettu tehokkaita valvontatoimenpiteitä käyttäen. Valmistaja pidättää oikeuden tehdä muutoksia tähän käyttöohjeeseen. Valmistaja on kiitollinen, jos sille ilmoitetaan milloin tahansa mahdollisista virheistä tai epäselvyyksistä.

Näiden käyttöohjeiden nykyinen versio on ladattavissa osoitteesta www.wedart.io.

Tässä kuvattuja ohjeita on ehdottomasti noudatettava.

Tämä asiakirja on laadittu IEEE-ISO 82079 -standardin mukaisesti, ja se on voimassa seuraavissa maissa.

WeDart WDS1

kunnes uudempi versio julkaistaan. Asiakirjan versionumero ilmoitetaan tämän kohdan alla olevalla tunnistenumerolla.

Yksikkö tunnistetaan pohjalevyssä olevasta tunnuskilvestä.

Teknisen käsikirjan painos: WDS1/1.2

WeDart GmbH

Buschkoppel 8

22309 Hamburg

Germany

Verkkosivusto: www.wedart.io

Sähköposti: contact@wedart.io

Puhelin: +49 176 345 99 222

Sisällysluettelo

Sisällysluettelo 3
1 Symbolien ja turvallisuusohjeiden selitys 4
2 Tuotteen kuvaus 6
3 Tekniset huomautukset 7
3.1 Tuotteen vaatimustenmukaisuus 7
4 Kokoonpano-ohjeet 8
5 Käytä 9
5.1 WeDart-sovellus ja tilin luominen 9
5.2 Ensimmäinen aloitus 10
5.3 Pelin valinta 10
5.4 Pelattavuus 10
5.5 Ottelun yhteenveto 10
5.6 Tilastojen oivallus 10
5.7 Kytke pois päältä 11
5.8 Järjestelmäpäivitykset 11
5.9 Käyttäytyminen toimintahäiriötilanteissa 11
5.10 Puhdistus ja huolto 11
6 Pelisäännöt 12
6.1 121, 170, 180, X01 12
6.2 High Score 12
6.3 Around the Clock 12
6.4 Cricket 12
7 Hävittäminen 13

1 Symbolien ja turvallisuusohjeiden selitys

	VAARA: Sähköiskun vaara, jonka seurauksena voi olla vakava loukkaantuminen tai kuolema.
	VAROITUS: Varoitus mahdollisesta henkilövahingosta tai omaisuusvahingosta.
	VAROITUS: Mahdollisten virheiden ilmoittaminen
	INFO: Tarjoaa lisätietoja ja selityksiä

Noudata seuraavia ohjeita varmistaaksesi WeDart-järjestelmän optimaalisen käyttöiän ja toimivuuden:

- Älä yritä avata laitetta väkisin. Se ei sisällä osia, joita maallikko voisi korjata. Ota yhteyttä erityisesti koulutettuun ammattilaiseen, jos korjaus on tarpeen.
- Kotelon ylä-, sivu- ja alapuolella olevat aukot ja muut aukot tukevat ilmanvaihtojärjestelmää. Jotta laite toimisi oikein eikä ylikuumenisi, näitä aukkoja ei saa tukkia, peittää tai estää.
- Älä työnnä teräviä esineitä aukkojen läpi laitteen sisälle, sillä ne voivat koskettaa jännitteisiä osia. Tämä voi aiheuttaa oikosulun ja sen jälkeen tulipalon.
- Laitetta ei saa sijoittaa pattereiden läheisyyteen.
- Laitteen päälle ei saa kaataa minkäänlaista nestettä. Jos näin kuitenkin tapahtuu, laitteen on annettava asiantuntijan tarkastettavaksi.
- Älä koskaan altista laitetta sateelle tai korkealle kosteudelle.
- Jos luovutat järjestelmän toiselle henkilölle, varmista, että tämä henkilö tuntee kokoamis- ja käyttöohjeiden sisällön.
- Tarkista ennen jokaista käyttökertaa, että kaikki osat toimivat moitteettomasti, äläkä käytä laitetta, jos siinä ilmenee toimintahäiriöitä.

VAARA: Irrota laite aina sähköverkosta ennen puhdistusta.

VAROITUS: Turvalaitteet on tarkoitettu suojaamaan sinua. Älä koskaan muuta tai ohita turvalaitteita. Käytä vain alkuperäisiä lisävarusteita ja alkuperäisiä varaosia, ne takaavat laitteen turvallisen ja häiriöttömän toiminnan. Lisätietoja lisävarusteista ja varaosista saat jälleenmyyjältäsi tai WeDartilta.

VAROITUS: Tarkista pakkausta purkaessasi, että laitteen toimitukseen kuuluva sisältö on täydellinen. Jos lisävarusteita puuttuu tai kuljetusvaurioita ilmenee, ilmoita asiasta jälleenmyyjälle.

WeDart ei ota vastuuta vahingoista, jotka voivat aiheutua näiden ohjeiden noudattamatta jättämisestä. Pidätämme oikeuden teknisiin innovaatioihin tai poikkeamiin värissä ja muotoilussa. Säilytä alkuperäinen pakkaus mahdollista tulevaa palautusta varten.

VAARA: Seuraavissa tilanteissa on olemassa sähköiskun aiheuttama ruumiinvamman tai kuoleman vaara.

- **Irrota laite vaaratilanteessa virtalähteestä!**
  Laitetta ei ole irrotettu virtalähteestä ennen kuin verkkopistoke on vedetty ulos! Älä koskaan kytke verkkopistoketta pistorasiaan tai irrota sitä märin tai kostein käsin!
- **Sähköiskun vaara!**
  Jos ilmenee epänormaalia melua, savua tai hajua, tulipalon tai sähköiskun vaara! Irrota laite välittömästi virtalähteestä ja ota yhteys asiantuntijaan.
- **Älä koskaan avaa laitetta väkisin! Sähköiskun tai tulipalon vaara!**
  Laitteen sisällä on jännitteisiä osia, joihin pääsee vapaasti käsiksi.
- **Laitetta ei saa puhdistaa vesisuihkulla!**
- **Älä jätä mitään vieraita esineitä laitteeseen! Oikosulun, sähköiskun tai tulipalon vaara!** Älä etenkään työnnä mitään esineitä yksikön sisälle tuuletusrakojen kautta, koska jännitteisiin osiin voi joutua kosketuksiin.
- **Älä läikytä mitään nestettä laitteeseen! Sähköiskun tai tulipalon vaara!**
  Jos laitteeseen on päässyt nesteitä, irrota laite virtalähteestä ja anna se asiantuntijan tarkastettavaksi.

VAROITUS: Jäljempänä kuvatuissa tilanteissa on olemassa mahdollisen ruumiinvamman tai kuoleman vaara.

- **Pidä turvallinen etäisyys!** Varmista, että laitetta ei aseteta suoraan kulkuväylän (oven) viereen, jotta ohi heitetty tai kimpoileva tikka ei vahingoita ketään. Pelin aikana kukaan ei saa olla laitteen heittoalueella, jotta tikat eivät vahingoita ketään.
- **Kaatumisvaara!** Turvallisuussyistä laite on ehdottomasti kiinnitettävä seinään asennusohjeiden mukaisesti.
- **Suojaa kaapeli! Oikosulun tai tulipalon vaara!**
  Kompastumisvaara lattialla mahdollisesti kulkevien kaapeleiden vuoksi! Suojaa verkkokaapeli ja pistokeliitännät mekaaniselta rasitukselta, kuten puristumiselta tai vetämiseltä.
- **Lämpövaara! Palovammojen vaara!**
  Yksittäiset osat saavuttavat korkeita käyttölämpötiloja.

VAROITUS: Seuraavissa tilanteissa on olemassa omaisuusvahinkojen vaara.

- **Älä käytä orgaanisia liuottimia (esim. ohenninta) tai hankaavia puhdistusaineita laitteen puhdistamiseen!**
- **Varmista ilmanvaihto! Ylikuumenemisvaara!**
  Kotelon ulkopuolella olevat aukot ja muut aukot ovat tuuletusta varten. Aukkoja ei saa tukkia tai peittää, jotta laite toimisi oikein eikä ylikuumenisi. Riittävän ilmanvaihdon varmistamiseksi pidä 10 cm:n etäisyys seinistä tai vastaavista.
- **Huomioi ympäristöolosuhteet!**
  Järjestelmän sallittu käyttölämpötila on 10° C - 25° C.
  Ympäristön kosteus ei saa ylittää 30 % - 80 % (ei tiivistyvä)! Vaurion, oikosulun tai tulipalon vaara! Laite ei sovellu ulkokäyttöön! Älä missään tapauksessa altista laitetta kosteudelle tai yli 50 °C:n lämpötiloille. Älä käytä laitetta lähellä voimakkaita lämmönlähteitä. Älä altista laitetta nopeille lämpötilan vaihteluille tai liialliselle pölylle!
- **Laitteen luvattomat muutostyöt tai muutokset ovat turvallisuussyistä kiellettyjä ja mitätöivät takuun!**
  Kun vaihdat viallisia osia, käytä vain alkuperäisiä tai valmistajan hyväksymiä osia. Alkuperäisiä osia tai lisävarusteita, joita valmistaja ei ole toimittanut, ei voida testata eikä hyväksyä. Valmistaja ei vastaa mistään vahingoista, jotka johtuvat muiden kuin alkuperäisten osien ja lisävarusteiden käytöstä.

2 Tuotteen kuvaus

WeDart WDS1 on automaattinen pisteytys- ja harjoittelujärjestelmä tikkaurheiluun. Se tallentaa tikkojen osumakohdat ja laskee automaattisesti vastaavat pisteet valitun pelitilan mukaan. Kaikkien tietojen tulostaminen on mahdollista vain, jos WeDart-sovellus on yhdistetty laitteeseen. WeDart-sovellus on saatavilla Android- ja iOS-käyttöjärjestelmille, ja se on pakollinen osa järjestelmää.

INFO: WeDart WDS1: tä ei voi käyttää ilman WeDart-sovellusta.

WeDart-järjestelmä tukee tikkapelaajien harjoittelua pisteyttämällä automaattisesti, ohjaamalla erilaisia harjoituspelejä ja näyttämällä pelitilastoja. Pelit, joissa on enintään kahdeksan osallistujaa, ovat mahdollisia.

Toimituksen laajuus: 1 WeDart Autoscoring-järjestelmä
1 kalibrointitanko
1 Virtalähde
1 asennussarja
1 porausmalli
1 Käyttöohjeet

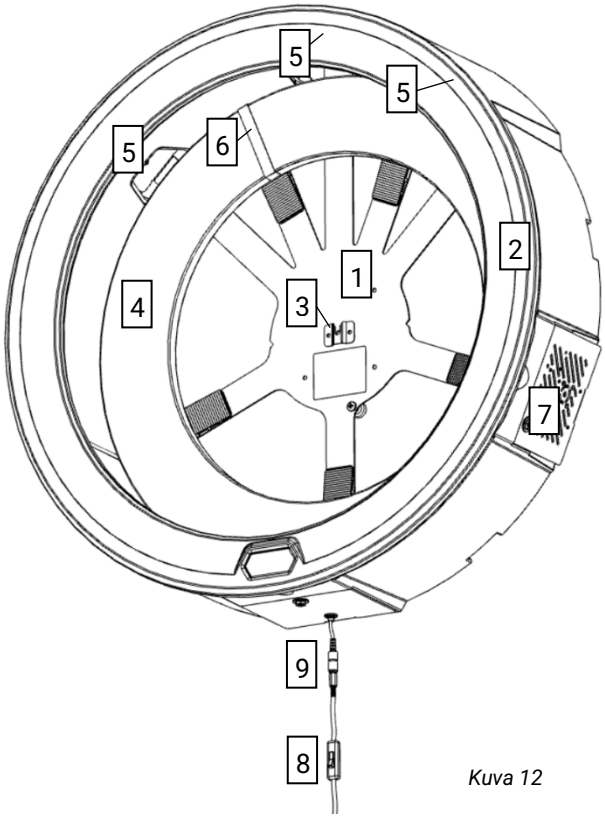

Kuva 12

1	Pohjalevy
2	Valorengas
3	Tikkataulun kiinnitys
4	Ympärysrengas
5	Kamerat
6	Nylon vyö
7	Elektroniikkatila, jossa on passiivinen ilmanvaihto
8	On/Off-kytkin
9	Virtalähteen liitäntäpistoke

VAROITUS: Laite on varustettu LED-valaistuksella. Älä koskaan katso suoraan LED-valoa lyhyeltä etäisyydeltä tai pitkään aikaan. Säteily voi vahingoittaa sekä sarveiskalvoa että verkkokalvoa.

3 Tekniset huomautukset

Kun virtalähde kytketään WeDart-järjestelmään ja pistorasiaan, WeDart-järjestelmään ei vielä syötetä automaattisesti virtaa. Käyttääksesi laitetta kytke päälle/pois-kytkin.

INFO: WeDart WDS1: ssä ei ole hengenvaarallisia jännitteitä, sillä kaikki virtaa kuljettavat yksiköt käyttävät vain 5V ja 12V.

Parametri	Arvo
Mitat (pituus x leveys x syvyys)	763 mm x 763 mm x 204 mm
Paino ilman virtalähdettä	6,0 kg
Käyttölämpötila	10 - 25 °C Ilman lämpötila
Kosteus	30 % - 80 % (ei kondensoituva)
Ohjelmiston versio	1.0
Verkkojännite	100 - 240 VAC ~ 50/60 Hz
Yksikön jännite	12 V
Max. Virrankulutus	48 wattia

VAARA: Sähköisku kaapelin vaurioitumisen vuoksi - Jos virtajohto katkeaa tai vaurioituu, sulake ei aina räjähdä välittömästi ja voi aiheuttaa vakavia fyysisiä vammoja tai jopa kuoleman.

- Älä koske kaapeliin ennen kuin pistoke on irrotettu pistorasiasta.
- Vaihda vaurioitunut kaapeli kokonaan. Viallisen kaapelin paikkaaminen on kielletty.
- Anna korjaukset vain asiantuntevan henkilöstön tehtäväksi.
- Aseta kaapelit aina siististi ilman kompastumisvaaraa, ja valitse aina riittävän pitkät jatkojohdot.
- Kaapeli on aina sijoitettava roiskevedenpitävästi.
- Älä koske verkkopistokkeeseen ja pistorasiaan märillä käsillä.
- Kytke laite vain vaihtovirtaan.
- Virtalähteen arvokilvessä ilmoitetun jännitteen on vastattava virtalähteen jännitettä.

3.1 Tuotteen vaatimustenmukaisuus

Tuote on testattu seuraavien direktiivien ja asetusten mukaiseksi:

Asetus (EY) N:o 1907/2006
Direktiivi 2014/53/EU
Direktiivi 2011/65/EU
Direktiivi 2014/30/EU
Direktiivi 2014/35/EU

4 Kokoonpano-ohjeet

Lue ohjeet huolellisesti ennen kokoonpanon aloittamista. Pidä ennen asennuksen aloittamista valmiina mittanauha tai mittakeppi, Phillips-ruuvimeisseli, lyijykynä ja 8 mm:n poranterä seinämateriaalista riippuen.

VAROITUS: Asenna järjestelmä vain kiinteisiin seiniin, kuten betoni-, hohkakivi- tai tiiliseiniin. Asenna järjestelmä aina vähintään kahden aikuisen henkilön kanssa.

Mukana toimitettu kiinnitysmateriaali:

	1 Porausmalli
C	4 Ruuvit (pituus: 55 mm)
B	4 Vaarna (pituus: 50 mm, halkaisija: 8 mm).
A	4 Väliholkit (pituus: 16 mm)
E	5 Kiinnitysjalat
D	5 Tukiruuvit (pituus 16 mm)
F	5 Mutterit (M6)
	1 Jakoavain (10 mm)

1. Poista pakkauksen sisältö ja tarkista sen täydellisyys.
2. Käytä porausmallia porausreikien merkitsemiseen. Tätä varten aseta viiva porausmallin keskelle 1,73 m:n korkeudelle (napakymmensilmän tasolle) ja merkitse mallin osoittamat porausreiät seinään lyijykynällä lävistämällä paperi.
3. Poraa nyt seinään halkaisijaltaan 8 mm:n reiät merkittyihin kohtiin ja aseta tapit (B) reikiin.
4. Ota nyt väliholkit (A) ja työnnä yksi pitkä ruuvi (C) jokaisen väliholkin (A) läpi. Käännä niitä nyt ristipääruuvimeisselillä noin 1 cm juuri kiinnittämiisi tappeihin (B) ja työnnä väliholkkia (A) seinää kohti. Käännä ruuvi (C) edelleen seinään, kunnes ruuvin pään ja väliholkin (A) väliin jää 4 mm:n etäisyys, kun väliholkki (A) koskettaa seinää.
5. Aseta nyt WDS1-yksikkö eteesi niin, että WeDart-logo on alaspäin, eli se ei näy sinulle. Kiinnitä tukiruuvit (D) työntämällä ne alhaaltapäin pohjalevyyn esiporattujen reikien läpi (merkintä D kuvassa 3) ja kiristä niihin kiinnitetyt mutterit (F) avokoloavaimella. Ruuvin pitäisi nyt olla tukevasti kiinni pohjalevyssä. Käännä nyt kiinnitysjalat (E) tukiruuvien (D) päälle, kunnes ne koskettavat mutteria (F), kuten kuvassa 4 näkyy.

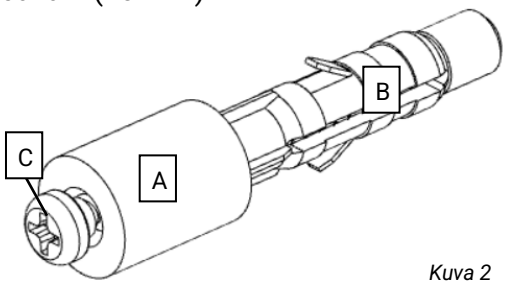

Kuva 2

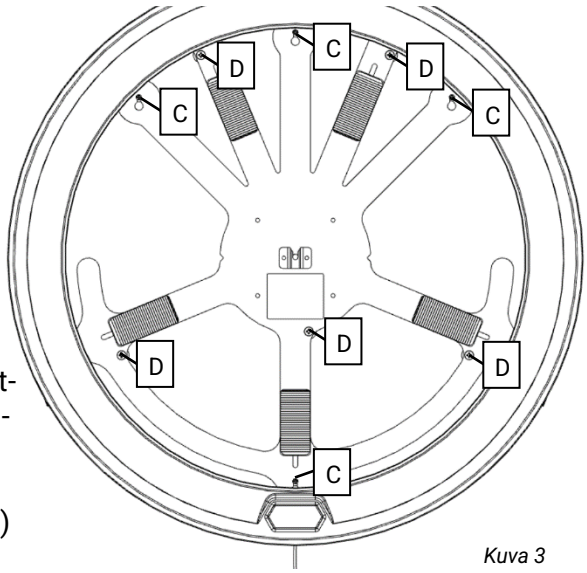

Kuva 3

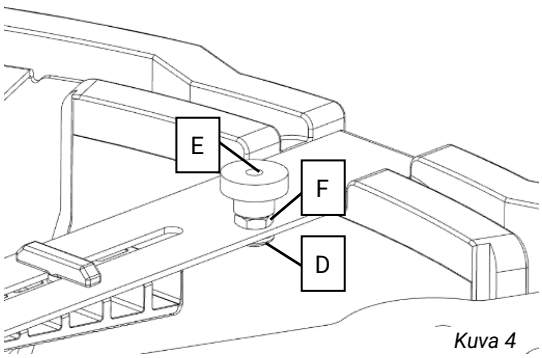

Kuva 4

6. Nosta laite seinälle ja ripusta se seinässä oleviin ruuveihin pohjalevyssä olevien avaimenreikäripustimien avulla niin, että pohjalevyn takana olevat väliholkit (A) koskettavat seinää kuvan 5 mukaisesti. Kiristä ruuvit nyt Phillips-ruuvimeisselillä.

7. Käännä sitten kiinnitysjalat (E) seinää kohti niin, että ne painuvat kevyesti seinää vasten, ja kiinnitä järjestelmä. Pohjalevy ei saa taipua tämän prosessin aikana! Tarkista oikea asennus painamalla kevyesti kädelläsi valorenkaan etupuolta noin 30 cm vasemmalla puolella WeDart-logon vieressä. Valorengasta ei saa voida siirtää seinää kohti.

8. Aseta haluamasi tikkataulu pohjalevyn keskellä olevaan taulunpidikkeeseen (G). Kohdista se kiilojen (H) avulla siten, että tikkataulun pinta on seinän suuntainen. Aloita alemmilla kiiloilla ja jatka sitten ylemmillä kiiloilla. Tikkataulun on nyt oltava tukevasti kiinni taulun pidikkeessä (G).

9. Kiristä nylonhihna (J) varovasti ympäröivään renkaaseen (K), kunnes se on kosketuksissa ympäröivään renkaaseen (K) ja solki on ympäröivän renkaan (K) seinään päin olevalla puolella. Aseta sitten ympäröivä rengas (K) tikkataulun ja valorenkaan väliin siten, että nylonhihna on vasemman kameran (L) ja keskimmäisen kameran (M) välissä, kuten kuvassa 7 näkyy.

10. Kytke lopuksi virtalähde valorenkaan alapuolella olevaan liitäntäpistorasiaan.

Kuva 5

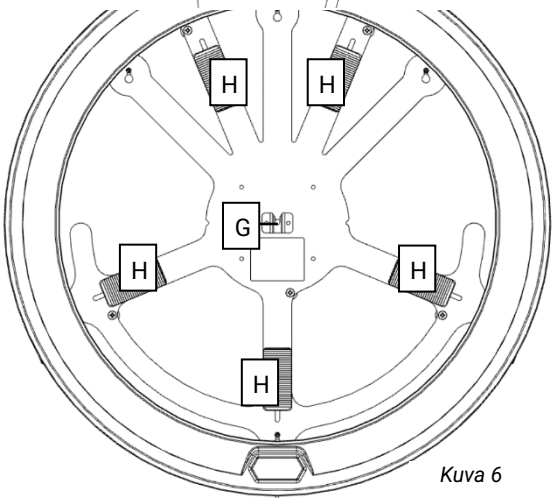

Kuva 6

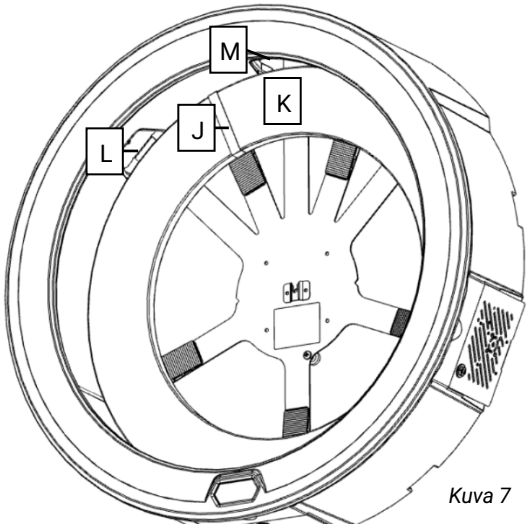

Kuva 7

5 Käytä

Ennen kuin otat WeDart WDS1:n ensimmäistä kertaa käyttöön, varmista ehdottomasti, että järjestelmä on asennettu asennusohjeiden mukaisesti (katso kohta 4 Asennusohjeet) ja että järjestelmässä ei ole näkyvissä vaurioita. Varmista myös, että valorengas tai tikkataulu ei sisällä muita tarvikkeita (esim. tikkoja), kun laite on kytketty päälle.

5.1 WeDart-sovellus ja tilin luominen

Asenna WeDart-sovellus Android- tai iOS-älypuhelimeen tai -tablettiin. Löydät nykyiset latauslinkit osoitteesta www.wedart.io/app-download. Varmista, että älylaitteessasi on vakaa internetyhteys, ja ota Bluetooth käyttöön. Avaa WeDart-sovellus. Älylaitteesi pyytää sinua nyt myöntämään sovellukselle erilaisia käyttöoikeuksia. On ehdottoman tärkeää, että kaikki käyttöoikeudet myönnetään asianmukaisen toiminnan mahdollistamiseksi. Tämän jälkeen näet tervetuloruudun. Kun olet lukenut tämän, voit pyyhkäistä vasemmalle ja valita “Add Profile” -painikkeen. Seuraa sovelluksen ohjeita tallentaaksesi profiilisi. Pyyhkäise uudelleen vasemmalle, niin saat mahdollisuuden muodostaa WeDart WDS 1 -järjestelmän pariliitoksen. Valitse "Pair

Device" -painike, ja sovellus etsii automaattisesti käytettävissä olevat laitteet. Valitse WeDart WDS 1 -laite luettelosta pariliitoksen muodostamiseksi.

5.2 Ensimmäinen aloitus

Kytke ensin valorenkaan alla oleva on/off-kytkin päälle, jolloin valorenkaan pitäisi syttyä.

VAROITUS: Älä sammuta laitetta kytkimestä ennen kuin se on sammutettu WeDart-sovelluksella!

Ota nyt älypuhelin tai tabletti, johon on asennettu WeDart-sovellus. Varmista, että älylaitteessasi on vakaa internetyhteys, ja kytke Bluetooth päälle. Jos olet jo käyttänyt WeDart App -sovellusta, mutta sinulla ei ole WeDart WDS1 -laitetta liitettynä, valitse WeDart WDS1 -kuvake aloitusnäytön otsakkeessa avataksesi laitevalikon. WeDart-sovellus etsii automaattisesti käytettävissä olevia WeDart-laitteita. Valitse laite luettelosta Bluetooth-yhteyden muodostamiseksi. Tämän jälkeen palaat automaattisesti laitevalikkoon, jossa on nyt näkyvissä kolme painiketta: "Connect WiFi", "Update" ja "Calibrate".

Ensimmäisen järjestelmäpäivityksen suorittamiseksi WeDart WDS1 vaatii WiFi-yhteyden. Voit määrittää tämän valitsemalla "Connect WiFi" laitteen valikosta. Valitse Wi-Fi-verkko luettelosta ja anna salasana yhteyden muodostamiseksi. Tämän jälkeen palaat automaattisesti Laite-valikkoon.

Valitse nyt "Update" käynnistääksesi järjestelmäpäivityksen. WeDart-sovellus näyttää päivityksen edistymisen. Kun päivitys on ladattu kokonaan, järjestelmä käynnistyy automaattisesti uudelleen ja WeDart-sovellus etsii automaattisesti WeDart WDS1 -laitteita. Lyhyen odottelun jälkeen voit muodostaa jälleen yhteyden järjestelmään Bluetooth-yhteyden kautta. Tämän jälkeen palaat automaattisesti Laite-valikkoon.

Kun Bluetooth-yhteys on muodostettu, kalibrointi voidaan aloittaa. Aloita kalibrointi valitsemalla "Calibrate" (Kalibroi) laitteen valikosta ja noudattamalla WeDart App -sovelluksen ohjeita. Tämän jälkeen palaat automaattisesti Laite-valikkoon. Järjestelmä on nyt asennettu ja valmis pelaamaan.

5.3 Pelin valinta

Jos haluat aloittaa pelin, valitse ensin WeDart-sovelluksen aloitussivulla profiilit ja tarvittaessa vieraat, jotka osallistuvat peliin. Siirry sitten alaspäin ja tee peliasetukset. 501 double out -peli, joka koostuu enintään 5 erästä (Best of 5) asetetaan vakiopeliksi. Aloituspisteet voidaan asettaa liukusäätimellä. Voit myös valita Single Out- ja Double Out -toiminnon välillä. Jos kaikki asetukset täyttävät vaatimuksesi, käynnistä peli painamalla "Start Game" -painiketta.

5.4 Pelattavuus

Kun peli on aloitettu, näytöllä näkyy aina profiili, jonka vuoro on. Nyt voidaan heittää kolme tikkaa, jotka tallennetaan automaattisesti. Jos tikkaa ei ole kirjattu tai se ei ole kirjattu oikein, jätä tikat tikkatauluun ja korjaa pistemäärä napauttamalla WeDart-sovelluksessa kyseistä pistemäärää ja syöttämällä oikea arvo näppäimistöllä. Kun kaikki tulokset näkyvät oikein WeDart-sovelluksessa, poista tikat tikkataulusta. Sovellus näyttää automaattisesti seuraavan käyttäjän nimen ja seuraava heitto voi alkaa. Kun peli on päättynyt, sinut ohjataan automaattisesti pelin yhteenvetoon.

INFO: Jos tikat poistetaan tikkataulusta ennen kuin kaikki tulokset on tallennettu, tämä voi johtaa vääriin havaintoihin. Samoin vääriä havaintoja voi tapahtua, jos tikkaa heitetään ennen kuin sovellus näyttää siihen liittyvän käyttäjänimen.

5.5 Ottelun yhteenveto

Jokaisen pelatun pelin jälkeen WeDart-sovellus näyttää pelin yhteenvedon taulukkomuodossa. Näyttö voi vaihdella, jos näytön koko on pieni.

5.6 Tilastojen oivallus

Yhteenvedon pelikäyttäytymisestä saa etusivun alalaidassa olevan "History"-toiminnon kautta. Siinä esitetään yhteenveto rekisteröidyn profiilin pelikäyttäytymisestä.

5.7 Kytke pois päältä

VAROITUS: Älä kytke WeDart WDS1:tä pois päältä on/off-kytkimestä, ennen kuin se on sammutettu WeDart App -sovelluksella!

Voit kytkeä järjestelmän pois päältä avaamalla laitevalikon painamalla WeDart-sovelluksen aloitussivulla olevaa WDS1-kuvaketta. Sivun alaosassa on "Sammuta" -painike. Napauta painiketta ja odota, kunnes Bluetooth-yhteys on katkaistu. Vielä 10 sekunnin kuluttua on/off-kytkimen valorengas voidaan sammuttaa.

5.8 Järjestelmäpäivitykset

INFO: Muista asentaa kaikki järjestelmäpäivitykset heti, kun ne ovat saatavilla. Tämä on ainoa tapa varmistaa järjestelmän optimaalinen toiminta ja pitkä käyttöikä.

Jos uusi päivitys on julkaistu, voit tunnistaa sen siitä, että laitteen valikossa oleva "Päivitä"-painike on värillinen. Liitä sitten järjestelmä Wi-Fi-verkkoon. Valitse tätä varten laitteen valikosta "Connect WiFi". Valitse Wi-Fi-verkko luettelosta ja anna salasana yhteyden muodostamiseksi. Tämän jälkeen palaat automaattisesti Laite-valikkoon.

Valitse nyt "Päivitä" käynnistääksesi järjestelmäpäivityksen. WeDart-sovellus näyttää päivityksen edistymisen. Kun päivitys on ladattu kokonaan, järjestelmä käynnistyy automaattisesti uudelleen ja WeDart-sovellus etsii automaattisesti WeDart-laitteita. Voit muodostaa uudelleen yhteyden järjestelmään Bluetoothin kautta lyhyen odottelun jälkeen. Tämän jälkeen palaat automaattisesti Laite-valikkoon.

5.9 Käyttäytyminen toimintahäiriötilanteissa

Jos koneessa on toimintahäiriöitä, esimerkiksi jos tikkoja ei havaita lainkaan, yritä sammuttaa kone WeDart-sovelluksen kautta kohdassa 5.7 kuvatulla tavalla ja irrota virtalähde. Kytke virtalähde uudelleen 15 sekunnin kuluttua ja käynnistä järjestelmä uudelleen. Jos toimintahäiriö toistuu edelleen, katso vianmäärityssivua osoitteessa www.wedart.io/quick-fixes. Siellä kuvataan yleisimmät ongelmat ja ratkaisut, jotka voivat auttaa.

Jos et löydä ongelmaasi vianmäärityssivulta, ota yhteyttä valmistajaan sähköpostitse osoitteeseen contact@wedart.io otsikolla "Support".

Jos sinulla on kysyttävää WeDart-sovelluksesta, ota yhteyttä valmistajaan sähköpostitse osoitteeseen contact@wedart.io otsikolla "App Support".

5.10 Puhdistus ja huolto

WeDart-järjestelmää ei tarvitse puhdistaa tai huoltaa asianmukaisen toiminnan varmistamiseksi.

VAROITUS: WDS1-laitetta ei saa puhdistaa kosteilla tai sähköstaattisesti latautuvilla materiaaleilla, esim. mikrokuituliinoilla! Tämä voi vahingoittaa laitetta.

6 Pelisäännöt

INFO: Kaikki alla luetellut pelimuunnelmat eivät ole tällä hetkellä mahdollisia WeDart-sovelluksella. Seuraavat ohjeet ovat vain tiedoksi.

6.1 121, 170, 180, X01

Peli alkaa 121, 170, 180, 301, 501, 701 tai 901 pisteellä. Kierroksella heitetään kolme tikkaa vuorotellen. Saavutetut pisteet vähennetään lähtöpisteistä. Pelin voittaa se pelaaja, joka saa ensimmäisenä tasan 0 pistettä. Jos pisteet laskevat alle 0 pisteen rajan, koko kierrosta ei lasketa ja pisteet pysyvät kierroksen alun pisteissä.

Vaihtoehdot:

- Yksinpeli: Pelkässä pelissä merkitään heitettyjen tikkojen määrä. Tavoitteena on saada mahdollisimman vähän tikkoja, jotta saat 0 pistettä.
- Double In: Peli voidaan aloittaa vain osumalla tuplakentälle.
- Double Out: Peli voidaan päättää vain osumalla tuplakenttään.
- Joukkue: Useat pelaajat muodostavat joukkueen. Ensimmäinen joukkue, joka saavuttaa tasan nolla pistettä, voittaa.

6.2 High Score

Peli alkaa 0 pisteellä, ja saadut pisteet lisätään lähtötilanteen pistesaldoon. Kierroksella heitetään kolme tikkaa vuorotellen. Voittaja on pelaaja, jolla on korkein pistemäärä 7 kierroksen jälkeen.

6.3 Around the Clock

Kierrosta kohden heitetään kolme tikkaa vuorotellen. Tavoitteena on osua ruutuihin 1-20 nousevassa järjestyksessä. Peli voidaan sitten lopettaa lyömällä tikkataulun keskustaa (Bullseye). Parhaassa tapauksessa peli voidaan siis pelata loppuun 7 kierroksessa. Voittaja on se, joka osuu ensimmäisenä kaikkiin ruutuihin oikeassa järjestyksessä.

Vaihtoehdot:

- Quick: Jos tuplanumero osuu, seuraava numero voidaan ohittaa. Toiseksi seuraava numero voidaan pelata välittömästi. Jos kolmoisnumero osuu, kaksi seuraavaa numeroa voidaan ohittaa.
- Double: Vain double-kentät heitetään.
- Triple: Vain triple-kentät heitetään.

6.4 Cricket

Pelataan tikkataulun segmentit 15, 16, 17, 18, 19 ja 20 sekä Bullseye härkätaulu. Jos johonkin numeroon osuu kolme kertaa, numero katsotaan "suljetuksi". Jos osut "suljettuun" numeroon uudelleen, saat vastaavan määrän pisteitä. Jos kaikki pelaajat ovat sulkeneet numeron, numerosta ei voi enää saada pisteitä. Pelaaja, joka saa eniten pisteitä, voittaa. Peli päättyy, kun kaikki segmentit on suljettu.

Vaihtoehto:

- Cut Throat: Osumat "suljettuun" numeroon tuovat pisteitä niille jäljellä oleville pelaajille, joilla on kyseinen numero auki. Voittaja on se, jolla on lopussa vähiten pisteitä.

7 Hävittäminen

Laitteesta ei vapaudu haitallisia aineita. Purkaminen ei näin ollen vaadi erityistä varovaisuutta, koska mikään osa ei ole valmistettu vaarallisista materiaaleista. Sitä ei kuitenkaan saa hävittää kotitalousjätteen mukana.

Sähkö- ja elektroniikkalaitteet sisältävät arvokkaita kierrätyskelpoisia materiaaleja ja usein osia, kuten paristoja, akkuja tai öljyä, jotka voivat aiheuttaa riskin ihmisten terveydelle ja ympäristölle, jos niitä käsitellään tai hävitetään väärin. Nämä komponentit ovat kuitenkin välttämättömiä laitteen moitteettoman toiminnan kannalta. Tällä symbolilla merkittyjä laitteita ei saa hävittää kotitalousjätteen mukana.

Pakkausmateriaalit ovat kierrätettäviä. Rakentamisessa käytettiin seuraavia materiaaleja: Teräs, paisutettu polypropeeni, polyuretaanivaahto. Nämä materiaalit sisältyvät erityisesti seuraaviin komponentteihin:

Valorengas: Paisutettu polypropeeni

Pohjalevy: Teräs

Ympärysrengas: Polyuretaanivaahto

Hävittämistä varten on suositeltavaa lajitella yksittäiset osat materiaalityypin mukaan ja luovuttaa ne tätä tarkoitusta varten perustettuihin keräys- tai kierrätyspisteisiin.

Οδηγίες συναρμολόγησης και λειτουργίας

Διαβάστε προσεκτικά τις οδηγίες λειτουργίας πριν από τη χρήση και φυλάξτε τις σε ασφαλές μέρος. Λάβετε υπόψη ότι αυτή η έντυπη έκδοση ενδέχεται να μην είναι τρέχουσα. Ένα τρέχον, ψηφιακό εγχειρίδιο λειτουργίας είναι διαθέσιμο για λήψη στη διεύθυνση www.wedart.io.

WeDart WDS1 ”WeDart 1”

Κατάσταση 01.08.2023

ΠΡΟΕΙΔΟΠΟΙΗΣΗ: Διαβάστε προσεκτικά πριν από τη συναρμολόγηση και διατηρήστε! Κίνδυνος για τα παιδιά - κίνδυνος για τη ζωή από ασφυξία / κατάποση! Κρατήστε το υλικό συσκευασίας μακριά από παιδιά! Κρατήστε τα μικρά εξαρτήματα μακριά από παιδιά. Αυτά θα μπορούσαν να τα καταπιούν ή να τα εισπνεύσουν! Σε περίπτωση οποιουδήποτε είδους μη ενδεδειγμένης χρήσης του προϊόντος, λήγουν όλες οι αξιώσεις εγγύησης!

Συγχαρητήρια για την αγορά του συστήματος WeDart!

Είμαστε πολύ χαρούμενοι που είστε μέλος της κοινότητας WeDart και που θα προπονηθείτε με το WeDart. Σας ευχαριστούμε για την εμπιστοσύνη και την υποστήριξή σας στο όραμά μας για μια παγκόσμια κοινότητα steeldart για όλους.

Πριν ρυθμίσετε και χρησιμοποιήσετε τη μονάδα, διαβάστε προσεκτικά τις παρούσες οδηγίες χρήσης και φυλάξτε τις. Αυτός είναι ο μόνος τρόπος για να χρησιμοποιήσετε τη μονάδα με ασφάλεια και αξιοπιστία. Ειδικότερα, εξοικειωθείτε με τις οδηγίες ασφαλείας.

Όλες οι τεχνικές πληροφορίες του παρόντος εγχειριδίου έχουν συγκεντρωθεί από τον κατασκευαστή με τη μεγαλύτερη δυνατή προσοχή και έχουν παραχθεί με τη χρήση αποτελεσματικών μέτρων ελέγχου. Ο κατασκευαστής διατηρεί το δικαίωμα να κάνει αλλαγές στο παρόν εγχειρίδιο. Ο κατασκευαστής θα ήταν ευγνώμων να ενημερωθεί ανά πάσα στιγμή για τυχόν λάθη ή ασάφειες που μπορεί να προκύψουν.

Η τρέχουσα έκδοση αυτών των οδηγιών λειτουργίας είναι διαθέσιμη για λήψη στη διεύθυνση www.wedart.io.

Οι οδηγίες που περιγράφονται εδώ πρέπει να τηρούνται οπωσδήποτε.

Το παρόν έγγραφο έχει συνταχθεί σύμφωνα με το πρότυπο IEEE-ISO 82079 και ισχύει για

WeDart WDS1

μέχρι να δημοσιευτεί μια νεότερη έκδοση. Ο αριθμός έκδοσης του εγγράφου υποδεικνύεται από τον αναγνωριστικό αριθμό κάτω από την παρούσα παράγραφο.

Η μονάδα αναγνωρίζεται από το σήμα ταυτότητας στην πλάκα βάσης.

Έκδοση του τεχνικού εγχειριδίου: WDS1/1.2

WeDart GmbH

Buschkoppel 8

22309 Hamburg

Germany

Δικτυακός τόπος: www.wedart.io

E-mail: contact@wedart.io

Τηλέφωνο: +49 176 345 99 222

Πίνακας περιεχομένων

Πίνακας περιεχομένων....3
1 Επεξήγηση των συμβόλων και των οδηγιών ασφαλείας....4
2 Περιγραφή προϊόντος....6
3 Τεχνικές σημειώσεις....7
3.1 Συμμόρφωση προϊόντος....7
4 Οδηγίες συναρμολόγησης....8
5 Χρήση....9
5.1 Εφαρμογή WeDart και δημιουργία λογαριασμού....9
5.2 Πρώτη εκκίνηση....10
5.3 Επιλογή παιχνιδιού....10
5.4 Πορεία ενός παιχνιδιού....10
5.5 Περίληψη αγώνα....11
5.6 Στατιστική διορατικότητα....11
5.7 Απενεργοποίηση....11
5.8 Ενημερώσεις συστήματος....11
5.9 Συμπεριφορά σε περίπτωση δυσλειτουργίας....11
5.10 Καθαρισμός και συντήρηση....11
6 Κανόνες του παιχνιδιού....12
6.1 121, 170, 180, X01....12
6.2 High Score....12
6.3 Around the Clock....12
6.4 Cricket....12
7 Διάθεση....13

1 Επεξήγηση των συμβόλων και των οδηγιών ασφαλείας

	ΚΙΝΔΥΝΟΣ: Κίνδυνος από ηλεκτροπληξία με ενδεχόμενο σοβαρό τραυματισμό ή θάνατο ως συνέπεια.
	ΠΡΟΕΙΔΟΠΟΙΗΣΗ: Προειδοποίηση για πιθανές σωματικές βλάβες ή υλικές ζημιές.
	ΠΡΟΣΟΧΗ: Ένδειξη πιθανών σφαλμάτων
	ΠΛΗΡΟΦΟΡΙΕΣ: Παρέχει συμπληρωματικές πληροφορίες και επεξηγήσεις

Παρακαλούμε τηρήστε τις ακόλουθες οδηγίες για να διασφαλίσετε τη βέλτιστη διάρκεια ζωής και λειτουργικότητα του συστήματος WeDart:

- Μην επιχειρήσετε να ανοίξετε τη μονάδα με τη βία. Δεν περιέχει εξαρτήματα που θα μπορούσαν να επισκευαστούν από έναν απλό άνθρωπο. Επικοινωνήστε με έναν ειδικά εκπαιδευμένο επαγγελματία εάν είναι απαραίτητη η επισκευή.
- Οι υποδοχές και άλλα ανοίγματα στην κορυφή, τις πλευρές και το κάτω μέρος του περιβλήματος υποστηρίζουν το σύστημα εξαερισμού. Για να διασφαλιστεί ότι η μονάδα λειτουργεί σωστά και δεν υπερθερμαίνεται, τα ανοίγματα αυτά δεν πρέπει να μπλοκάρονται, να καλύπτονται ή να παρεμποδίζονται.
- Μην σπρώχνετε αιχμηρά αντικείμενα μέσα από τις σχισμές στο εσωτερικό της συσκευής, καθώς θα μπορούσαν να αγγίξουν ηλεκτροφόρα μέρη. Αυτό θα μπορούσε να προκαλέσει βραχυκύκλωμα και πυρκαγιά.
- Η μονάδα δεν πρέπει να τοποθετείται κοντά σε θερμαντικά σώματα.
- Δεν επιτρέπεται η ρίψη οποιουδήποτε υγρού πάνω στη συσκευή. Εάν αυτό συμβεί ούτως ή άλλως, η συσκευή πρέπει να ελεγχθεί από ειδικό.
- Ποτέ μην εκθέτετε τη μονάδα σε βροχή ή υψηλή υγρασία.
- Εάν παραδώσετε το σύστημα σε άλλο άτομο, βεβαιωθείτε ότι το άτομο αυτό γνωρίζει το περιεχόμενο των οδηγιών συναρμολόγησης και λειτουργίας.
- Πριν από κάθε χρήση, ελέγχετε όλα τα μέρη για την καλή λειτουργία τους και μην χρησιμοποιείτε τη συσκευή εάν παρουσιαστούν δυσλειτουργίες.

ΚΙΝΔΥΝΟΣ: Πάντα να αποσυνδέετε τη συσκευή από το ηλεκτρικό δίκτυο πριν από τον καθαρισμό.

ΠΡΟΕΙΔΟΠΟΙΗΣΗ: Οι συσκευές ασφαλείας υπάρχουν για την προστασία σας. Ποτέ μην τροποποιείτε ή παρακάμπτετε τις διατάξεις ασφαλείας. Χρησιμοποιείτε μόνο γνήσια εξαρτήματα και γνήσια ανταλλακτικά, που εξασφαλίζουν την ασφαλή και απροβλημάτιστη λειτουργία της συσκευής. Για πληροφορίες σχετικά με τα αξεσουάρ και τα ανταλλακτικά, επικοινωνήστε με τον αντιπρόσωπό σας ή την WeDart.

ΠΡΟΣΟΧΗ: Κατά την αποσυσκευασία, ελέγξτε την πληρότητα του αντικειμένου παράδοσης (περιεχομένου) της μονάδας. Σε περίπτωση έλλειψης εξαρτημάτων ή ζημιάς κατά τη μεταφορά, ενημερώστε τον εξειδικευμένο αντιπρόσωπο.

Η WeDart δεν αναλαμβάνει καμία ευθύνη για ζημιές που θα προκύψουν από τη μη τήρηση αυτών των οδηγιών. Διατηρούμε το δικαίωμα για τεχνικές καινοτομίες ή αποκλίσεις στο χρώμα και το σχέδιο. Κρατήστε την αρχική συσκευασία για πιθανές μελλοντικές επιστροφές.

ΚΙΝΔΥΝΟΣ: Υπάρχει κίνδυνος τραυματισμού ή θανάτου από ηλεκτροπληξία στις ακόλουθες περιπτώσεις.

- **Σε περίπτωση κινδύνου, αποσυνδέστε τη μονάδα από την παροχή ρεύματος!** Η μονάδα δεν αποσυνδέεται από την παροχή ρεύματος μέχρι να τραβηχτεί το φις από το δίκτυο! Ποτέ μην συνδέετε ή αποσυνδέετε το φις από την πρίζα με βρεγμένα ή υγρά χέρια!
- **Κίνδυνος ηλεκτροπληξίας!** Σε περίπτωση μη φυσιολογικού θορύβου, καπνού ή οσμής, κίνδυνος πυρκαγιάς ή ηλεκτροπληξίας! Αποσυνδέστε αμέσως τη μονάδα από την παροχή ρεύματος και επικοινωνήστε με έναν ειδικό.
- **Ποτέ μην ανοίγετε τη μονάδα με τη βία! Κίνδυνος ηλεκτροπληξίας ή πυρκαγιάς!** Στο εσωτερικό της μονάδας υπάρχουν ηλεκτροφόρα μέρη που είναι ελεύθερα προσβάσιμα.
- Η μονάδα δεν πρέπει να καθαρίζεται με πίδακα νερού!
- **Μην αφήνετε ξένα αντικείμενα στη μονάδα! Κίνδυνος βραχυκυκλώματος, ηλεκτροπληξίας ή πυρκαγιάς!** Ειδικότερα, μην εισάγετε αντικείμενα στο εσωτερικό της μονάδας μέσω των σχισμών εξαερισμού, καθώς ενδέχεται να αγγίξετε ηλεκτροφόρα μέρη.
- **Μην ρίχνετε υγρά στη μονάδα! Κίνδυνος ηλεκτροπληξίας ή πυρκαγιάς!** Εάν έχουν χυθεί υγρά στη μονάδα, αποσυνδέστε τη μονάδα από την παροχή ρεύματος και αναθέστε τον έλεγχό της σε ειδικό.

ΠΡΟΕΙΔΟΠΟΙΗΣΗ: Στις καταστάσεις που περιγράφονται παρακάτω, υπάρχει κίνδυνος ενδεχόμενου σωματικού τραυματισμού ή θανάτου.

- **Κρατήστε απόσταση ασφαλείας!** Βεβαιωθείτε ότι η συσκευή δεν είναι τοποθετημένη απευθείας σε διάδρομο (πόρτα), ώστε να μην πάθει κανείς κακό από βέλος που πετάχτηκε ή αναπήδησε. Κατά τη διάρκεια του παιχνιδιού, κανείς δεν επιτρέπεται να βρίσκεται στην περιοχή ρίψης της συσκευής, ώστε να μην πληγωθεί κανείς από τα βελάκια.
- **Κίνδυνος ανατροπής!** Για λόγους ασφαλείας, είναι απαραίτητο να ασφαλίσετε τη μονάδα στερεώνοντάς την στον τοίχο σύμφωνα με τις οδηγίες εγκατάστασης.
- **Προστατέψτε το καλώδιο! Κίνδυνος βραχυκυκλώματος ή πυρκαγιάς!** Κίνδυνος σκοντάμματος λόγω των καλωδίων που πιθανόν διατρέχουν το δάπεδο! Προστατεύστε το καλώδιο δικτύου και τις συνδέσεις των βυσμάτων από μηχανικές καταπονήσεις, όπως σύνθλιψη ή τράβηγμα.
- **Θερμικός κίνδυνος! Κίνδυνος εγκαυμάτων!** Τα επιμέρους εξαρτήματα φτάνουν σε υψηλές θερμοκρασίες λειτουργίας.

ΠΡΟΕΙΔΟΠΟΙΗΣΗ: Υπάρχει κίνδυνος υλικών ζημιών στις ακόλουθες περιπτώσεις.

- **Μην χρησιμοποιείτε οργανικούς διαλύτες (π.χ. διαλυτικό) ή λειαντικά καθαριστικά για τον καθαρισμό της μονάδας!**
- **Εξασφαλίστε εξαερισμό! Κίνδυνος υπερθέρμανσης!** Οι υποδοχές και τα άλλα ανοίγματα στο εξωτερικό του περιβλήματος προορίζονται για εξαερισμό. Για να διασφαλιστεί ότι η μονάδα λειτουργεί σωστά και δεν υπερθερμαίνεται, τα ανοίγματα δεν πρέπει να είναι φραγμένα ή καλυμμένα. Για να εξασφαλίσετε επαρκή εξαερισμό, κρατήστε απόσταση 10 cm από τοίχους ή παρόμοια.
- **Προσέξτε τις συνθήκες περιβάλλοντος!** Η επιτρεπόμενη θερμοκρασία περιβάλλοντος για τη χρήση του συστήματος είναι 10° C έως 25° C. Η υγρασία του περιβάλλοντος δεν πρέπει να υπερβαίνει το 30 % έως 80 % (χωρίς συμπύκνωση)! Κίνδυνος βλάβης, βραχυκυκλώματος ή πυρκαγιάς! Η μονάδα δεν είναι κατάλληλη για εξωτερική χρήση! Μην εκθέτετε τη μονάδα σε καμία περίπτωση σε υγρασία ή σε θερμοκρασίες άνω των 50° C. Μην λειτουργείτε τη μονάδα κοντά σε πηγές έντονης θερμότητας. Μην εκθέτετε τη μονάδα σε γρήγορες διακυμάνσεις της θερμοκρασίας ή σε υπερβολική σκόνη!
- **Οι μη εξουσιοδοτημένες μετατροπές ή τροποποιήσεις της μονάδας απαγορεύονται για λόγους ασφαλείας και ακυρώνουν την εγγύηση!** Κατά την αντικατάσταση ελαττωματικών εξαρτημάτων, χρησιμοποιείτε μόνο αυθεντικά εξαρτήματα ή εξαρτήματα εγκεκριμένα από τον κατασκευαστή. Τα γνήσια εξαρτήματα ή αξεσουάρ που δεν παρέχονται από τον κατασκευαστή δεν μπορούν ούτε να ελεγχθούν ούτε να εγκριθούν. Αποκλείεται κάθε ευθύνη του κατασκευαστή για ζημιές που προκαλούνται από τη χρήση μη γνήσιων εξαρτημάτων και αξεσουάρ.

2 Περιγραφή προϊόντος

Το WeDart WDS1 είναι ένα σύστημα αυτόματης βαθμολόγησης και προπόνησης για το άθλημα των βελάκια. Καταγράφει τα σημεία πρόσκρουσης των βελάκια και υπολογίζει αυτόματα τα αντίστοιχα σκορ, ανάλογα με την επιλεγμένη λειτουργία παιχνιδιού. Η έξοδος όλων των δεδομένων είναι δυνατή μόνο εάν η εφαρμογή WeDart είναι συνδεδεμένη στη συσκευή. Η εφαρμογή WeDart είναι διαθέσιμη για Android και iOS και αποτελεί υποχρεωτικό μέρος του συστήματος.

ΠΛΗΡΟΦΟΡΙΕΣ: Δεν είναι δυνατή η λειτουργία του WeDart WDS1 χωρίς την εφαρμογή WeDart.

Το σύστημα WeDart υποστηρίζει τους παίκτες βελάκια στην προπόνησή τους, σημειώνοντας αυτόματα σκορ, καθοδηγώντας διάφορα προπονητικά παιχνίδια και εμφανίζοντας στατιστικά στοιχεία για τα παιχνίδια. Μπορούν να διεξαχθούν παιχνίδια με έως και οκτώ συμμετέχοντες.

Πεδίο παράδοσης:
- 1 WeDart Autoscoring System
- 1 Εργαλείο βαθμονόμησης (ραβδί)
- 1 Μονάδα τροφοδοσίας
- 1 σετ τοποθέτησης
- 1 πρότυπο διάτρησης
- 1 Οδηγίες λειτουργίας

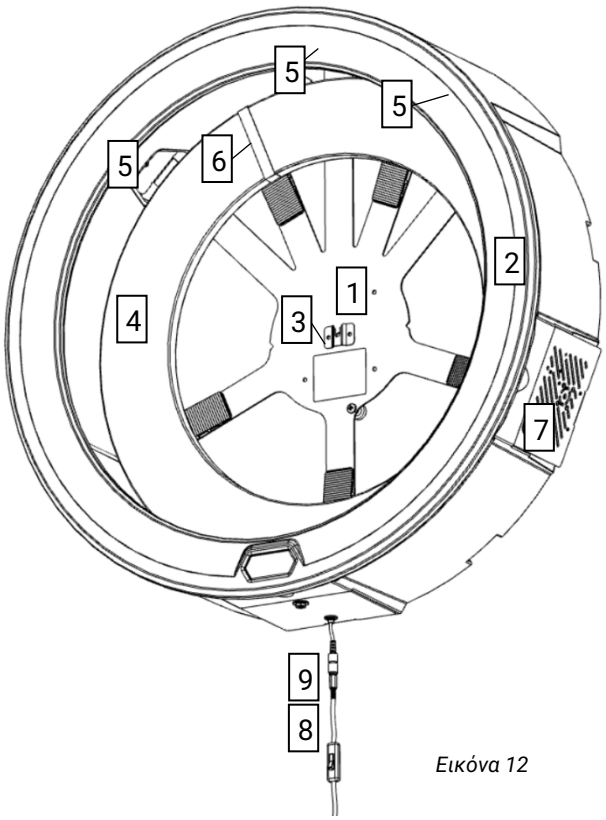

Εικόνα 12

1	Πλάκα βάσης
2	Δακτύλιος φωτός
3	Στερέωση για σανίδα βελών
4	Δακτύλιος περιμετρικά
5	Κάμερες
6	Νάιλον ζώνη
7	Χώρος ηλεκτρονικών με παθητικό εξαερισμό
8	Διακόπτης On/Off
9	Υποδοχή σύνδεσης για τη μονάδα τροφοδοσίας

ΠΡΟΕΙΔΟΠΟΙΗΣΗ: Η μονάδα είναι εξοπλισμένη με φωτισμό LED. Ποτέ μην κοιτάτε απευθείας το LED από μικρή απόσταση ή για μεγάλο χρονικό διάστημα. Η ακτινοβολία που εκπέμπεται μπορεί να βλάψει τόσο τον κερατοειδή όσο και τον αμφιβληστροειδή.

3 Τεχνικές σημειώσεις

Όταν το τροφοδοτικό είναι συνδεδεμένο στο σύστημα WeDart και σε μια πρίζα, το σύστημα WeDart δεν τροφοδοτείται ακόμη αυτόματα με ρεύμα. Για να λειτουργήσει το μηχάνημα, ενεργοποιήστε το διακόπτη on/off.

ΠΛΗΡΟΦΟΡΙΕΣ: Δεν υπάρχουν απειλητικές για τη ζωή τάσεις στο WeDart WDS1, καθώς όλες οι μονάδες που μεταφέρουν ρεύμα χρησιμοποιούν μόνο 5V και 12V.

Παράμετρος	**Αξία**
Διαστάσεις (μήκος x πλάτος x βάθος)	763 mm x 763 mm x 204 mm
Βάρος χωρίς μονάδα τροφοδοσίας	6,0 kg
Θερμοκρασία λειτουργίας	10 - 25 °C Θερμοκρασία αέρα
Υγρασία	30% - 80% (χωρίς συμπύκνωση)
Έκδοση λογισμικού	1.0
Τάση δικτύου	100 - 240 VAC ~ 50/60 Hz
Μονάδα τάσης	12 V
Max. Κατανάλωση ενέργειας	48 Watt

ΚΙΝΔΥΝΟΣ: Ηλεκτροπληξία λόγω βλάβης του καλωδίου - Εάν το καλώδιο τροφοδοσίας κοπεί ή υποστεί βλάβη, η ασφάλεια δεν ενεργοποιείται πάντα αμέσως και μπορεί να προκαλέσει σοβαρό σωματικό τραυματισμό ή ακόμη και θάνατο.

- Μην αγγίζετε το καλώδιο μέχρι να αφαιρέσετε το βύσμα από την πρίζα.
- Αντικαταστήστε πλήρως το κατεστραμμένο καλώδιο. Απαγορεύεται η επιδιόρθωση του ελαττωματικού καλωδίου.
- Επιτρέψτε την εκτέλεση επισκευών μόνο σε εξειδικευμένο προσωπικό.
- Τοποθετείτε πάντα τα καλώδια με τάξη, χωρίς κινδύνους για σκοντάφτες, και επιλέγετε πάντα καλώδια προέκτασης με αρκετό μήκος.
- Το καλώδιο πρέπει πάντα να τοποθετείται με προστασία από πιτσιλιές.
- Μην αγγίζετε το φις και την πρίζα του δικτύου με βρεγμένα χέρια.
- Συνδέστε τη μονάδα μόνο σε εναλλασσόμενο ρεύμα.
- Η τάση που αναγράφεται στην πινακίδα ονομαστικών χαρακτηριστικών της μονάδας τροφοδοσίας πρέπει να ταιριάζει με την τάση της πηγής τροφοδοσίας.

3.1 Συμμόρφωση προϊόντος

Το προϊόν έχει ελεγχθεί ως προς τη συμμόρφωση με τις ακόλουθες οδηγίες και κανονισμούς:

Κανονισμός (ΕΚ) αριθ. 1907/2006

Οδηγία 2014/53/ΕΕ

Οδηγία 2011/65/ΕΕ

Οδηγία 2014/30/ΕΕ

Οδηγία 2014/35/ΕΕ

4 Οδηγίες συναρμολόγησης

Διαβάστε προσεκτικά τις οδηγίες πριν ξεκινήσετε τη συναρμολόγηση. Πριν ξεκινήσετε τη συναρμολόγηση, να έχετε έτοιμες μια μετροταινία ή ένα μέτρο, ένα κατσαβίδι Phillips, ένα μολύβι και ένα τρυπάνι 8 mm, ανάλογα με το υλικό του τοίχου.

ΠΡΟΕΙΔΟΠΟΙΗΣΗ: Τοποθετήστε το σύστημα μόνο σε συμπαγείς τοίχους, όπως τοίχους από σκυρόδεμα, ελαφρόπετρα ή τούβλα. Τοποθετείτε πάντα το σύστημα με τουλάχιστον δύο ενήλικα άτομα.

Παρεχόμενο υλικό στερέωσης:

	1 πρότυπο διάτρησης
C	4 Βίδες (μήκος: 55 mm)
B	4 συνδετικό καρφί (μήκος: 50 mm, διάμετρος: 8 mm)
A	4 Αποστάτες (μήκος: 16 mm)
E	5 Πόδια στερέωσης
D	5 Βίδες στήριξης (μήκος 16 mm)
F	5 Παξιμάδια (M6)
	1 κλειδί με ανοιχτό άκρο (10 mm)

1. Αφαιρέστε τα περιεχόμενα της συσκευασίας και ελέγξτε την πληρότητα.
2. Χρησιμοποιήστε το πρότυπο διάτρησης για να σημειώσετε τις οπές διάτρησης. Για να το κάνετε αυτό, τοποθετήστε τη γραμμή στη μέση του προτύπου διάτρησης σε ύψος 1,73 m (στο επίπεδο του στόχου) και σημειώστε τις οπές διάτρησης που φαίνονται στο πρότυπο στον τοίχο με το μολύβι διαπερνώντας το χαρτί.
3. Τώρα ανοίξτε τις οπές διαμέτρου 8 mm στον τοίχο στα σηματοδοτημένα σημεία και εισάγετε τους πείρους (B) στις οπές.
4. Τώρα πάρτε τα χιτώνια αποστάτη (A) και περάστε μία μακριά βίδα (Γ) μέσα από κάθε χιτώνιο αποστάτη (A). Τώρα γυρίστε τα με το κατσαβίδι Phillips περίπου 1 cm μέσα στους πείρους (B) που μόλις τοποθετήσατε και σπρώξτε το χιτώνιο αποστάτη (A) προς τον τοίχο. Περιστρέψτε τη βίδα (C) περαιτέρω μέσα στον τοίχο μέχρι να υπάρχει απόσταση 4 mm μεταξύ της κεφαλής της βίδας και του αποστατικού χιτωνίου (A) όταν το αποστατικό χιτώνιο (A) ακουμπά στον τοίχο.
5. Τοποθετήστε τώρα τη μονάδα WDS1 μπροστά σας έτσι ώστε το λογότυπο WeDart να είναι στραμμένο προς τα κάτω, δηλαδή να μην είναι ορατό σε εσάς. Στερεώστε τις βίδες στήριξης (D) εισάγοντας τες από κάτω μέσα από τις προ-διατρημένες οπές στην πλάκα βάσης (σημειωμένο D στην εικόνα 3) και σφίξτε τα παξιμάδια (F) με το κλειδί με ανοιχτό άκρο. Η βίδα θα πρέπει τώρα να είναι σταθερά τοποθετημένη στην πλάκα βάσης. Τώρα γυρίστε τα πόδια στερέωσης (E) πάνω στις βίδες στήριξης (D) μέχρι να ακουμπήσουν στο παξιμάδι (F), όπως δείχνει η εικόνα 4.

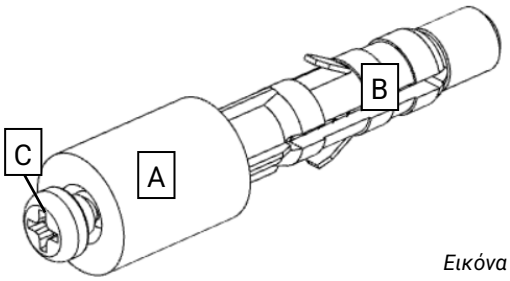

Εικόνα 2

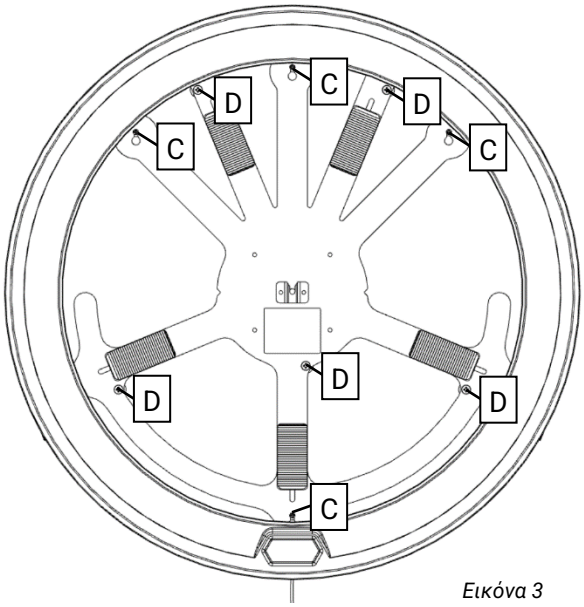

Εικόνα 3

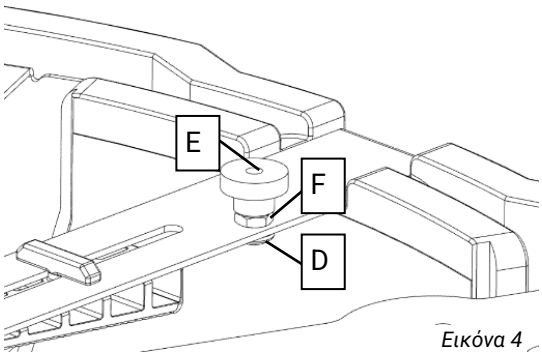

Εικόνα 4

6. Ανασηκώστε τη μονάδα στον τοίχο και κρεμάστε την στις βίδες του τοίχου με τις κρεμάστρες κλειδαρότρυπας στην πλάκα βάσης έτσι ώστε τα αποστατικά χιτώνια (A) πίσω από την πλάκα βάσης να ακουμπήσουν στον τοίχο, όπως φαίνεται στην εικόνα 5. Τώρα σφίξτε τις βίδες με το κατσαβίδι Phillips.

Εικόνα 5

7. Στη συνέχεια, στρέψτε τα πόδια στερέωσης (E) προς τον τοίχο, ώστε να πατήσουν ελαφρά στον τοίχο και στερεώστε το σύστημα. Η πλάκα βάσης δεν πρέπει ''α λυγίσει κατά τη διάρκεια αυτής της διαδικασίας! Ελέγξτε τη σωστή εγκατάσταση ασκώντας ελαφριά πίεση με το χέρι σας στο μπροστινό μέρος του δακτυλίου φωτισμού, αριστερά περίπου 30 cm δίπλ στο λογότυπο WeDart. Δεν θα πρέπει να είναι δυνατ μετακίνηση του φωτιστικού δακτυλίου προς τον το

8. Τοποθετήστε το ταμπλό της επιλογής σας στην υποδοχή του ταμπλό (G) στο κέντρο της πλάκας βάσης. Ευθυγραμμίστε το με τη βοήθεια των σφηνών (H) έτσι ώστε η επιφάνεια του ταμπλό να είναι παράλληλη με τον τοίχο. Ξεκινήστε με τις κάτω σφήνες και στη συνέχεια συνεχίστε με τις πάνω σφήνες. Το βελάκι θα πρέπει τώρα να είναι σταθερά στερεωμένο στη θήκη (G).

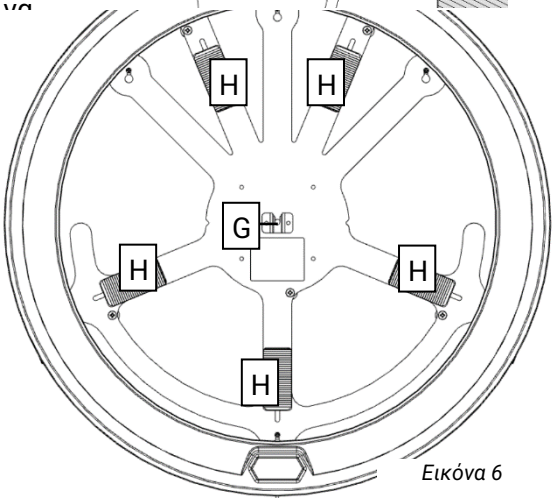

Εικόνα 6

9. Σφίξτε προσεκτικά τον νάιλον ιμάντα (J) στο δακτύλιο περιμετρικής ζώνης (K) μέχρι να έρθει σε επαφή με τον δακτύλιο περιμετρικής ζώνης (K) και η πόρπη να βρίσκεται στην πλευρά του δακτυλίου περιμετρικής ζώνης (K) που βλέπει προς τον τοίχο. Στη συνέχεια, τοποθετήστε τον δακτύλιο περιμετρικά (K) μεταξύ του πίνακα βελάκια και του δακτυλίου φωτισμού έτσι ώστε ο νάιλον ιμάντας να βρίσκεται μεταξύ της αριστερής κάμερας (L) και της μεσαίας κάμερας (M), όπως φαίνεται στην εικόνα 7.

10. Τέλος, συνδέστε τη μονάδα τροφοδοσίας στην υποδοχή σύνδεσης κάτω από τον δακτύλιο φωτισμού.

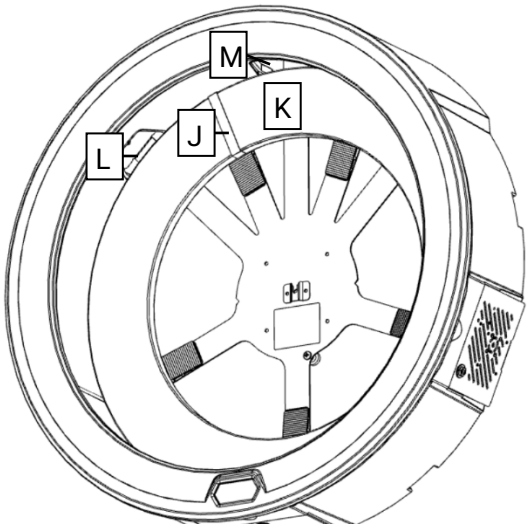

Εικόνα 7

5 Χρήση

Πριν θέσετε σε λειτουργία το WeDart WDS1 για πρώτη φορά, βεβαιωθείτε ότι το σύστημα έχει τοποθετηθεί σύμφωνα με τις οδηγίες συναρμολόγησης (βλ. ενότητα 4 Οδηγίες συναρμολόγησης) και ότι δεν υπάρχουν ορατές ζημιές στο σύστημα. Βεβαιωθείτε επίσης ότι δεν υπάρχουν πρόσθετα αξεσουάρ στο φωτιστικό δακτύλιο ή στο βελάκι (π.χ. βελάκια) όταν η μονάδα είναι ενεργοποιημένη.

5.1 Εφαρμογή WeDart και δημιουργία λογαριασμού

Εγκαταστήστε την εφαρμογή WeDart στο smartphone ή το tablet Android ή iOS. Μπορείτε να βρείτε τους τρέχοντες συνδέσμους λήψης στη διεύθυνση www.wedart.io/app-download. Βεβαιωθείτε ότι η έξυπνη συσκευή σας έχει σταθερή σύνδεση στο διαδίκτυο και ενεργοποιήστε το Bluetooth. Ανοίξτε την εφαρμογή WeDart. Η έξυπνη συσκευή σας θα σας ζητήσει τώρα να χορηγήσετε διάφορες άδειες στην εφαρμογή. Είναι επιτακτική ανάγκη να χορηγηθούν όλα τα δικαιώματα για να είναι δυνατή η σωστή λειτουργία. Στη συνέχεια θα εμφανιστεί μια οθόνη καλωσορίσματος. Αφού διαβάσετε αυτό, μπορείτε να σύρετε το δάχτυλό σας προς τα αριστερά

και να επιλέξετε το κουμπί Προσθήκη προφίλ. Ακολουθήστε τις οδηγίες της εφαρμογής για να αποθηκεύσετε το προφίλ σας. Σαρώστε ξανά προς τα αριστερά και θα έχετε τη δυνατότητα να αντιστοιχίσετε το σύστημα WeDart WDS 1. Επιλέξτε το κουμπί "Pair Device" (Σύζευξη συσκευής) και η εφαρμογή θα αναζητήσει αυτόματα τις διαθέσιμες συσκευές. Επιλέξτε τη συσκευή WeDart WDS 1 από τη λίστα για να τη συνδέσετε.

5.2 Πρώτη εκκίνηση

Πρώτα ενεργοποιήστε το διακόπτη on/off κάτω από το δακτύλιο φωτισμού, ο δακτύλιος φωτισμού θα πρέπει τώρα να ανάψει.

ΠΡΟΣΟΧΗ: Μην απενεργοποιείτε τη μονάδα από τον διακόπτη πριν την απενεργοποιήσετε με τη χρήση της εφαρμογής WeDart!

Τώρα πάρτε το smartphone ή το tablet σας με εγκατεστημένη την εφαρμογή WeDart. Βεβαιωθείτε ότι η έξυπνη συσκευή σας έχει σταθερή σύνδεση στο διαδίκτυο και ενεργοποιήστε το Bluetooth. Εάν έχετε ήδη χρησιμοποιήσει την εφαρμογή WeDart App και δεν έχετε συνδέσει μια συσκευή WeDart WDS1, επιλέξτε το εικονίδιο WeDart WDS1 στην κεφαλίδα της αρχικής οθόνης για να αποκτήσετε πρόσβαση στο μενού συσκευής. Η εφαρμογή WeDart θα αναζητήσει αυτόματα τις διαθέσιμες συσκευές WeDart. Επιλέξτε τη συσκευή σας από τη λίστα για να δημιουργήσετε μια σύνδεση Bluetooth. Στη συνέχεια, θα επιστρέψετε αυτόματα στο Μενού Συσκευής, όπου είναι πλέον ορατά τρία κουμπιά: "Connect WiFi", "Update" και "Calibrate".

Για την εκτέλεση της αρχικής ενημέρωσης του συστήματος, το WeDart WDS1 απαιτεί σύνδεση WiFi. Για να το διαπιστώσετε αυτό, επιλέξτε "Connect WiFi" στο μενού συσκευής. Επιλέξτε το δίκτυο Wi-Fi από τη λίστα και πληκτρολογήστε τον κωδικό πρόσβασης για να δημιουργήσετε μια σύνδεση. Στη συνέχεια, θα επιστρέψετε αυτόματα στο Μενού Συσκευής.

Τώρα επιλέξτε "Update" για να ξεκινήσει η ενημέρωση του συστήματος. Η εφαρμογή WeDart θα σας δείξει την πρόοδο της ενημέρωσης. Αφού ολοκληρωθεί η λήψη της ενημέρωσης, το σύστημα θα επανεκκινήσει αυτόματα και η εφαρμογή WeDart θα αναζητήσει αυτόματα τις συσκευές WeDart WDS1. Μετά από μια σύντομη αναμονή, μπορείτε να συνδεθείτε ξανά στο σύστημα μέσω Bluetooth. Στη συνέχεια, θα επιστρέψετε αυτόματα στο Μενού Συσκευής.

Μόλις δημιουργηθεί η σύνδεση Bluetooth, μπορεί να ξεκινήσει η βαθμονόμηση. Για να ξεκινήσετε τη βαθμονόμηση, επιλέξτε "Calibrate" (Βαθμονόμηση) στο μενού της συσκευής και ακολουθήστε τις οδηγίες στην εφαρμογή WeDart App. Στη συνέχεια, θα επιστρέψετε αυτόματα στο Μενού Συσκευής. Το σύστημα έχει πλέον ρυθμιστεί και είναι έτοιμο να παίξει.

5.3 Επιλογή παιχνιδιού

Για να ξεκινήσετε ένα παιχνίδι, επιλέξτε πρώτα τα προφίλ και, κατά περίπτωση, τους επισκέπτες που θα συμμετάσχουν στο παιχνίδι στην αρχική σελίδα της εφαρμογής WeDart. Στη συνέχεια, μετακινηθείτε προς τα κάτω για να κάνετε τις ρυθμίσεις του παιχνιδιού. Ένα παιχνίδι διπλής εξόδου 501 που αποτελείται από το πολύ 5 σκέλη (το καλύτερο από τα 5) ορίζεται ως το τυπικό παιχνίδι. Το αρχικό σκορ μπορεί να ρυθμιστεί με το ρυθμιστικό. Μπορείτε επίσης να επιλέξετε μεταξύ Single Out και Double Out. Εάν όλες οι ρυθμίσεις πληρούν τις απαιτήσεις σας, ξεκινήστε το παιχνίδι πατώντας το κουμπί "Start Game" (Έναρξη παιχνιδιού).

5.4 Πορεία ενός παιχνιδιού

Αφού ξεκινήσει ένα παιχνίδι, η οθόνη δείχνει πάντα το προφίλ του οποίου είναι η σειρά. Τώρα μπορείτε να ρίξετε τρία βελάκια, τα οποία καταγράφονται αυτόματα. Εάν ένα βελάκι δεν έχει καταγραφεί ή δεν έχει καταγραφεί σωστά, παρακαλούμε αφήστε τα βελάκια στο ταμπλό και διορθώστε το σκορ πατώντας στο αντίστοιχο σκορ στην εφαρμογή WeDart και εισάγοντας τη σωστή τιμή μέσω του πληκτρολογίου. Όταν όλα τα αποτελέσματα εμφανίζονται σωστά στην εφαρμογή WeDart, αφαιρέστε τα βελάκια από το ταμπλό. Η εφαρμογή εμφανίζει αυτόματα το όνομα του επόμενου χρήστη και η επόμενη ρίψη μπορεί να ξεκινήσει. Όταν φτάσετε στο τέλος του παιχνιδιού, θα μεταφερθείτε αυτόματα στη σύνοψη του παιχνιδιού.

ΠΛΗΡΟΦΟΡΙΕΣ: Εάν τα βελάκια αφαιρεθούν από το βελάκι πριν καταγραφούν όλες οι βαθμολογίες, αυτό μπορεί να οδηγήσει σε ψευδείς ανιχνεύσεις. Μπορούν επίσης να προκύψουν ψευδείς ανιχνεύσεις εάν εκτοξευθούν βελάκια πριν η εφαρμογή εμφανίσει το σχετικό όνομα χρήστη.

5.5 Περίληψη αγώνα

Μετά από κάθε ολοκληρωμένο παιχνίδι, η εφαρμογή WeDart θα εμφανίζει το παιχνίδι σε μια σύνοψη πίνακα. Η εμφάνιση ενδέχεται να διαφέρει εάν το μέγεθος της οθόνης είναι μικρό.

5.6 Στατιστική διορατικότητα

Μια σύνοψη της συμπεριφοράς του παιχνιδιού μπορεί να αναζητηθεί μέσω της λειτουργίας "History" στο υποσέλιδο της αρχικής σελίδας. Εκεί, συνοψίζεται η συμπεριφορά παιχνιδιού του καταχωρημένου προφίλ.

5.7 Απενεργοποίηση

ΠΡΟΣΟΧΗ: Μην απενεργοποιείτε το WeDart WDS1 από τον διακόπτη on/off πριν το κλείσετε με τη χρήση της εφαρμογής WeDart App!

Για να απενεργοποιήσετε το σύστημα, ανοίξτε το μενού συσκευής πατώντας το εικονίδιο WDS1 στην αρχική σελίδα της εφαρμογής WeDart. Στο κάτω μέρος της σελίδας θα βρείτε το κουμπί "Switch Off". Πατήστε το κουμπί και περιμένετε μέχρι να αποσυνδεθεί η σύνδεση Bluetooth. Μετά από άλλα 10 δευτερόλεπτα, ο φωτεινός δακτύλιος στο διακόπτη ενεργοποίησης/απενεργοποίησης μπορεί να απενεργοποιηθεί.

5.8 Ενημερώσεις συστήματος

ΠΛΗΡΟΦΟΡΙΕΣ: Βεβαιωθείτε ότι έχετε εγκαταστήσει όλες τις ενημερώσεις του συστήματος μόλις είναι διαθέσιμες. Αυτός είναι ο μόνος τρόπος για να διασφαλιστεί η βέλτιστη λειτουργία και η μεγάλη διάρκεια ζωής του συστήματος.

Εάν έχει εκδοθεί μια νέα ενημέρωση, μπορείτε να το αναγνωρίσετε από το γεγονός ότι το κουμπί "Update" στο μενού της συσκευής είναι χρωματισμένο. Στη συνέχεια, συνδέστε το σύστημα σε ένα δίκτυο Wi-Fi. Για να το κάνετε αυτό, επιλέξτε "Connect WiFi" στο μενού της συσκευής. Επιλέξτε το δίκτυο Wi-Fi από τη λίστα και πληκτρολογήστε τον κωδικό πρόσβασης για να δημιουργήσετε μια σύνδεση. Στη συνέχεια, θα επιστρέψετε αυτόματα στο μενού Συσκευή.

Τώρα επιλέξτε "Update" για να ξεκινήσει η ενημέρωση του συστήματος. Η εφαρμογή WeDart θα σας δείξει την πρόοδο της ενημέρωσης. Αφού ολοκληρωθεί η λήψη της ενημέρωσης, το σύστημα θα επανεκκινήσει αυτόματα και η εφαρμογή WeDart θα αναζητήσει αυτόματα τις συσκευές WeDart. Μπορείτε να επανασυνδεθείτε στο σύστημα μέσω Bluetooth μετά από σύντομη αναμονή. Στη συνέχεια, θα επιστρέψετε αυτόματα στο Μενού Συσκευής.

5.9 Συμπεριφορά σε περίπτωση δυσλειτουργίας

Εάν το μηχάνημα δυσλειτουργεί, π.χ. εάν δεν ανιχνεύονται καθόλου βελάκια, δοκιμάστε να απενεργοποιήσετε το μηχάνημα μέσω της εφαρμογής WeDart όπως περιγράφεται στο 5.7 και αφαιρέστε τη μονάδα τροφοδοσίας. Μετά από 15 δευτερόλεπτα, επανασυνδέστε την παροχή ρεύματος και επανεκκινήστε το σύστημα. Εάν η δυσλειτουργία εξακολουθεί να εμφανίζεται ξανά, συμβουλευτείτε τη σελίδα μας για την αντιμετώπιση προβλημάτων στη διεύθυνση www.wedart.io/quick-fixes. Εκεί περιγράφονται τα πιο συνηθισμένα προβλήματα και οι λύσεις που μπορούν να βοηθήσουν.

Εάν δεν μπορείτε να βρείτε το πρόβλημά σας στη σελίδα αντιμετώπισης προβλημάτων, επικοινωνήστε με τον κατασκευαστή μέσω ηλεκτρονικού ταχυδρομείου στη διεύθυνση contact@wedart.io με θέμα "Support".

Εάν έχετε ερωτήσεις σχετικά με την εφαρμογή WeDart, επικοινωνήστε με τον κατασκευαστή μέσω ηλεκτρονικού ταχυδρομείου στη διεύθυνση contact@wedart.io με θέμα "App Support".

5.10 Καθαρισμός και συντήρηση

Το σύστημα WeDart δεν χρειάζεται να καθαρίζεται ή να συντηρείται για να διασφαλιστεί η σωστή λειτουργία του.

ΠΡΟΣΟΧΗ: Το WDS1 δεν πρέπει να καθαρίζεται με υγρά ή ηλεκτροστατικά φορτιζόμενα υλικά, π.χ. πανιά μικροϊνών! Αυτό θα μπορούσε να προκαλέσει ζημιά στη μονάδα.

6 Κανόνες του παιχνιδιού

ΠΛΗΡΟΦΟΡΙΕΣ: Προς το παρόν δεν είναι δυνατές όλες οι παραλλαγές παιχνιδιών που αναφέρονται παρακάτω με την εφαρμογή WeDart. Οι ακόλουθες οδηγίες είναι μόνο για ενημερωτικούς σκοπούς.

6.1 121, 170, 180, X01

Το παιχνίδι ξεκινά με 121, 170, 180, 301, 501, 701 ή 901 πόντους. Τρία βελάκια ανά γύρο ρίχνονται εναλλάξ. Οι πόντοι που έχουν σημειωθεί αφαιρούνται από το αρχικό σκορ. Το παιχνίδι κερδίζεται από τον πρώτο παίκτη που θα πετύχει ακριβώς 0 πόντους. Εάν το σκορ πέσει κάτω από το όριο των 0 πόντων, το οποίο ονομάζεται επίσης αποτυχία, ολόκληρος ο γύρος δεν μετράει και το σκορ παραμένει στο σκορ που είχε στην αρχή του γύρου.

Παραλλαγές:

- Μονά: Στο παιχνίδι μόνο, σημειώνεται ο αριθμός των βελιών που ρίχνονται. Ο στόχος είναι να χρειαστείτε όσο το δυνατόν λιγότερα βελάκια για να πετύχετε 0 πόντους.
- Double In: Το παιχνίδι μπορεί να ξεκινήσει μόνο με ένα χτύπημα σε διπλό πεδίο.
- Double Out: Το παιχνίδι μπορεί να τελειώσει μόνο με ένα χτύπημα σε διπλό πεδίο.
- Ομάδα: Αρκετοί παίκτες σχηματίζουν μια ομάδα. Η πρώτη ομάδα που θα φτάσει ακριβώς στο μηδέν κερδίζει.

6.2 High Score

Το παιχνίδι ξεκινάει με 0 πόντους και οι πόντοι που έχουν σημειωθεί προστίθενται στο αρχικό σκορ. Τρία βελάκια ανά γύρο ρίχνονται εναλλάξ. Νικητής είναι ο παίκτης με την υψηλότερη βαθμολογία μετά από 7 γύρους.

6.3 Around the Clock

Τρία βελάκια ανά γύρο ρίχνονται εναλλάξ. Ο στόχος είναι να χτυπήσετε τα τετράγωνα από το 1 έως το 20 με αύξουσα σειρά, μετά από την οποία το παιχνίδι μπορεί να τερματιστεί με το χτύπημα του στόχου. Στην καλύτερη περίπτωση, επομένως, το παιχνίδι μπορεί να ολοκληρωθεί σε 7 γύρους. Νικητής είναι ο πρώτος που θα χτυπήσει όλα τα τετράγωνα με τη σωστή σειρά.

Παραλλαγές:

- Quick: Εάν επιτευχθεί ένα διπλό, ο επόμενος αριθμός μπορεί να παραλειφθεί. Ο προτελευταίος αριθμός μπορεί να παιχτεί αμέσως. Εάν πετύχετε ένα τριπλό, οι επόμενοι δύο αριθμοί μπορούν να παραλειφθούν.
- Double: Μόνο τα διπλά πεδία απορρίπτονται.
- Triple: Μόνο τα τριπλά πεδία ρίχνονται.

6.4 Cricket

Παίζονται τα τμήματα 15, 16, 17, 18, 19, 20 και το μάτι του ταμπλό. Εάν ένας από τους αριθμούς χτυπηθεί τρεις φορές, ο αριθμός θεωρείται "κλειστός". Αν πετύχετε ξανά έναν "κλειστό" αριθμό, θα λάβετε τον αντίστοιχο αριθμό πόντων. Εάν όλοι οι παίκτες έχουν κλείσει έναν αριθμό, δεν μπορούν να σημειωθούν άλλοι πόντοι με τον αριθμό. Ο παίκτης που θα συγκεντρώσει τον μεγαλύτερο αριθμό πόντων κερδίζει. Το παιχνίδι τελειώνει όταν όλα τα τμήματα έχουν "κλείσει".

Επιλογή:

- Cut Throat: Τα χτυπήματα σε έναν "κλειστό" αριθμό φέρνουν τους πόντους στους υπόλοιπους παίκτες που έχουν αυτόν τον αριθμό ανοιχτό. Νικητής είναι αυτός που έχει τους λιγότερους πόντους στο τέλος.

7 Διάθεση

Η συσκευή δεν απελευθερώνει επιβλαβείς ουσίες. Συνεπώς, η αποσυναρμολόγηση δεν απαιτεί ιδιαίτερη προσοχή, καθώς κανένα εξάρτημα δεν αποτελείται από επικίνδυνα υλικά. Ωστόσο, αυτό δεν πρέπει να απορρίπτεται στα οικιακά απορρίμματα.

Ο ηλεκτρικός και ηλεκτρονικός εξοπλισμός περιέχει πολύτιμα ανακυκλώσιμα υλικά και συχνά εξαρτήματα όπως μπαταρίες, συσσωρευτές ή λάδια, τα οποία μπορούν να αποτελέσουν κίνδυνο για την ανθρώπινη υγεία και το περιβάλλον, εάν αντιμετωπιστούν ή απορριφθούν εσφαλμένα. Ωστόσο, τα εξαρτήματα αυτά είναι απαραίτητα για την ορθή λειτουργία της συσκευής. Οι συσκευές που φέρουν αυτό το σύμβολο δεν πρέπει να απορρίπτονται μαζί με τα οικιακά απορρίμματα.

Τα υλικά συσκευασίας είναι ανακυκλώσιμα. Για την κατασκευή χρησιμοποιήθηκαν τα ακόλουθα υλικά: Ατσάλι, διογκωμένο πολυπροπυλένιο, αφρό πολυουρεθάνης. Τα υλικά αυτά περιέχονται ιδίως στα ακόλουθα στοιχεία:

Δακτύλιος φωτός: Διογκωμένο πολυπροπυλένιο

Πλάκα βάσης: Ατσάλι

Περιβάλλων δακτύλιος: Αφρό πολυουρεθάνης

Για τη διάθεση συνιστάται η διαλογή ανάλογα με το είδος του υλικού των επιμέρους εξαρτημάτων και η παράδοσή τους σε σημεία συλλογής ή ανακύκλωσης που έχουν δημιουργηθεί για το σκοπό αυτό.

Összeszerelési és kezelési útmutató

Kérjük, használat előtt figyelmesen olvassa el a használati utasítást, és tartsa biztonságos helyen. Felhívjuk figyelmét, hogy ez a nyomtatott változat nem feltétlenül aktuális. Az aktuális, digitális kezelési útmutató letölthető a www.wedart.io webhelyről.

WeDart WDS1 ”WeDart 1”

Állapot 01.08.2023

FIGYELMEZTETÉS: ÖSSZESZERELÉS ELŐTT OLVASSA EL ÉS TARTSA GONDOSAN

Gyermekveszély – életveszély fulladás/lenyelés miatt! A csomagolóanyagot tartsa távol gyermekektől! Az apró alkatrészeket tartsa távol a gyermekektől. Ezeket le lehet nyelni vagy belélegezni! Bármilyen, nem cikknek megfelelő használat esetén minden szavatossági igény lejár!

Gratulálunk a WeDart rendszer megvásárlásához!

Nagyon örülünk, hogy a WeDart közösség tagja vagy, és hogy a WeDarttal edzel. Köszönjük a bizalmadat és a támogatásodat a mindenki számára elérhető, világméretű steeldart közösségről szóló elképzelésünkhöz.

A készülék beállítása és használata előtt kérjük, olvassa el figyelmesen ezt a kezelési útmutatót, és őrizze meg. Csak így tudja biztonságosan és megbízhatóan használni a készüléket. Különösen ismerje meg a biztonsági utasításokat.

A jelen kézikönyvben szereplő valamennyi műszaki információt a gyártó a legnagyobb gondossággal állította össze, és hatékony ellenőrzési intézkedések alkalmazásával készült. A gyártó fenntartja a jogot a kézikönyv módosítására. A gyártó bármikor hálás lenne, ha az esetlegesen felmerülő hibákról vagy félreérthetőségekről tájékoztatnák.

A kezelési útmutató aktuális változata letölthető a www.wedart.io weboldalról.

Az itt leírt utasításokat feltétlenül be kell tartani.

Ez a dokumentum az IEEE-ISO 82079 szabványnak megfelelően készült, és a következő esetekben érvényes

WeDart WDS1

amíg egy újabb verzió nem jelenik meg. A dokumentum verziószámát az e bekezdés alatti azonosító szám jelzi.

Az egységet az alaplemezen lévő azonosító jelvény azonosítja.

A műszaki kézikönyv kiadása: WDS1/1.2

WeDart GmbH

Buschkoppel 8

22309 Hamburg

Germany

Honlap: www.wedart.io

E-mail: contact@wedart.io

Telefon: +49 176 345 99 222

Tartalomjegyzék

Tartalomjegyzék 3
1 A szimbólumok és biztonsági utasítások magyarázata 4
2 Termékleírás 6
3 Műszaki megjegyzések 7
3.1 Termékmegfelelőség 7
4 Összeszerelési útmutató 8
5 Használja 9
5.1 WeDart alkalmazás és fiók létrehozása 9
5.2 Első indítás 10
5.3 Játék kiválasztása 10
5.4 Játékmenet 10
5.5 A mérkőzés összefoglalója 11
5.6 Statisztikai betekintés 11
5.7 Kapcsolja ki 11
5.8 Rendszerfrissítések 11
5.9 Viselkedés meghibásodás esetén 11
5.10 Tisztítás és karbantartás 11
6 A játékszabályok 12
6.1 121, 170, 180, X01 12
6.2 High Score 12
6.3 Around the Clock 12
6.4 Cricket 12
7 Ártalmatlanítás és újrahasznosítás 13

1 A szimbólumok és biztonsági utasítások magyarázata

	VESZÉLY: Áramütés veszélye, melynek következtében súlyos sérülés vagy halál lehet a következménye.
	FIGYELMEZTETÉS: Figyelmeztetés a lehetséges testi sértésre vagy anyagi kárra.
	VIGYÁZAT: A lehetséges hibák jelzése
	INFO: Kiegészítő információkat és magyarázatokat nyújt

A WeDart rendszer optimális élettartamának és működőképességének biztosítása érdekében kérjük, tartsa be az alábbi utasításokat:

- Ne próbálja meg erőszakkal kinyitni a készüléket. Nem tartalmaz olyan alkatrészeket, amelyeket laikusok is meg tudnának javítani. Forduljon speciálisan képzett szakemberhez, ha javításra van szükség.
- A szellőzőrendszert a ház tetején, oldalán és alján lévő nyílások és egyéb nyílások támogatják. Annak érdekében, hogy a készülék megfelelően működjön és ne melegedjen túl, ezeket a nyílásokat nem szabad eltorlaszolni, letakarni vagy elzárni.
- Ne toljon éles tárgyakat a készülék belsejébe vezető nyílásokon keresztül, mert azok érinthetik az áram alatt álló részeket. Ez rövidzárlatot és azt követően tüzet okozhat.
- A készüléket nem szabad radiátorok közelében elhelyezni.
- A készülékre semmilyen folyadékot nem szabad önteni. Ha ez mégis megtörténik, a készüléket szakembernek kell ellenőriznie.
- Soha ne tegye ki a készüléket esőnek vagy magas páratartalomnak.
- Ha átadja a rendszert egy másik személynek, győződjön meg róla, hogy ez a személy ismeri az összeszerelési és kezelési útmutató tartalmát.
- Minden használat előtt ellenőrizze az összes alkatrész megfelelő működését, és ne használja a készüléket, ha bármilyen meghibásodás lép fel.

VESZÉLY: Tisztítás előtt mindig húzza ki a készüléket a hálózatból.

FIGYELMEZTETÉS: A biztonsági eszközök az Ön védelmét szolgálják. Soha ne módosítsa vagy kerülje meg a biztonsági berendezéseket. Csak eredeti tartozékokat és eredeti pótalkatrészeket használjon, ezek biztosítják a készülék biztonságos és problémamentes működését. A tartozékokkal és pótalkatrészekkel kapcsolatos információkért forduljon a kereskedőhöz vagy a WeDarthoz.

FIGYELMEZTETÉS: Kicsomagoláskor ellenőrizze a készülék szállítási terjedelmét (tartalmát) a teljesség érdekében. Hiányzó tartozékok vagy szállítási sérülések esetén értesítse a szakkereskedőt.

A WeDart nem vállal felelősséget az ezen utasítások figyelmen kívül hagyásából eredő károkért. Fenntartjuk a jogot a műszaki újításokra, illetve a szín- és formai eltérésekre. Kérjük, őrizze meg az eredeti csomagolást a későbbi visszaküldéshez.

VESZÉLY: Az alábbi helyzetekben fennáll az áramütés okozta testi sérülés vagy halál veszélye.

- **Veszély esetén válassza le a készüléket az elektromos hálózatról!**
  A készüléket csak a hálózati dugó kihúzásával lehet leválasztani a hálózatról! Soha ne dugja be vagy húzza ki a hálózati csatlakozót nedves vagy nedves kézzel!
- **Áramütés veszélye!**
  Rendellenes zaj, füst vagy szag, tűz- vagy áramütésveszély esetén! Azonnal válassza le a készüléket az elektromos hálózatról, és forduljon szakemberhez.
- **Soha ne nyissa ki a készüléket erőszakkal! Áramütés vagy tűzveszély!**
  A készülék belsejében szabadon hozzáférhető, feszültség alatt álló alkatrészek vannak.
- **A készüléket nem szabad vízsugárral tisztítani!**
- **Ne hagyjon idegen tárgyakat a készülékben! Rövidzárlat, áramütés vagy tűzveszély!** Különösen ne helyezzen be semmilyen tárgyat a készülék belsejébe a szellőzőnyílásokon keresztül, mert feszültség alatt álló részeket érinthet.
- **Ne öntsön semmilyen folyadékot a készülékbe! Áramütés vagy tűzveszély!**
  Ha folyadékok kerültek a készülékbe, válassza le a készüléket az áramellátásról, és ellenőriztesse szakemberrel.

FIGYELMEZTETÉS: Az alábbiakban leírt helyzetekben fennáll a lehetséges testi sérülés vagy halál veszélye.

- **Tartson biztonságos távolságot!** Ügyeljen arra, hogy a készüléket ne közvetlenül egy átjáróhoz (ajtóhoz) helyezze, hogy senkinek ne essen baja egy elhajított vagy lepattanó dárda miatt. Játék közben senki sem tartózkodhat a készülék dobási területén, hogy senkit ne sérüljön meg a darts.
- **Borulásveszély!** Biztonsági okokból feltétlenül rögzítse a készüléket a falhoz rögzítéssel a szerelési utasításoknak megfelelően.
- **Védje a kábelt! Rövidzárlat vagy tűzveszély!**
  Botlásveszély a padlón esetleg végigfutó kábelek miatt! Védje a hálózati kábelt és a dugaszcsatlakozásokat a mechanikai igénybevételtől, például a nyomástól vagy a húzástól.
- **Termikus veszély! Égési sérülések veszélye!**
  Az egyes alkatrészek magas üzemi hőmérsékletet érnek el.

FIGYELMEZTETÉS: A következő helyzetekben fennáll a vagyoni kár veszélye.

- **Ne használjon szerves oldószereket (pl. hígítót) vagy súrolószereket a készülék tisztításához!**
- **Biztosítsa a szellőzést! Túlmelegedés veszélye!**
  A szellőzőnyílások és egyéb nyílások a burkolat külső oldalán a szellőzést szolgálják. Annak érdekében, hogy a készülék megfelelően működjön és ne melegedjen túl, a nyílásokat nem szabad eltorlaszolni vagy letakarni. A megfelelő szellőzés biztosítása érdekében tartson 10 cm távolságot a falaktól vagy hasonlóktól.
- **Figyelje a környezeti feltételeket!**
  A rendszer használatához megengedett környezeti hőmérséklet 10 °C és 25 °C között van.
  A környezeti páratartalom nem haladhatja meg a 30-80%-ot (nem kondenzálódó)! Károsodás, rövidzárlat vagy tűzveszély! A készülék nem alkalmas kültéri használatra! A készüléket semmilyen körülmények között ne tegye ki nedvességnek vagy 50 °C feletti hőmérsékletnek. Ne üzemeltesse a készüléket erős hőforrások közelében. Ne tegye ki a készüléket gyors hőmérséklet-ingadozásnak vagy túlzott pornak!
- **A készülék engedély nélküli átalakítása vagy módosítása biztonsági okokból tilos, és a garancia érvényét veszti!**
  A meghibásodott alkatrészek cseréjekor csak eredeti vagy a gyártó által jóváhagyott alkatrészeket használjon. A nem a gyártó által szállított eredeti alkatrészek vagy tartozékok nem vizsgálhatók és nem hagyhatók jóvá. A nem eredeti alkatrészek és tartozékok használata által okozott károkért a gyártó semmilyen felelősséget nem vállal.

2 Termékleírás

A WeDart WDS1 egy automatikus pontozó és edzőrendszer a darts sporthoz. A rendszer rögzíti a darts ütközési pontjait, és a kiválasztott játékmódtól függően automatikusan kiszámítja a megfelelő pontszámokat. Az összes adat kiadása csak akkor lehetséges, ha a WeDart alkalmazás csatlakozik a készülékhez. A WeDart alkalmazás Android és iOS rendszerre érhető el, és a rendszer kötelező része.

INFO: A WeDart WDS1 nem működtethető a WeDart alkalmazás nélkül.

A WeDart rendszer automatikus pontozással, különböző edzőjátékok irányításával és a játékstatisztikák megjelenítésével támogatja a darts játékosokat az edzésben. Akár nyolc résztvevővel is lehet játszani.

Szállítási terjedelem: 1 WeDart Autoscoring rendszer
1 kalibráló rúd
1 tápegység
1 szerelőkészlet
1 fúrósablon
1 Használati utasítás

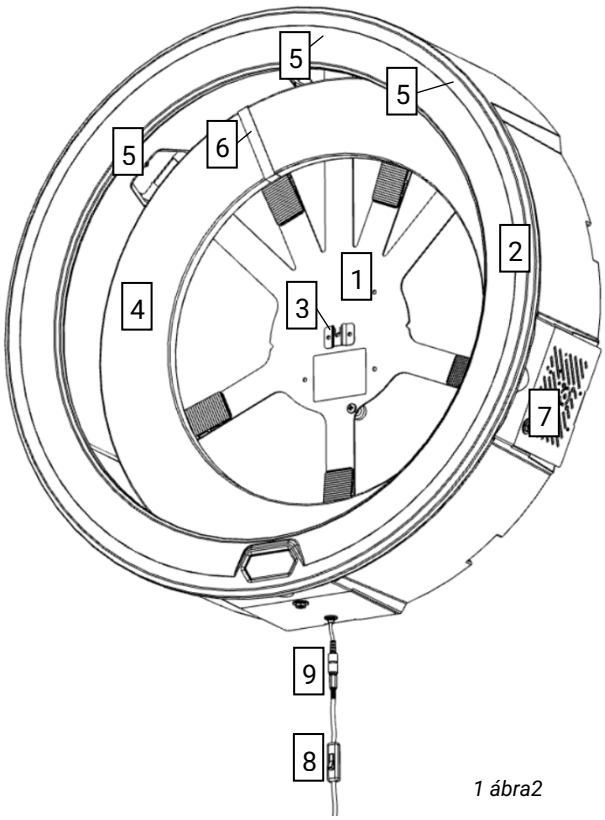

1 ábra2

1	Alaplemez
2	Fénygyűrű
3	Igazgatótábla tulajdonosa
4	Körgyűrű
5	Kamerák
6	Nylon öv
7	Elektronikai rekesz passzív szellőzéssel
8	Be/Ki kapcsoló
9	A tápegység csatlakozóaljzata

FIGYELMEZTETÉS: A készülék LED-es világítással van felszerelve. Soha ne nézzen közvetlenül a LED-re rövid távolságból vagy hosszabb ideig. A kibocsátott sugárzás károsíthatja mind a szaruhártyát, mind a retinát.

3 Műszaki megjegyzések

Amikor a tápegységet a WeDart rendszerhez és egy konnektorhoz csatlakoztatja, a WeDart rendszer még nem kap automatikusan áramot. A gép működtetéséhez kapcsolja be a be-/kikapcsolót.

INFO: A WeDart WDS1-ben nincsenek életveszélyes feszültségek, mivel az összes áramtartó egység csak 5V és 12V-os feszültséget használ.

Paraméter	Érték
Méretek (hossz x szélesség x mélység)	763 mm x 763 mm x 204 mm
Tömeg tápegység nélkül	6.0 kg
Üzemi hőmérséklet	10 - 25 °C A levegő hőmérséklete
Páratartalom	30% - 80% (nem kondenzáció)
Szoftver verzió	1.0
Hálózati feszültség	100 - 240 VAC ~ 50/60 Hz
Egységfeszültség	12 V
Max. Fogyasztás	48 Watt

VESZÉLY: áramütés a kábel sérülése miatt - Ha a tápkábel elvágódik vagy megsérül, a biztosíték nem mindig robban ki azonnal, és súlyos testi sérülést vagy akár halált is okozhat.

- Ne nyúljon a kábelhez, amíg a dugót ki nem húzta a konnektorból.
- Cserélje ki teljesen a sérült kábelt. Tilos a hibás kábelt foltozni.
- A javításokat csak szakértő személyzetnek engedje elvégezni.
- A kábeleket mindig rendezetten, botlásveszély nélkül fektesse le, és mindig elég hosszú hosszabbító kábeleket válasszon.
- A kábelt mindig fröccsenésbiztosan kell elhelyezni.
- Ne érintse nedves kézzel a hálózati csatlakozót és a konnektort.
- Csak váltakozó áramra csatlakoztassa a készüléket.
- A tápegység teljesítménytábláján feltüntetett feszültségnek meg kell egyeznie az áramforrás feszültségével.

3.1 Termékmegfelelőség

A terméket a következő irányelveknek és rendeleteknek való megfelelés szempontjából vizsgálták:

1907/2006/EK rendelet
2014/53/EU irányelv
2011/65/EU irányelv
2014/30/EU irányelv
2014/35/EU irányelv

4 Összeszerelési útmutató

Kérjük, az összeszerelés megkezdése előtt figyelmesen olvassa el az utasításokat. Az összeszerelés megkezdése előtt a fal anyagától függően tartson készenlétben egy mérőszalagot vagy mérőpálcát, egy Phillips csavarhúzót, egy ceruzát és egy 8 mm-es fúrófejet.

FIGYELMEZTETÉS: A rendszert csak szilárd falakra, például beton-, habkő- vagy téglafalakra szerelje fel. A rendszert mindig legalább két felnőtt személlyel együtt szerelje fel.

Mellékelt rögzítőanyag:

	1 fúrósablon
C	4 csavarok (hossza: 55 mm)
B	4 tipli (hossza: 50 mm, átmérője: 8 mm)
A	4 távtartó hüvelyek (hossza: 16 mm)
E	5 rögzítő lábak
D	5 tartócsavarok (hossza 16 mm)
F	5 anyák (M6)
	1 csillagkulcs (10 mm-es)

1. Vegye ki a csomag tartalmát, és ellenőrizze a teljességet.
2. A fúrósablon segítségével jelölje meg a fúrólyukakat. Ehhez helyezze a vonalat a fúrósablon közepére 1,73 m magasságban (a bikaszem magasságában), és a fúrósablonon feltüntetett fúrólyukakat jelölje meg a falon a ceruzával a papír átszúrásával.
3. Most fúrja a 8 mm átmérőjű lyukakat a falba a megjelölt pontokon, és helyezze be a dübeleket (B) a lyukakba.
4. Fogja meg a távtartó hüvelyeket (A), és nyomjon át egy-egy hosszú csavart (C) mindegyik távtartó hüvelyen (A). Most forgassa őket a Phillips csavarhúzóval kb. 1 cm-re az imént rögzített tiplikbe (B), és tolja a távtartó hüvelyt (A) a fal felé. Forgassa a csavart (C) tovább a falba, amíg a csavarfej és a távtartó hüvely (A) között 4 mm távolság van, amikor a távtartó hüvely (A) a falhoz ér.
5. Most helyezze a WDS1 egységet maga elé úgy, hogy a WeDart logó lefelé nézzen, azaz ne legyen látható. Rögzítse a tartócsavarokat (D) úgy, hogy alulról behelyezi őket az alaplemezen lévő előfúrt lyukakon keresztül (a 3. ábrán D-vel jelölve), és a rajtuk lévő anyákat (F) a nyitott végű villáskulccsal meghúzza. A csavarnak most már szilárdan rögzülnie kell az alaplemezen. Most fordítsa a rögzítő lábakat (E) a tartócsavarokra (D), amíg azok az anyához (F) nem érnek, ahogy a 4. ábra mutatja.

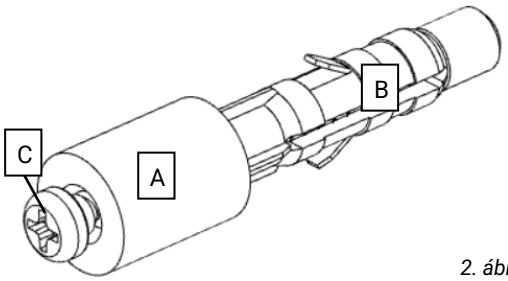

2. ábra

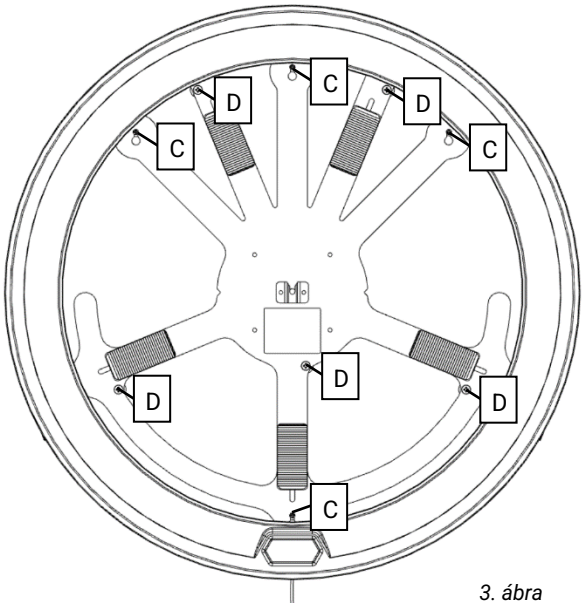

3. ábra

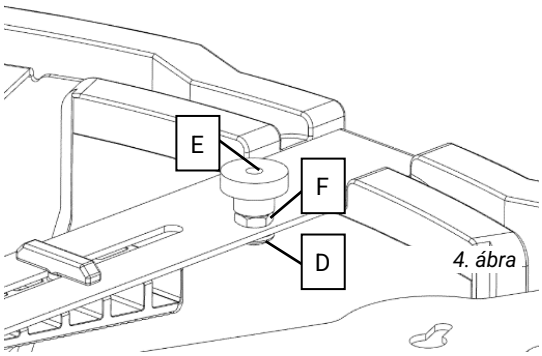

4. ábra

6. Emelje a készüléket a falhoz, és akassza fel a falban lévő csavarokra az alaplemezen lévő kulcslyukakkal úgy, hogy az alaplemez mögötti távtartó hüvelyek (A) a falhoz érjenek, ahogy az 5. ábrán látható. Most húzza meg a csavarokat a Phillips csavarhúzóval.

5. ábra

7. Ezután fordítsa a rögzítő lábakat (E) a fal felé, hogy azok enyhén a falhoz nyomódjanak, és rögzítse a rendszert. Az alaplemez nem hajolhat meg e folyamat során! Ellenőrizze a helyes felszerelést úgy, hogy kezével enyhe nyomást gyakorol a fénygyűrű elülső részére, balra kb. 30 cm-re a WeDart logó mellett. A fénygyűrű nem mozdulhat el a fal felé.

8. Helyezze be a választott darts-táblát az alaplap közepén lévő táblatartóba (G). Igazítsa azt az ékek (H) segítségével úgy, hogy a darts-tábla felülete párhuzamos legyen a fallal. Kezdje az alsó ékekkel, majd folytassa a felső ékekkel. A darts-táblát most már szilárdan rögzíteni kell a táblatartóban (G).

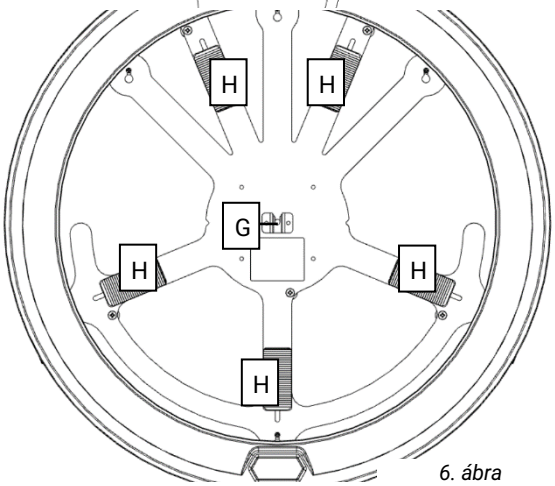

6. ábra

9. Óvatosan húzza meg a nejlonpántot (J) a körgyűrűn (K), amíg az érintkezik a körgyűrűvel (K), és a csat a körgyűrű (K) fal felé néző oldalán van. Ezután helyezze a körgyűrűt (K) a darts-tábla és a világítógyűrű közé úgy, hogy a nejlonpánt a bal oldali kamera (L) és a középső kamera (M) között legyen, ahogyan az a 7. ábrán látható.

10. Végül csatlakoztassa a tápegységet a fénygyűrű alatti csatlakozóaljzathoz.

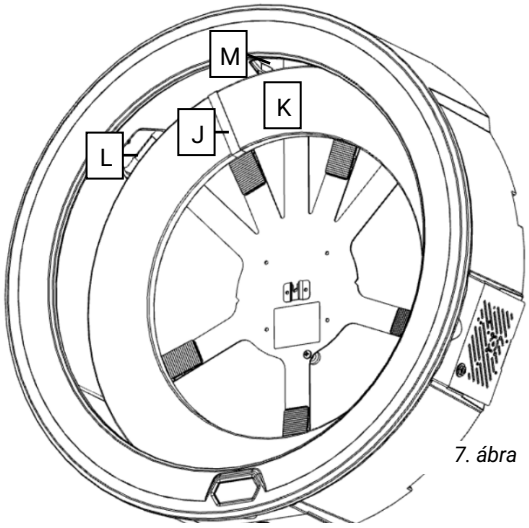

7. ábra

5 Használja

A WeDart WDS1 első üzembe helyezése előtt feltétlenül győződjön meg arról, hogy a rendszert az összeszerelési utasításoknak megfelelően szerelték fel (lásd a 4. fejezet Összeszerelési utasítások), és hogy a rendszeren nem látható sérülés. Győződjön meg arról is, hogy a készülék bekapcsolásakor nincsenek további tartozékok a fénygyűrűben vagy a darts táblán (pl. darts).

5.1 WeDart alkalmazás és fiók létrehozása

Telepítse a WeDart alkalmazást Android vagy iOS okostelefonjára vagy táblagépére. Az aktuális letöltési linkeket a www.wedart.io/app-download oldalon találja. Győződjön meg róla, hogy az okoseszközének stabil internetkapcsolata van, és kapcsolja be a Bluetooth-t. Nyissa meg a WeDart alkalmazást. Az okoskészüléke most meg fogja kérni, hogy adjon különböző engedélyeket az alkalmazásnak. A megfelelő működéshez elengedhetetlen, hogy minden engedélyt megadjon. Ezután egy üdvözlő képernyő jelenik meg. Miután ezt elolvasta, balra húzza az ujját, és válassza a „Add Profile“ gombot. Kövesse az alkalmazás utasításait a profil elmentéséhez. Lapozz ismét balra, és lehetőséged nyílik a WeDart WDS 1 rendszer párosítására. Válassza a

"Pair Device" (Párosítás eszközzel) gombot, és az alkalmazás automatikusan keresni fogja az elérhető eszközöket. A párosításhoz válassza ki a WeDart WDS 1 eszközt a listából.

5.2 Első indítás

Először kapcsolja be a fénygyűrű alatti be-/kikapcsolót, a fénygyűrűnek most már világítania kell.

FIGYELMEZTETÉS: Ne kapcsolja ki a készüléket a kapcsolónál, mielőtt a WeDart alkalmazással leállította volna!

Most vegye elő az okostelefonját vagy táblagépét a telepített WeDart alkalmazással. Győződjön meg róla, hogy az okoseszközének stabil internetkapcsolata van, és kapcsolja be a Bluetooth-t. Ha már használta a WeDart alkalmazást, és nincs csatlakoztatva WeDart WDS1 készülék, válassza ki a WeDart WDS1 ikont a kezdőképernyő fejlécében, hogy elérje a készülék menüjét. A WeDart alkalmazás automatikusan keresni fogja az elérhető WeDart eszközöket. A Bluetooth-kapcsolat létrehozásához válassza ki az eszközt a listából. Ezután automatikusan visszatér az Eszközmenübe, ahol most már három gomb látható: "Connect WiFi", "Update" és "Calibrate".

A kezdeti rendszerfrissítés elvégzéséhez a WeDart WDS1-nek WiFi-kapcsolatra van szüksége. Ennek létrehozásához válassza a "Connect WiFi" lehetőséget a készülék menüjében. Válassza ki a WiFi hálózatot a listából, és a kapcsolat létrehozásához adja meg jelszavát. Ezután automatikusan visszatér a Készülék menübe.

Most válassza a "Update" lehetőséget a rendszerfrissítés elindításához. A WeDart alkalmazás megmutatja a frissítés előrehaladását. A frissítés teljes letöltése után a rendszer automatikusan újraindul, és a WeDart App automatikusan keresni fogja a WeDart WDS1 eszközöket. Rövid várakozás után újra csatlakozhat a rendszerhez Bluetooth-on keresztül. Ezután automatikusan visszatér a készülék menüjébe.

Amint a Bluetooth-kapcsolat létrejön, a kalibrálás megkezdődhet. A kalibrálás megkezdéséhez válassza a "Calibrate" lehetőséget a készülék menüjében, és kövesse a WeDart alkalmazás utasításait. Ezután automatikusan visszatér az Eszköz menübe. A rendszer most már be van állítva és készen áll a játékra.

5.3 Játék kiválasztása

Egy játék indításához először válassza ki a WeDart alkalmazás kezdőlapján a játékban részt vevő profilokat és adott esetben vendégeket. Ezután görgessen lefelé a játékbeállítások elvégzéséhez. A standard játék az 501 Double Out, amely maximum 5 szettből áll (Best of 5).A kezdő pontszámot a csúszkával lehet beállítani. A Single Out és a Double Out között is választhat. Ha minden beállítás megfelel az Ön igényeinek, indítsa el a játékot a "Start Game" gomb megnyomásával.

5.4 Játékmenet

A játék megkezdése után a képernyőn mindig az a profil jelenik meg, aki éppen soron van. Most három dartsot lehet dobni, amelyek automatikusan rögzítésre kerülnek. Ha egy darts nem vagy nem helyesen kerül rögzítésre, kérjük, hagyja a dartsot a darts táblában, és javítsa ki a pontszámot a WeDart alkalmazásban az adott pontszámra való koppintással és a billentyűzeten keresztül a helyes érték beírásával. Ha minden pontszám helyesen jelenik meg a WeDart alkalmazásban, kérjük, vegye ki a dartsot a darts táblából. Az alkalmazás automatikusan megjeleníti a következő felhasználó nevét, és kezdődhet a következő dobás. A játék végére érve automatikusan átirányít a játék összefoglalójához.

INFO: Ha a nyilakat az összes eredmény rögzítése előtt eltávolítják a darts-tábláról, az téves észlelésekhez vezethet. Hasonlóképpen hamis észlelésekre kerülhet sor, ha a dartsot azelőtt dobják el, mielőtt az alkalmazás megjelenítené a hozzátartozó felhasználónevet.

5.5 A mérkőzés összefoglalója

Minden egyes befejezett játék után a WeDart alkalmazás megjeleníti a játékot egy táblázatos összefoglalóban. A megjelenítés eltérhet, ha a képernyő mérete kicsi.

5.6 Statisztikai betekintés

A honlap láblécében található "History" funkcióval a játék viselkedésének összefoglalója is előhívható. Ott a regisztrált profil játékviselkedése kerül összegzésre.

5.7 Kapcsolja ki

FIGYELMEZTETÉS: Ne kapcsolja ki a WeDart WDS1 készüléket a be-/kikapcsolónál, mielőtt a WeDart App segítségével leállította volna!

A rendszer kikapcsolásához nyissa meg a készülék menüjét a WeDart alkalmazás kezdőlapján található WDS1 ikon megnyomásával. Az oldal alsó felében található a "Switch Off" gomb. Koppintson a gombra, és várjon, amíg a Bluetooth-kapcsolat megszakad. További 10 másodperc elteltével a be-/kikapcsoló fénygyűrűje kikapcsolható.

5.8 Rendszerfrissítések

INFO: Ügyeljen arra, hogy minden rendszerfrissítést telepítsen, amint azok elérhetővé válnak. Csak így biztosítható a rendszer optimális működése és hosszú élettartama.

Ha új frissítés jelent meg, azt onnan ismerheti fel, hogy a készülék menüjében a "Update" gomb színes. Ezután csatlakoztassa a rendszert egy Wi-Fi hálózathoz. Ehhez válassza a készülék menüjében a "Connect WiFi" lehetőséget. Válassza ki a Wi-Fi hálózatot a listából, és a kapcsolat létrehozásához adja meg a jelszavát. Ezután automatikusan visszatér a készülék menüjébe.

Most válassza a "Update" lehetőséget a rendszerfrissítés elindításához. A WeDart alkalmazás megmutatja a frissítés előrehaladását. A frissítés teljes letöltése után a rendszer automatikusan újraindul, és a WeDart App automatikusan keresni fogja a WeDart eszközöket. Rövid várakozás után újra csatlakozhat a rendszerhez Bluetooth-on keresztül. Ezután automatikusan visszatér a készülék menüjébe.

5.9 Viselkedés meghibásodás esetén

Ha a gép meghibásodik, pl. ha egyáltalán nem érzékel dartsot, próbálja meg kikapcsolni a gépet a WeDart alkalmazáson keresztül az 5.7. pontban leírtak szerint, és vegye ki a tápegységet. 15 másodperc elteltével csatlakoztassa újra a tápegységet, és indítsa újra a rendszert. Ha a hiba továbbra is jelentkezik, keresse fel a hibaelhárítási oldalunkat a www.wedart.io/quick-fixes címen. A leggyakoribb problémákat és a segítségül szolgáló megoldásokat ott ismertetjük.

Ha nem találja a problémát a hibaelhárítási oldalon, lépjen kapcsolatba a gyártóval a contact@wedart.io e-mail címen, "Support" tárgyban.

Ha bármilyen kérdése van a WeDart alkalmazással kapcsolatban, kérjük, forduljon a gyártóhoz a contact@wedart.io e-mail címen, az "App Support" tárgyban.

5.10 Tisztítás és karbantartás

A WeDart rendszert nem kell tisztítani vagy szervizelni a megfelelő működés biztosítása érdekében.

FIGYELMEZTETÉS: A WDS1 készüléket nem szabad nedves vagy elektrosztatikusan feltölthető anyagokkal, pl. mikroszálas kendővel tisztítani! Ez károsíthatja a készüléket.

6 A játékszabályok

INFO: Az alábbiakban felsorolt játékváltozatok közül jelenleg nem mindegyik lehetséges a WeDart alkalmazással. Az alábbi utasítások csak tájékoztató jellegűek.

6.1 121, 170, 180, X01

A játék 121, 170, 180, 301, 501, 701 vagy 901 ponttal indul. Körönként három dartsot dobunk felváltva. Az elért pontokat le kell vonni a kiindulási pontszámból. A játékot az a játékos nyeri, aki először ér el pontosan 0 pontot. Ha a pontszám a 0 pont alá esik (Bust) az egész kör nem számít, és a pontszám a kör elején elért pontszám marad.

Változatok:

- Egyéni: A játékban csak a dobott dartsok számát jegyzik. A cél az, hogy minél kevesebb dartsra legyen szükség, hogy 0 pontot kapjunk.
- Double In: A játékot csak dupla mezőnybe történő találattal lehet elindítani.
- Double Out: A játékot csak dupla mezőnybe történő ütéssel lehet befejezni.
- Csapat: Több játékos alkot egy csapatot. Az első csapat, amelyik pontosan nulla pontot ér el, nyer.

6.2 High Score

A játék 0 ponttal kezdődik, és a megszerzett pontok hozzáadódnak a kiindulási pontszámhoz. Körönként három dartsot dobnak felváltva. Az a játékos nyer, aki 7 forduló után a legmagasabb pontszámot érte el.

6.3 Around the Clock

Körönként három dartsot dobnak felváltva. A cél az 1 és 20 közötti négyzetek eltalálása növekvő sorrendben. A játék akkor ér véget, amikor a telitalálat eltalálják (Bullseye). A legjobb esetben tehát a játék 7 forduló alatt befejezhető. Az nyer, aki először találja el az összes négyzetet a helyes sorrendben.

Változatok:

- Quick: Ha egy duplán talál, a következő szám kihagyható. Az utolsó előtti számot azonnal meg lehet játszani. Ha hármas találat van, a következő két szám kihagyható.
- Double: Csak a dupla mezők kerülnek dobásra.
- Triple: Csak a tripla mezők kerülnek dobásra.

6.4 Cricket

A 15., 16., 17., 18., 19., 20. szegmens és a darts-tábla bullseye kerül kijátszásra. Ha valamelyik számot háromszor találják el, az a szám "lezártnak" minősül. Ha ismét eltalál egy "lezárt" számot, akkor a megfelelő számú pontot kapja. Ha egy számot minden játékos lezárta, akkor azzal a számmal már nem lehet több pontot szerezni. Az a játékos nyer, aki a legtöbb pontot kapja. A játék akkor ér véget, ha minden szegmens "lezárult".

Opció:

- Cut Throat: A "zárt" számra adott találatok a pontokat azoknak a játékosoknak hozzák, akiknek ez a szám nyitva van. Az nyer, akinek a végén a legkevesebb pontja van.

7 Ártalmatlanítás és újrahasznosítás

A készülék nem bocsát ki káros anyagokat. A szétszerelés ezért nem igényel különös gondosságot, mivel egyetlen alkatrész sem készült veszélyes anyagból. Ennek ellenére nem szabad a háztartási hulladékba dobni.

Az elektromos és elektronikus berendezések értékes újrahasznosítható anyagokat és gyakran olyan alkatrészeket tartalmaznak, mint az elemek, akkumulátorok vagy olaj, amelyek helytelen kezelés vagy ártalmatlanítás esetén veszélyt jelenthetnek az emberi egészségre és a környezetre. Ezek az alkatrészek azonban szükségesek a készülék megfelelő működéséhez. Az ezzel a szimbólummal jelölt készülékeket nem szabad a háztartási hulladékkal együtt ártalmatlanítani.

A csomagolóanyagok újrahasznosíthatók. Az építéshez a következő anyagokat használták fel: Acél, expandált polipropilén, poliuretán hab. Ezeket az anyagokat különösen a következő összetevők tartalmazzák:

Fénygyűrű: Expandált polipropilén

Alaplemez: Acél

Körgyűrű: Poliuretán hab

Az ártalmatlanításhoz ajánlott az egyes alkatrészek anyagtípus szerinti szétválogatása és átadása az erre a célra kialakított gyűjtő- vagy újrahasznosító pontokon.

Surinkimo ir naudojimo instrukcijos

Prieš naudodami atidžiai perskaitykite naudojimo instrukciją ir ją išsaugokite. Atminkite, kad ši spausdinta versija gali būti ne naujausia. Dabartinį skaitmeninį naudojimo vadovą galite atsisiųsti iš www.wedart.io.

WeDart WDS1 ”WeDart 1”

Paskutinį kartą pakeistas 01.08.2023

ĮSPĖJIMAS: PRIEŠ ĮRENGIMĄ ATIDŽIAI PERSKAITYKITE IR IŠSAUGOJITE

Pavojus vaikams – pavojus gyvybei uždusus/prarijus! Pakavimo medžiagą laikykite vaikams nepasiekiamoje vietoje! Smulkias dalis laikykite vaikams nepasiekiamoje vietoje. Juos galima nuryti arba įkvėpti! Naudojimo ne pagal gaminį atveju, visos garantijos pretenzijos nustoja galioti!

Sveikiname įsigijus "WeDart" sistemą!

Labai džiaugiamės, kad esate "WeDart" bendruomenės dalis ir kad treniruojatės su "WeDart". Dėkojame, kad pasitikite ir remiate mūsų viziją - pasaulinę steeldart bendruomenę visiems.

Prieš nustatydami ir naudodami įrenginį, atidžiai perskaitykite šias naudojimo instrukcijas ir jas išsaugokite. Tai vienintelis būdas saugiai ir patikimai naudoti įrenginį. Visų pirma susipažinkite su saugos instrukcijomis.

Visą šiame vadove pateiktą techninę informaciją gamintojas parengė itin kruopščiai ir naudodamas veiksmingas kontrolės priemones. Gamintojas pasilieka teisę keisti šį vadovą. Gamintojas būtų dėkingas, jei bet kuriuo metu būtų informuotas apie galimas klaidas ar neaiškumus.

Naujausią šių naudojimo instrukcijų versiją galima atsisiųsti adresu www.wedart.io.

Čia aprašytų nurodymų būtina laikytis be jokių klaidų.

Šis dokumentas parengtas pagal IEEE-ISO 82079 standartą ir galioja

WeDart WDS1

kol bus paskelbta naujesnė versija. Dokumento versijos numeris nurodomas po šia pastraipa esančiu identifikaciniu numeriu.

Įrenginys atpažįstamas pagal identifikavimo ženklelį ant pagrindo plokštės.

Techninio vadovo leidimas: WDS1/1.2

WeDart GmbH

Buschkoppel 8

22309 Hamburg

Germany

Interneto svetainė: www.wedart.io

El. paštas: contact@wedart.io

Telefonas: +49 176 345 99 222

Turinys

Turinys....3
1 Simbolių ir saugos instrukcijų paaiškinimas....4
2 Produkto aprašymas....6
3 Techninės pastabos....7
3.1 Produkto atitiktis....7
4 Surinkimo instrukcijos....8
5 Naudokite....9
5.1 "WeDart" programėlė ir paskyros kūrimas....9
5.2 Pirmasis startas....10
5.3 Žaidimo pasirinkimas....10
5.4 Žaidimas....10
5.5 Rungtynių santrauka....10
5.6 Statistikos įžvalgos....11
5.7 Išjungti....11
5.8 Sistemos atnaujinimai....11
5.9 Elgesys sutrikus veikimui....11
5.10 Valymas ir priežiūra....11
6 Žaidimo taisyklės....12
6.1 121, 170, 180, X01....12
6.2 High Score....12
6.3 Around the Clock....12
6.4 Cricket....12
7 Šalinimas....13

1 Simbolių ir saugos instrukcijų paaiškinimas

	PAVOJUS: Pavojus patirti elektros smūgį, galintis sukelti sunkius sužalojimus arba mirtį.
	ĮSPĖJIMAS: Įspėjimas apie galimą kūno sužalojimą ar turto sugadinimą.
	DĖMESIO: Galimų klaidų nurodymas
	INFO: Pateikiama papildoma informacija ir paaiškinimai.

Laikykitės toliau pateiktų nurodymų, kad užtikrintumėte optimalų "WeDart" sistemos tarnavimo laiką ir funkcionalumą:

- Nebandykite įrenginio atidaryti jėga. Jame nėra dalių, kurias galėtų suremontuoti neprofesionalai. Jei reikia remontuoti, kreipkitės į specialiai apmokytą specialistą.
- Korpuso viršuje, šonuose ir apačioje esantys lizdai ir kitos angos palaiko vėdinimo sistemą. Kad įrenginys tinkamai veiktų ir neperkaistų, šių angų negalima užkimšti, uždengti ar užstoti.
- Nestumkite aštrių daiktų pro angas į prietaiso vidų, nes jie gali paliesti įtampą turinčias dalis. Tai gali sukelti trumpąjį jungimą ir gaisrą.
- Įrenginio negalima statyti šalia radiatorių.
- Ant prietaiso negalima pilti jokių skysčių. Jei vis dėlto taip atsitinka, prietaisą turi patikrinti specialistas.
- Niekada nelaikykite įrenginio veikiamo lietaus ar didelės drėgmės.
- Jei sistemą perduodate kitam asmeniui, įsitikinkite, kad jis susipažino su surinkimo ir naudojimo instrukcijomis.
- Prieš kiekvieną naudojimą patikrinkite, ar visos dalys tinkamai veikia, ir nenaudokite šio prietaiso, jei atsiranda kokių nors gedimų.

PAVOJUS: prieš valydami visada ištraukite prietaisą iš elektros tinklo.

ĮSPĖJIMAS: saugos įtaisai skirti jūsų apsaugai. Niekada nemodifikuokite ir neapeikite saugos įtaisų. Naudokite tik originalius priedus ir originalias atsargines dalis, nes jie užtikrina saugų ir sklandų prietaiso veikimą. Informacijos apie priedus ir atsargines dalis teiraukitės pardavėjo arba "WeDart".

DĖMESIO: Išpakuodami patikrinkite, ar įrenginio pristatymo apimtis (turinys) yra išsami. Jei trūksta priedų arba jie pažeisti transportuojant, praneškite apie tai specializuotam pardavėjui.

„WeDart“ neprisiima atsakomybės už žalą, kuri gali atsirasti nesilaikant šių nurodymų. Pasiliekame teisę į technines naujoves arba spalvų ir dizaino nukrypimus. Išsaugokite originalią pakuotę galimam grąžinimui ateityje.

PAVOJUS: toliau nurodytais atvejais kyla kūno sužalojimo arba mirties nuo elektros smūgio pavojus.

- **Kilus pavojui, atjunkite įrenginį nuo maitinimo šaltinio!**
  Įrenginys neatjungiamas nuo maitinimo šaltinio, kol nėra ištrauktas tinklo kištukas! Niekada neįjunkite ir neatjunkite maitinimo kištuko drėgnomis ar šlapiomis rankomis!
- **Elektros smūgio pavojus!**
  Esant neįprastam triukšmui, dūmams ar kvapui, kyla gaisro ar elektros smūgio pavojus! Nedelsiant atjunkite įrenginį nuo elektros tinklo ir kreipkitės į specialistą.
- **Niekada neatidarykite įrenginio jėga! Elektros smūgio arba gaisro pavojus!**
  Įrenginio viduje yra laisvai prieinamų įtampą turinčių dalių.
- **Įrenginio negalima valyti vandens srove!**
- **Įrenginyje nepalikite jokių pašalinių daiktų! Trumpojo jungimo, elektros smūgio ar gaisro pavojus!** Ypač neįkiškite jokių daiktų į įrenginio vidų pro ventiliacijos angas, nes galite paliesti įtampą turinčias dalis.
- **Neišpilkite į įrenginį jokio skysčio! Elektros smūgio arba gaisro pavojus!**
  Jei į įrenginį pateko skysčių, atjunkite įrenginį nuo maitinimo šaltinio ir paveskite jį patikrinti specialistui.

ĮSPĖJIMAS: toliau aprašytose situacijose yra galimas kūno sužalojimo arba mirties pavojus.

- **Laikykitės saugaus atstumo!** Įsitikinkite, kad prietaisas nėra pastatytas tiesiai prie praėjimo (durų), kad niekas nenukentėtų nuo pro šalį išmestos ar atšokusios strėlės. Žaidimo metu niekam neleidžiama būti prietaiso metimo zonoje, kad strėlės niekam nepakenktų.
- **Apvirtimo pavojus!** Saugumo sumetimais įrenginį būtina pritvirtinti prie sienos pagal montavimo instrukcijas.
- **Apsaugokite kabelį! Trumpojo jungimo arba gaisro pavojus!**
  Pavojus suklupti dėl galimai išilgai grindų einančių kabelių! Saugokite tinklo kabelį ir kištukines jungtis nuo mechaninio poveikio, pvz., gniuždymo ar traukimo.
- **Terminis pavojus! Nudegimų rizika!**
  Atskiri komponentai pasiekia aukštą darbinę temperatūrą.

ĮSPĖJIMAS: toliau nurodytais atvejais kyla turto sugadinimo pavojus.

- **Įrenginio valymui nenaudokite organinių tirpiklių (pvz., skiediklio) arba abrazyvinių valiklių!**
- **Užtikrinkite vėdinimą! Perkaitimo pavojus!**
  Korpuso išorėje esantys lizdai ir kitos angos skirtos vėdinimui. Kad įrenginys tinkamai veiktų ir neperkaistų, angos neturi būti užkimštos ar uždengtos. Kad užtikrintumėte pakankamą ventiliaciją, laikykitės 10 cm atstumo nuo sienų ar pan.
- **Laikykitės aplinkos sąlygų!**
  Leistina aplinkos temperatūra, kurioje galima naudoti sistemą, yra nuo 10 °C iki 25 °C. Aplinkos drėgmė neturi viršyti 30-80 % (be kondensato)! Sugadinimo, trumpojo jungimo arba gaisro pavojus! Įrenginys netinkamas naudoti lauke! Jokiu būdu nelaikykite įrenginio drėgmėje ir aukštesnėje nei 50° C temperatūroje. Nenaudokite įrenginio šalia intensyvaus karščio šaltinių. Nelaikykite įrenginio staigių temperatūros svyravimų ar pernelyg didelio dulkių kiekio!
- **Saugumo sumetimais neleistini įrenginio pertvarkymai ar modifikacijos yra draudžiami ir panaikina garantiją!**
  Keisdami sugedusias dalis, naudokite tik originalias arba gamintojo patvirtintas dalis. Gamintojo nepateiktos originalios dalys ar priedai negali būti nei išbandyti, nei patvirtinti. Gamintojas neatsako už žalą, padarytą naudojant neoriginalias dalis ir priedus.

2 Produkto aprašymas

"WeDart WDS1" yra automatinė smiginio sporto rezultatų skaičiavimo ir treniruočių sistema. Jis fiksuoja smiginio smūgio taškus ir automatiškai apskaičiuoja atitinkamus rezultatus, priklausomai nuo pasirinkto žaidimo režimo. Visus duomenis galima išvesti tik tada, jei "WeDart" programėlė prijungta prie įrenginio. "WeDart" programėlė yra prieinama "Android" ir "iOS" operacinėms sistemoms ir yra privaloma sistemos dalis.

INFORMACIJA: WeDart WDS1 negalima naudoti be WeDart programėlės.

"WeDart" sistema padeda smiginio žaidėjams treniruotis, nes automatiškai skaičiuoja taškus, vadovauja įvairiems treniruočių žaidimams ir rodo žaidimo statistiką. Galima žaisti iki aštuonių dalyvių.

Pristatymo apimtis: 1 WeDart Autoscoring System
1 kalibravimo strypas
1 Maitinimo blokas
1 montavimo rinkinys
1 gręžimo šablonas
1 Naudojimo instrukcijos

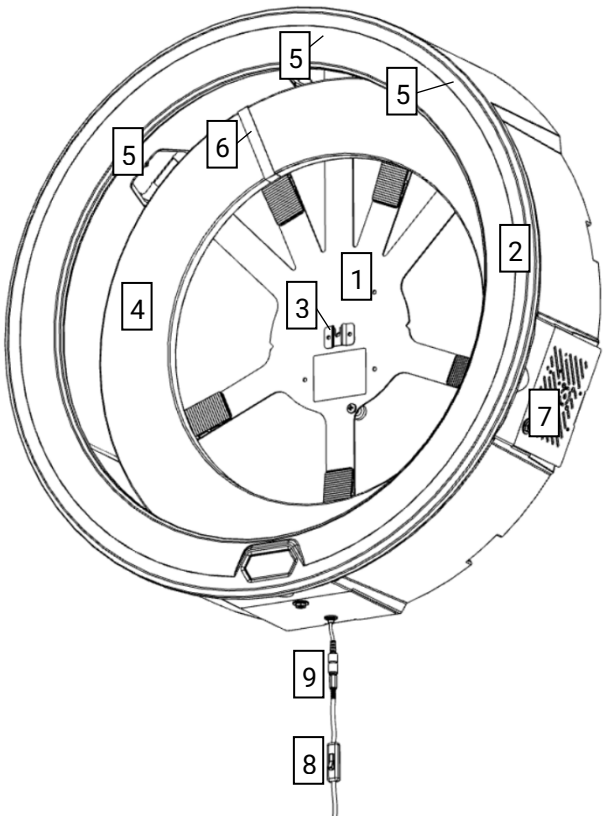

1	Pagrindo plokštė
2	Šviesos žiedas
3	Smiginio lentos laikiklis
4	Aplinkinis žiedas
5	Fotoaparatai
6	Nailono diržas
7	Elektronikos skyrius su pasyvia ventiliacija
8	Įjungimo / išjungimo jungiklis
9	Maitinimo bloko prijungimo lizdas

1 pav.2

ĮSPĖJIMAS: įrenginyje įrengtas LED apšvietimas. Niekada nežiūrėkite tiesiai į šviesos diodą iš nedidelio atstumo arba ilgą laiką. Skleidžiama spinduliuotė gali pažeisti ir rageną, ir tinklainę.

3 Techninės pastabos

Kai maitinimo blokas prijungiamas prie "WeDart" sistemos ir maitinimo lizdo, "WeDart" sistema dar nėra automatiškai maitinama. Norėdami naudotis mašina, įjunkite įjungimo / išjungimo jungiklį.

INFORMACIJA: "WeDart WDS1" nėra gyvybei pavojingų įtampų, nes visi srovės šaltiniai naudoja tik 5 V ir 12 V įtampą.

Parametras	Vertė
Matmenys (ilgis x plotis x gylis)	763 mm x 763 mm x 204 mm
Svoris be maitinimo bloko	6,0 kg
Darbinė temperatūra	10-25 °C Oro temperatūra
Drėgmė	30-80 % (be kondensato)
Programinės įrangos versija	1.0
Tinklo įtampa	100-240 V AC ~ 50/60 Hz
Vieneto įtampa	12 V
Didžiausia. Energijos suvartojimas	48 vatų

PAVOJUS: Elektros smūgis dėl kabelio pažeidimo - Jei maitinimo kabelis nutraukiamas arba pažeidžiamas, saugiklis ne visada iš karto suveikia ir gali sukelti sunkius kūno sužalojimus ar net mirtį.

- Nelieskite kabelio, kol kištukas nebus ištrauktas iš lizdo.
- Visiškai pakeiskite pažeistą kabelį. Draudžiama taisyti sugedusį kabelį.
- Remonto darbus gali atlikti tik ekspertai.
- Kabelius visada klokite tvarkingai, be pavojaus užkliūti, ir visada rinkitės pakankamai ilgus ilgintuvus.
- Kabelis visada turi būti padėtas taip, kad būtų apsaugotas nuo purslų.
- Nelieskite tinklo kištuko ir lizdo drėgnomis rankomis.
- Įrenginį prijunkite tik prie kintamosios srovės.
- Maitinimo bloko vardinėje plokštelėje nurodyta įtampa turi atitikti maitinimo šaltinio įtampą.

3.1 Produkto atitiktis

Gaminio atitiktis šioms direktyvoms ir reglamentams buvo patikrinta:

Reglamentas (EB) Nr. 1907/2006
Direktyva 2014/53/ES
Direktyva 2011/65/ES
Direktyva 2014/30/ES
Direktyva 2014/35/ES

4 Surinkimo instrukcijos

Prieš pradėdami montuoti, atidžiai perskaitykite instrukcijas. Prieš pradėdami montuoti, pasiruoškite matavimo juostą arba metrą, kryžminį atsuktuvą, pieštuką ir 8 mm grąžtą, priklausomai nuo sienos medžiagos.

ĮSPĖJIMAS: sistemą montuokite tik ant tvirtų sienų, pvz., betono, pemzos ar plytų sienų. Visada montuokite sistemą kartu su mažiausiai dviem suaugusiais asmenimis.

Pridedama tvirtinimo medžiaga:

	1 gręžimo šablonas
C	4 varžtai (ilgis: 55 mm)
B	4 kaištis (ilgis: 50 mm, skersmuo: 8 mm)
A	4 tarpikliai (ilgis: 16 mm)
E	5 Varžtų kojelės
D	5 Atraminiai varžtai (ilgis 16 mm)
F	5 Riešutai (M6)
	1 atviras veržliaraktis (10 mm)

1. Išimkite pakuotės turinį ir patikrinkite, ar pakuotė yra pilna.
2. Naudokite gręžimo šabloną skylėms pažymėti. Norėdami tai padaryti, pastatykite liniją gręžimo šablono viduryje 1,73 m aukštyje (buožės lygyje) ir pieštuku, pradurdami popierių, pažymėkite šablone nurodytas gręžimo skyles sienoje.
3. Dabar sienoje pažymėtose vietose išgręžkite 8 mm skersmens skyles ir į jas įstatykite kaiščius (B).
4. Dabar paimkite tarpines įvores (A) ir per kiekvieną tarpinę įvorę (A) įsukite po vieną ilgą varžtą (C). Dabar pasukite juos kryžminiu atsuktuvu apie 1 cm į ką tik pritvirtintus kaiščius (B) ir pastumkite tarpinę įvorę (A) link sienos. Sukite varžtą (C) toliau į sieną, kol tarp varžto galvutės ir tarpinės įvorės (A) bus 4 mm atstumas, kai tarpinė įvorė (A) liečia sieną.
5. Dabar padėkite WDS1 įrenginį priešais save taip, kad "WeDart" logotipas būtų nukreiptas žemyn, t. y. kad jo nematytumėte. Pritvirtinkite atraminius varžtus (D), įsukdami juos iš apačios pro pagrindo plokštėje iš anksto išgręžtas skyles (3 paveiksle pažymėtos D) ir užveržkite veržles (F) naudodami atvirąjį veržliaraktį. Dabar varžtas turi būti tvirtai pritvirtintas prie pagrindo plokštės. Dabar užmaukite tvirtinimo kojeles (E) ant atraminių varžtų (D), kol jos palies veržlę (F), kaip parodyta 4 paveikslėlyje.

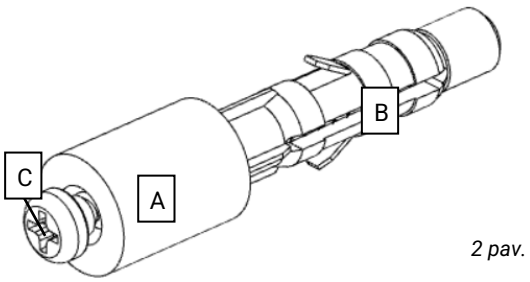

2 pav.

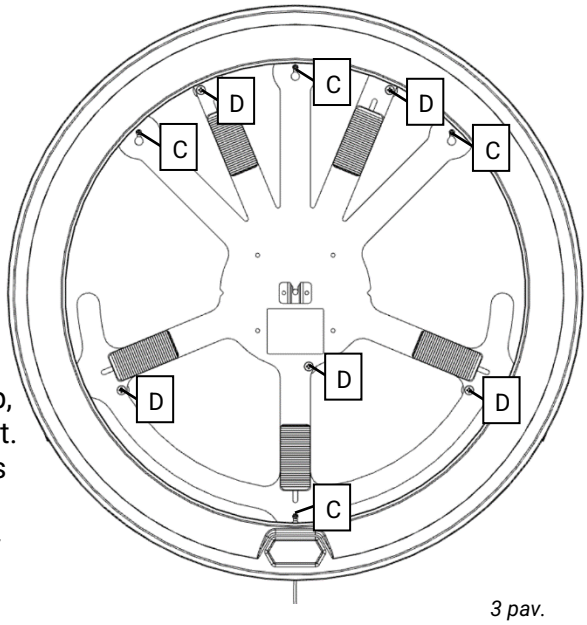

3 pav.

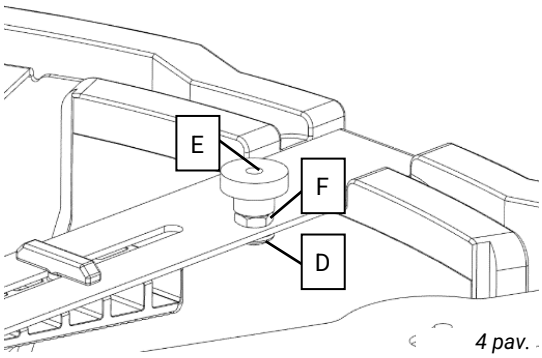

4 pav.

6. Pakelkite įrenginį prie sienos ir pakabinkite jį ant sienoje esančių varžtų su pagrindo plokštėje esančiomis rakto skylutėmis taip, kad už pagrindo plokštės esančios tarpinės įvorės (A) liestų sieną, kaip parodyta 5 paveiksle. Dabar varžtus priveržkite kryžminiu atsuktuvu.

5 pav.

7. Tada pasukite tvirtinimo kojeles (E) link sienos, kad jos lengvai prisispaustų prie sienos, ir pritvirtinkite sistemą. Šio proceso metu pagrindo plokštė neturi būti sulenkta! Patikrinkite, ar teisingai sumontuota, lengvai spausdami ranka šviesos žiedo priekinę dalį, maždaug 30 cm kairėje pusėje šalia "WeDart" logotipo. Šviesos žiedo neturėtų būti įmanoma pastumti link sienos.

8. Įstatykite pasirinktą smiginio lentą į lentos laikiklį (G), esantį pagrindo plokštės viduryje. Naudodami pleištus (H) išlyginkite jį taip, kad smiginio lentos paviršius būtų lygiagretus sienai. Pradėkite nuo apatinių pleištų, o tada tęskite nuo viršutinių pleištų. Dabar smiginio lenta turi būti tvirtai pritvirtinta lentos laikiklyje (G).

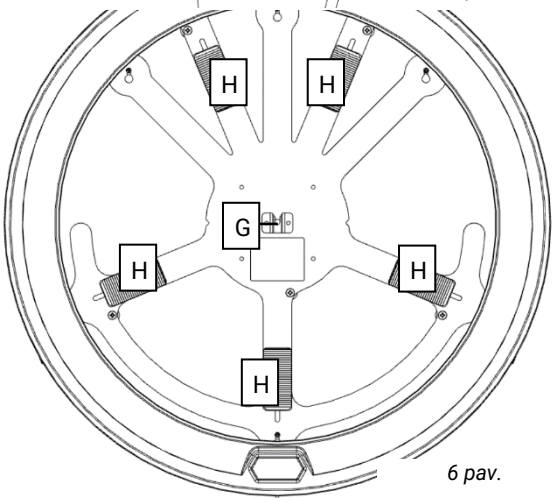

6 pav.

9. Atsargiai įtempkite nailoninį dirželį (J) ant erdvinio žiedo (K), kol jis liečiasi su erdviniu žiedu (K) ir sagtis yra erdvinio žiedo (K) pusėje, nukreiptoje į sieną. Tuomet įstatykite aplinkinį žiedą (K) tarp smiginio ir šviesos žiedo taip, kad nailoninis dirželis būtų tarp kairiojo fotoaparato (L) ir viduriniojo fotoaparato (M), kaip parodyta 7 paveiksle.

10. Galiausiai prijunkite maitinimo bloką prie jungties lizdo, esančio po šviesos žiedu.

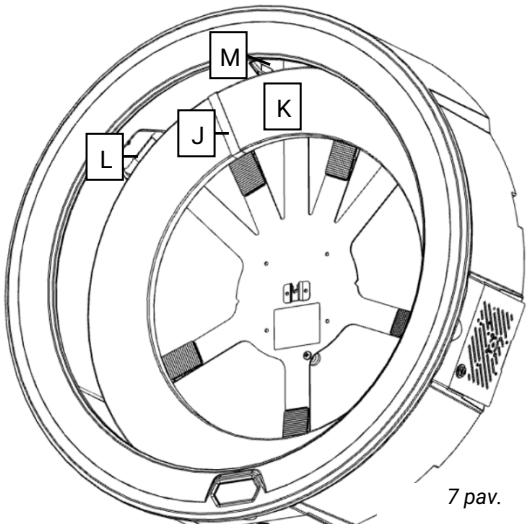

7 pav.

5 Naudokite

Prieš pirmą kartą naudodami "WeDart WDS1", įsitikinkite, kad sistema sumontuota pagal surinkimo instrukcijas (žr. 4 skyrių "Surinkimo instrukcijos") ir kad nematyti jokių sistemos pažeidimų. Taip pat įsitikinkite, kad įjungus prietaisą šviesos žiede ar ant smiginio lentos nėra jokių papildomų priedų (pvz., smiginio strėlių).

5.1 "WeDart" programėlė ir paskyros kūrimas

Įdiekite "WeDart" programėlę į "Android" arba "iOS" išmanųjį telefoną ar planšetinį kompiuterį. Dabartines atsisiuntimo nuorodas rasite adresu www.wedart.io/app-download. Įsitikinkite, kad išmaniajame prietaise veikia stabilus interneto ryšys, ir įjunkite "Bluetooth". Atidarykite "WeDart" programą. Dabar jūsų išmanusis prietaisas paprašys suteikti programėlei įvairių leidimų. Būtina suteikti visus leidimus, kad būtų galima tinkamai veikti. Tada pamatysite pasveikinimo ekraną. Perskaitę šį tekstą, braukite į kairę ir pasirinkite mygtuką „Pridėti profilį“. Vykdydami programėlės nurodymus išsaugokite savo profilį. Dar kartą perbraukite kairėn ir galėsite susieti "WeDart WDS 1" sistemą. Pasirinkite mygtuką "Pair Device" (suporuoti įrenginį) ir programa

automatiškai ieškos galimų įrenginių. Sąraše pasirinkite "WeDart WDS 1" įrenginį, kad jį susietumėte.

5.2 Pirmasis startas

Pirmiausia įjunkite įjungimo / išjungimo jungiklį, esantį po šviesos žiedu, ir šviesos žiedas turėtų užsidegti.

DĖMESIO: Neišjunkite įrenginio jungikliu, kol jis nebuvo išjungtas naudojant "WeDart" programėlę!

Dabar paimkite išmanųjį telefoną arba planšetinį kompiuterį su įdiegta "WeDart" programėle. Įsitikinkite, kad jūsų išmaniajame prietaise veikia stabilus interneto ryšys, ir įjunkite "Bluetooth". Jei jau naudojote "WeDart" programėlę ir neturite prijungto "WeDart WDS1" įrenginio, pasirinkite "WeDart WDS1" piktogramą pagrindinio ekrano antraštėje, kad patektumėte į įrenginio meniu. "WeDart" programa automatiškai ieškos galimų "WeDart" įrenginių. Norėdami užmegzti "Bluetooth" ryšį, sąraše pasirinkite savo prietaisą. Tada automatiškai grįšite į prietaiso meniu, kuriame dabar matomi trys mygtukai: "Connect WiFi", "Update" ir "Calibrate".

Norint atlikti pradinį sistemos atnaujinimą, "WeDart WDS1" reikia "WiFi" ryšio. Norėdami tai nustatyti, prietaiso meniu pasirinkite "Connect WiFi". Sąraše pasirinkite "Wi-Fi" tinklą ir įveskite slaptažodį, kad užmegztumėte ryšį. Tada būsite automatiškai grąžinti į prietaiso meniu.

Dabar pasirinkite "Atnaujinti", kad pradėtumėte sistemos atnaujinimą. Programėlėje "WeDart" bus rodoma atnaujinimo eiga. Visiškai atsisiuntus atnaujinimą, sistema bus automatiškai paleista iš naujo ir "WeDart" programa automatiškai ieškos "WeDart WDS1" įrenginių. Trumpai palaukę, galite vėl prisijungti prie sistemos per "Bluetooth". Tada automatiškai grįšite į prietaiso meniu.

Kai tik užmezgamas "Bluetooth" ryšys, galima pradėti kalibravimą. Norėdami pradėti kalibravimą, prietaiso meniu pasirinkite "Calibrate" (kalibruoti) ir vadovaukitės "WeDart" programėlėje pateiktais nurodymais. Tada automatiškai grįšite į prietaiso meniu. Sistema dabar yra nustatyta ir paruošta žaisti.

5.3 Žaidimo pasirinkimas

Norėdami pradėti žaidimą, pirmiausia pradiniame "WeDart" programėlės puslapyje pasirinkite žaidime dalyvausiančius profilius ir, jei reikia, svečius. Tada slinkite žemyn ir pasirinkite žaidimo nustatymus. Standartiškai nustatomas 501 dvigubo žaidimo žaidimas, kurį sudaro daugiausia 5 setai (Best of 5). Pradinį rezultatą galite nustatyti naudodami slankiklį. Taip pat galite rinktis tarp "Single Out" ir "Double Out". Jei visi nustatymai atitinka jūsų reikalavimus, pradėkite žaidimą paspausdami mygtuką "Start Game".

5.4 Žaidimas

Pradėjus žaidimą, ekrane visada rodomas profilis, kurio eilė yra dabar. Dabar galima mesti tris strėlytes, kurios automatiškai užregistruojamos. Jei strėlytė neįrašyta arba įrašyta neteisingai, palikite strėlytes smiginio lentoje ir pataisykite rezultatą bakstelėdami atitinkamą rezultatą "WeDart" programėlėje ir klaviatūra įveskite teisingą reikšmę. Kai "WeDart" programėlėje visi rezultatai rodomi teisingai, išimkite strėlytes iš smiginio lentos. Programėlė automatiškai parodo kito naudotojo vardą ir galima pradėti kitą metimą. Pasiekę žaidimo pabaigą, būsite automatiškai nukreipti į žaidimo santrauką.

INFORMACIJA: Jei strėlytės iš strėlyčių lentos išimamos anksčiau, nei užfiksuojami visi rezultatai, tai gali lemti klaidingus aptikimus. Panašiai gali pasitaikyti klaidingų aptikimų, jei strėlytės metamos prieš programėlei parodant susijusį naudotojo vardą.

5.5 Rungtynių santrauka

Po kiekvieno baigto žaidimo "WeDart" programėlėje bus rodoma žaidimo suvestinė. Jei ekrano dydis yra mažas, ekranas gali skirtis.

5.6 Statistikos įžvalgos

Žaidimo elgsenos santrauką galite iškviesti naudodami pagrindinio puslapio poraštėje esančią funkciją "History". Jame apibendrinama registruoto profilio žaidimo elgsena.

5.7 Išjungti

DĖMESIO: Neišjunkite "WeDart WDS1" įjungimo / išjungimo jungikliu, kol jis nebuvo išjungtas naudojant "WeDart" programėlę!

Norėdami išjungti sistemą, atidarykite įrenginio meniu paspausdami piktogramą WDS1 pradiniame "WeDart" programos puslapyje. Apatinėje puslapio dalyje rasite mygtuką "Switch Off". Bakstelėkite mygtuką ir palaukite, kol "Bluetooth" ryšys bus atjungtas. Dar po 10 sekundžių įjungimo / išjungimo jungiklio šviesos žiedą galima išjungti.

5.8 Sistemos atnaujinimai

INFORMACIJA: Būtinai įdiekite visus sistemos atnaujinimus, kai tik jie pasirodo. Tik taip galima užtikrinti optimalų sistemos veikimą ir ilgą tarnavimo laiką.

Jei buvo išleistas naujas naujinimas, tai galima atpažinti iš to, kad prietaiso meniu mygtukas "Update" yra nuspalvintas. Tada prijunkite sistemą prie "Wi-Fi" tinklo. Norėdami tai padaryti, prietaiso meniu pasirinkite "Connect WiFi". Sąraše pasirinkite "Wi-Fi" tinklą ir įveskite slaptažodį, kad užmegztumėte ryšį. Tada būsite automatiškai grąžinti į prietaiso meniu.

Dabar pasirinkite "Update", kad pradėtumėte sistemos atnaujinimą. Programėlėje "WeDart" bus rodoma atnaujinimo eiga. Visiškai atsisiuntus naujinį, sistema bus automatiškai paleista iš naujo ir "WeDart" programa automatiškai ieškos "WeDart" įrenginių. Trumpai palaukę galite vėl prisijungti prie sistemos per "Bluetooth". Tada būsite automatiškai grąžinti į prietaiso meniu.

5.9 Elgesys sutrikus veikimui

Jei aparatas veikia netinkamai, pvz., jei apskritai neaptinkama jokių strėlių, pabandykite išjungti aparatą per "WeDart" programėlę, kaip aprašyta 5.7 skyriuje, ir išimkite maitinimo bloką. Po 15 sekundžių vėl prijunkite maitinimo šaltinį ir iš naujo paleiskite sistemą. Jei gedimas vis tiek pasikartoja, apsilankykite trikčių šalinimo puslapyje www.wedart.io/helpcenter. Čia aprašytos dažniausiai pasitaikančios problemos ir sprendimai, kurie gali padėti.

Jei trikčių šalinimo puslapyje nerandate savo problemos, kreipkitės į gamintoją el. paštu contact@wedart.io, nurodydami temą "Support".

Jei turite klausimų apie programėlę "WeDart", kreipkitės į gamintoją el. paštu contact@wedart.io, nurodydami temą "App Support".

5.10 Valymas ir priežiūra

Norint užtikrinti tinkamą "WeDart" sistemos veikimą, jos nereikia valyti ar prižiūrėti.

DĖMESIO: WDS1 negalima valyti drėgnomis ar elektrostatiškai įkrautomis medžiagomis, pvz., mikropluošto šluostėmis! Tai gali sugadinti įrenginį.

6 Žaidimo taisyklės

INFORMACIJA: Šiuo metu su "WeDart" programėle galima žaisti ne visus toliau išvardytus žaidimo variantus. Šie nurodymai yra tik informacinio pobūdžio.

6.1 121, 170, 180, X01

Žaidimas pradedamas turint 121, 170, 180, 301, 501, 701 arba 901 tašką. Per raundą pakaitomis metamos trys strėlės. Surinkti taškai atimami iš pradinio rezultato. Žaidimą laimi tas žaidėjas, kuris pirmas surenka lygiai 0 taškų. Jei rezultatas nukrenta žemiau 0 taškų ribos, dar vadinamos "bust", visas raundas neįskaitomas ir rezultatas lieka toks, koks buvo raundo pradžioje.

Variantai:

- Vienetai: žaidžiant tik vieną kartą, pažymimas išmestų strėlių skaičius. Tikslas - surinkti 0 taškų, jei reikia kuo mažiau strėlių.
- Double In: žaidimą galima pradėti tik pataikius į dvigubą lauką.
- Dvigubas išėjimas: žaidimą galima baigti tik pataikius į dvigubą lauką.
- Komanda: keli žaidėjai sudaro komandą. Laimi komanda, kuri pirmoji surenka lygiai nulį taškų.

6.2 High Score

Žaidimas pradedamas nuo 0 taškų, o pelnyti taškai pridedami prie pradinio rezultato. Per raundą pakaitomis metamos trys strėlės. Laimi tas žaidėjas, kuris po 7 raundų surenka daugiausiai taškų.

6.3 Around the Clock

Per raundą pakaitomis metamos trys strėlės. Tikslas - pataikyti į kvadratus nuo 1 iki 20 didėjančia tvarka, o po to žaidimą galima baigti pataikius į taikinį. Todėl geriausiu atveju žaidimą galima baigti per 7 raundus. Laimi tas, kuris pirmas teisinga tvarka pataiko į visus kvadratus.

Variantai:

- Greitai: jei pataikomas dvigubas skaičius, kitas skaičius gali būti praleistas. Priešpaskutinis skaičius gali būti žaidžiamas iš karto. Jei pataikomas trigubas skaičius, kiti du skaičiai gali būti praleisti.
- Double: išmetami tik dvigubi laukai.
- Triple: išmetami tik trigubi laukai.

6.4 Cricket

Žaidžiama 15, 16, 17, 18, 19, 20 segmentais ir smiginio lentoje esančia "Bullseye". Jei vienas iš skaičių pataiko tris kartus, skaičius laikomas uždarytu. Jei dar kartą pataikysite į "uždarytą" skaičių, gausite atitinkamą taškų skaičių. Jei visi žaidėjai uždaro skaičių, daugiau taškų su šiuo skaičiumi surinkti nebegalima. Laimi daugiausiai taškų surinkęs žaidėjas. Žaidimas baigiasi, kai visi segmentai yra "uždaryti".

Galimybė:

- Cut Throat: pataikymai į "uždarytą" skaičių atneša taškus likusiems žaidėjams, kurie turi tą skaičių atidarytą. Laimi tas, kuris pabaigoje turi mažiausiai taškų.

7 Šalinimas

Aparatas neišskiria jokių kenksmingų medžiagų. Todėl išmontuojant nereikalaujama ypatingo atsargumo, nes nė viena sudedamoji dalis nėra pagaminta iš pavojingų medžiagų. Vis dėlto jo negalima išmesti į buitines atliekas.

Elektros ir elektroninėje įrangoje yra vertingų perdirbamų medžiagų ir dažnai tokių komponentų, kaip baterijos, akumuliatoriai ar alyva, kurie netinkamai tvarkomi ar šalinami gali kelti pavojų žmonių sveikatai ir aplinkai. Tačiau šie komponentai yra būtini tinkamam prietaiso veikimui. Šiuo simboliu pažymėtų prietaisų negalima išmesti kartu su buitinėmis atliekomis.

Pakavimo medžiagas galima perdirbti. Statybai naudotos šios medžiagos: Plienas, Išplėstas polipropilenas, poliuretano putos. Šių medžiagų visų pirma yra šiuose komponentuose:

Šviesos žiedas: Išplėstas polipropilenas

Pagrindo plokštė: plienas

Aplinkinis žiedas: poliuretano putos

Šalinant rekomenduojama atskiras sudedamąsias dalis rūšiuoti pagal medžiagos tipą ir perduoti į tam tikslui įsteigtus surinkimo ar perdirbimo punktus.

Montāžas un lietošanas instrukcija

Pirms lietošanas rūpīgi izlasiet lietošanas instrukciju un saglabājiet to. Lūdzu, ņemiet vērā, ka šī drukātā versija var nebūt aktuāla. Pašreizējā digitālā lietošanas rokasgrāmata ir pieejama lejupielādei vietnē www.wedart.io.

WeDart WDS1 ”WeDart 1”

Aktuāls uz 01.08.2023

BRĪDINĀJUMS: PIRMS MONTĀŽAS UZMANĪGI IZLASIET UN SAGLABĀJIET

Bīstamība bērniem – dzīvības apdraudējums nosmakšanas/norīšanas rezultātā! Glabājiet iepakojuma materiālu bērniem nepieejamā vietā! Glabājiet mazas detaļas bērniem nepieejamā vietā. Tos var norīt vai ieelpot! Jebkāda veida izstrādājumam neatbilstošas lietošanas gadījumā visas garantijas prasības beidzas!

Apsveicam jūs ar WeDart sistēmas iegādi!

Mēs ļoti priecājamies, ka esat daļa no WeDart kopienas un ka trenējaties kopā ar WeDart. Paldies par jūsu uzticēšanos un atbalstu mūsu vīzijai par pasaules mēroga steeldart kopienu visiem.

Pirms ierīces iestatīšanas un lietošanas rūpīgi izlasiet un saglabājiet šo lietošanas instrukciju. Tas ir vienīgais veids, kā droši un droši izmantot ierīci. Jo īpaši iepazīstieties ar drošības instrukcijām.

Visu šajā rokasgrāmatā iekļauto tehnisko informāciju ražotājs ir apkopojis ar vislielāko rūpību, un tā ir sagatavota, izmantojot efektīvus kontroles pasākumus. Ražotājs patur tiesības veikt izmaiņas šajā rokasgrāmatā. Ražotājs būtu pateicīgs, ja jebkurā laikā saņemtu informāciju par iespējamām kļūdām vai neskaidrībām.

Šo lietošanas instrukciju aktuālā versija ir pieejama lejupielādei vietnē www.wedart.io.

Šeit aprakstītie norādījumi ir jāievēro nevainojami.

Šis dokuments ir sagatavots saskaņā ar IEEE-ISO 82079 standartu un ir derīgs attiecībā uz

WeDart WDS1

līdz tiek publicēta jaunāka versija. Dokumenta versijas numurs ir norādīts ar identifikācijas numuru zem šī punkta.

Vienība ir identificējama pēc identifikācijas emblēmas uz pamatplāksnes.

Tehniskās rokasgrāmatas izdevums: WDS1/1.2

WeDart GmbH

Buschkoppel 8

22309 Hamburg

Germany

Tīmekļa vietne: www.wedart.io

E-pasts: contact@wedart.io

Tālrunis: +49 176 345 99 222

Satura rādītājs

Satura rādītājs 3
1 Simbolu un drošības norādījumu skaidrojums 4
2 Produkta apraksts 6
3 Tehniskās piezīmes 7
3.1 Produkta atbilstība 7
4 Montāžas instrukcija 8
5 Izmantojiet 9
5.1 WeDart lietotne un konta izveide 9
5.2 Pirmais starts 10
5.3 Spēļu izvēle 10
5.4 Spēle 10
5.5 Spēles kopsavilkums 10
5.6 Statistikas ieskats 10
5.7 Izslēgt 11
5.8 Sistēmas atjauninājumi 11
5.9 Rīcība darbības traucējumu gadījumā 11
5.10 Tīrīšana un apkope 11
6 Spēles noteikumi 12
6.1 121, 170, 180, X01 12
6.2 High Score 12
6.3 Around the Clock 12
6.4 Cricket 12
7 Izmešana 13

1 Simbolu un drošības norādījumu skaidrojums

	BRIESMAS: Elektriskās strāvas trieciena briesmas ar iespējamiem nopietniem ievainojumiem vai nāvi.
	BRĪDINĀJUMS: Brīdinājums par iespējamiem miesas bojājumiem vai īpašuma bojājumiem.
	UZMANĪBU: Norāde par iespējamām kļūdām
	INFO: sniedz papildu informāciju un skaidrojumus

Lai nodrošinātu optimālu WeDart sistēmas kalpošanas laiku un funkcionalitāti, lūdzu, ievērojiet turpmāk minētos norādījumus:

- Nemēģiniet atvērt ierīci ar spēku. Tajā nav detaļu, kuras varētu salabot nespeciālists. Ja nepieciešams remonts, sazinieties ar īpaši apmācītu speciālistu.
- Plaukti un citas atveres korpusa augšpusē, sānos un apakšā nodrošina ventilācijas sistēmas darbību. Lai nodrošinātu pareizu ierīces darbību un nepieļautu tās pārkaršanu, šīs atveres nedrīkst aizbērt, aizklāt vai aizsprostot.
- Neizstumjiet asus priekšmetus caur spraugām ierīces iekšpusē, jo tie var pieskarties daļām zem sprieguma. Tas var izraisīt īssavienojumu un ugunsgrēku.
- Ierīci nedrīkst novietot radiatoru tuvumā.
- Ierīcei nedrīkst uzliet nekāda veida šķidrumu. Ja tas tomēr notiek, ierīce jāpārbauda speciālistam.
- Nepakļaujiet ierīci lietus vai augsta mitruma iedarbībai.
- Ja sistēmu nododat citai personai, pārliecinieties, ka šī persona ir iepazinusies ar montāžas un lietošanas instrukciju saturu.
- Pirms katras lietošanas reizes pārbaudiet, vai visas detaļas darbojas pareizi, un nelietojiet šo ierīci, ja rodas kādi darbības traucējumi.

BRIESMAS: pirms tīrīšanas vienmēr atvienojiet ierīci no elektrotīkla.

BRĪDINĀJUMS: Drošības ierīces ir paredzētas jūsu aizsardzībai. Nekad nemainiet vai neapejiet drošības ierīces. Izmantojiet tikai oriģinālos piederumus un oriģinālās rezerves daļas, jo tās nodrošina drošu un netraucētu ierīces darbību. Lai iegūtu informāciju par piederumiem un rezerves daļām, sazinieties ar savu izplatītāju vai WeDart.

UZMANĪBU: Izpakošanas laikā pārbaudiet, vai ierīces piegādes apjoms (saturs) ir pilnīgs. Ja trūkst piederumu vai transportēšanas laikā ir radušies bojājumi, lūdzu, informējiet par to savu specializēto izplatītāju.

WeDart neuzņemas atbildību par bojājumiem, kas var rasties šo instrukciju neievērošanas dēļ. Mēs paturam tiesības uz tehniskiem jauninājumiem vai novirzēm krāsā un dizainā. Lūdzu, saglabājiet oriģinālo iepakojumu iespējamai atgriešanai nākotnē.

BRIESMAS: šādās situācijās pastāv miesas bojājumu vai nāves risks, ko var izraisīt elektriskās strāvas trieciens.

- **Bīstamības gadījumā atvienojiet ierīci no strāvas padeves!**
  Ierīce nav atvienota no strāvas padeves, kamēr nav izvilkts tīkla kontaktdakša! Nekad neieslēdziet un neatvienojiet tīkla kontaktdakšu ar slapjām vai mitrām rokām!
- **Elektriskās strāvas trieciena briesmas!**
  Neparasta trokšņa, dūmu vai smakas, ugunsgrēka vai elektriskās strāvas trieciena briesmu gadījumā! Nekavējoties atvienojiet ierīci no strāvas padeves un sazinieties ar speciālistu.
- **Nekad neatveriet ierīci ar spēku! Elektriskās strāvas trieciena vai ugunsgrēka briesmas!**
  Ierīces iekšpusē ir daļas zem sprieguma, kas ir brīvi pieejamas.
- **Ierīci nedrīkst tīrīt ar ūdens strūklu!**
- **Neatstājiet ierīcē nekādus svešķermeņus! Īssavienojuma, elektriskās strāvas trieciena vai ugunsgrēka briesmas!** Jo īpaši neielieciet nekādus priekšmetus ierīces iekšpusē caur ventilācijas atverēm, jo var tikt pieskarties daļām zem sprieguma.
- **Neizlejiet šķidrumu ierīcē! Elektriskās strāvas trieciena vai ugunsgrēka briesmas!**
  Ja ierīcē ir izlieti šķidrumi, atvienojiet ierīci no strāvas padeves un nododiet to pārbaudīt speciālistam.

BRĪDINĀJUMS: turpmāk aprakstītajās situācijās pastāv iespējamas miesas traumas vai nāves risks.

- **Ievērojiet drošu distanci!** Pārliecinieties, ka ierīce nav novietota tieši pie gaiteņa (durvīm), lai neviens netiktu ievainots, ja šautriņa tiktu izmesta garām vai atlēktu. Lai šautriņas nevienam nekaitētu, spēles laikā nevienam nav atļauts atrasties ierīces mešanas zonā.
- **Apgāšanās bīstamība!** Drošības apsvērumu dēļ ir svarīgi nostiprināt ierīci pie sienas saskaņā ar uzstādīšanas instrukcijām.
- **Aizsargājiet kabeli! Īssavienojuma vai ugunsgrēka briesmas!**
  Iespējamā paklupšanas risks, jo kabeļi, iespējams, stiepjas pa grīdu! Pasargājiet tīkla kabeli un kontaktdakšu savienojumus no mehāniskas iedarbības, piemēram, saspiešanas vai vilkšanas.
- **Siltuma briesmas! Apdegumu risks!**
  Atsevišķi komponenti sasniedz augstu darba temperatūru.

BRĪDINĀJUMS: šādās situācijās pastāv īpašuma bojājumu risks.

- **Ierīces tīrīšanai nelietojiet organiskos šķīdinātājus (piemēram, atšķaidītāju) vai abrazīvus tīrīšanas līdzekļus!**
- **Nodrošiniet ventilāciju! Pārkaršanas briesmas!**
  Korpusa ārpusē esošās atveres un citas atveres ir paredzētas ventilācijai. Lai nodrošinātu ierīces pareizu darbību un nepārkaršanu, atveres nedrīkst aizsegt vai aizklāt. Lai nodrošinātu pietiekamu ventilāciju, ievērojiet 10 cm attālumu no sienām vai līdzīgiem priekšmetiem.
- **Ievērojiet apkārtējās vides apstākļus!**
  Pieļaujamā apkārtējās vides temperatūra sistēmas lietošanai ir no 10° C līdz 25° C. Apkārtējās vides mitrums nedrīkst pārsniegt 30 % līdz 80 % (bez kondensācijas)! Bojājumu, īssavienojuma vai ugunsgrēka risks! Ierīce nav piemērota lietošanai ārpus telpām! Nekādos apstākļos nepakļaujiet ierīci mitrumam vai temperatūrai virs 50° C. Nedarbiniet ierīci intensīva karstuma avotu tuvumā. Nepakļaujiet ierīci straujām temperatūras svārstībām vai pārmērīgai putekļu iedarbībai!
- **Drošības apsvērumu dēļ ir aizliegtas nesankcionētas ierīces pārbūves vai modifikācijas, un tās anulē garantiju!**
  Nomainot bojātās detaļas, izmantojiet tikai oriģinālās vai ražotāja apstiprinātās detaļas. Oriģinālās detaļas vai piederumus, ko nav piegādājis ražotājs, nevar ne pārbaudīt, ne apstiprināt. Ražotāja atbildība par bojājumiem, kas radušies, izmantojot neoriģinālas detaļas un piederumus, ir izslēgta.

2 Produkta apraksts

WeDart WDS1 ir automātiska punktu skaitīšanas un treniņu sistēma šautriņu sportam. Tas reģistrē šautriņu trieciena punktus un automātiski aprēķina atbilstošos rezultātus atkarībā no izvēlētā spēles režīma. Visu datu izvade ir iespējama tikai tad, ja ierīcei ir pievienota WeDart lietotne. WeDart lietotne ir pieejama operētājsistēmām Android un iOS, un tā ir obligāta sistēmas sastāvdaļa.

INFORMĀCIJA: WeDart WDS1 nav iespējams darbināt bez WeDart lietotnes.

WeDart sistēma atbalsta šautriņu spēlētāju treniņus, automātiski ieskaitot punktus, vadot dažādas treniņu spēles un rādot spēļu statistiku. Ir iespējamas spēles ar līdz pat astoņiem dalībniekiem.

Piegādes apjoms:
1 WeDart autoskoordinācijas sistēma
1 kalibrēšanas stienis
1 barošanas bloks
1 montāžas komplekts
1 urbšanas veidne
1 Lietošanas instrukcija

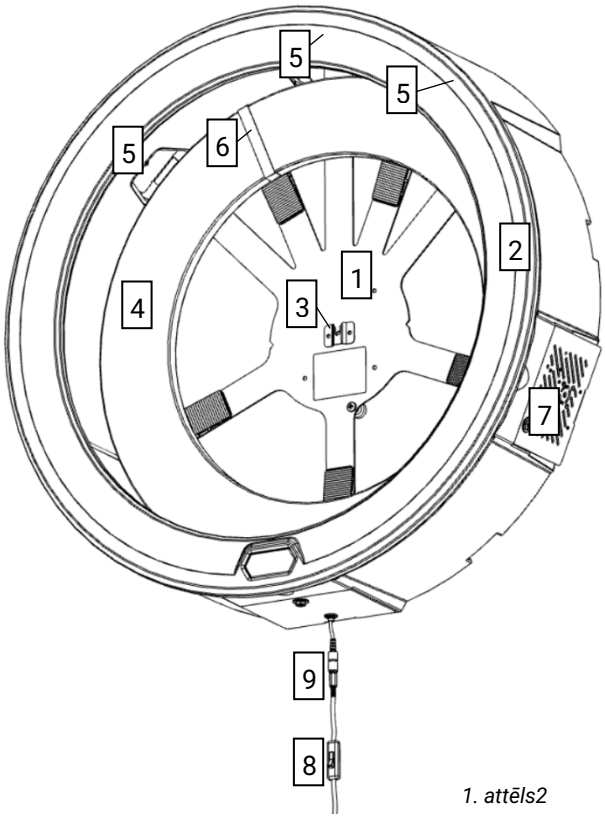

1. attēls2

1	Pamatplāksne
2	Gaismas gredzens
3	Dartboard turētājs
4	Apkārtējais gredzens
5	Kameras
6	Neilona josta
7	Elektronikas nodalījums ar pasīvo ventilāciju
8	Ieslēgšanas/izslēgšanas slēdzis
9	Barošanas bloka savienojuma ligzda

BRĪDINĀJUMS: ierīce ir aprīkota ar LED apgaismojumu. Nekad neskatieties tieši uz LED no neliela attāluma vai ilgstoši. Izstarotais starojums var bojāt gan radzeni, gan tīkleni.

3 Tehniskās piezīmes

Kad barošanas bloks ir savienots ar WeDart sistēmu un strāvas kontaktligzdu, WeDart sistēma vēl netiek automātiski apgādāta ar elektroenerģiju. Lai darbinātu ierīci, ieslēdziet ieslēgšanas/izslēgšanas slēdzi.

INFORMĀCIJA: WeDart WDS1 nav dzīvībai bīstamu spriegumu, jo visas strāvvadošās ierīces izmanto tikai 5 V un 12 V.

Parametrs	Vērtība
Izmēri (garums x platums x dziļums)	763 mm x 763 mm x 204 mm
Svars bez barošanas bloka	6,0 kg
Darba temperatūra	10 - 25 °C Gaisa temperatūra
Mitrums	30% - 80% (bez kondensācijas)
Programmatūras versija	1.0
Tīkla spriegums	100 - 240 V maiņstrāvas ~ 50/60 Hz
Vienības spriegums	12 V
Maks. Enerģijas patēriņš	48 vati

BRIESMAS: Elektriskās strāvas trieciens kabeļa bojājuma dēļ - Ja strāvas kabelis ir pārgriezts vai bojāts, drošinātājs ne vienmēr uzreiz pārsprāgst un var izraisīt nopietnus miesas bojājumus vai pat nāvi.

- Nepieskarieties kabelim, kamēr kontaktdakša nav izņemta no kontaktligzdas.
- Bojāto kabeli pilnībā nomainiet. Bojāto kabeli ir aizliegts lāpīt.
- Remontu drīkst veikt tikai speciālisti.
- Kabeļus vienmēr izvelciet glīti, bez paklupšanas briesmām, un vienmēr izvēlieties pietiekami garus pagarinātājus.
- Kabelim vienmēr jābūt novietotam pret šļakatām.
- Nepieskarieties elektrotīkla kontaktdakšai un kontaktligzdai ar mitrām rokām.
- Savienojiet ierīci tikai ar maiņstrāvu.
- Uz barošanas bloka datu plāksnītes norādītajam spriegumam jāsakrīt ar barošanas avota spriegumu.

3.1 Produkta atbilstība

Ir pārbaudīta produkta atbilstība šādām direktīvām un noteikumiem:

Regula (EK) Nr. 1907/2006
Direktīva 2014/53/ES
Direktīva 2011/65/ES
Direktīva 2014/30/ES
Direktīva 2014/35/ES

4 Montāžas instrukcija

Pirms montāžas uzsākšanas rūpīgi izlasiet instrukciju. Pirms montāžas sākšanas, atkarībā no sienas materiāla, sagatavojiet mērlenti vai mērlenti, Phillips skrūvgriezi, zīmuli un 8 mm urbi.

BRĪDINĀJUMS: sistēmu montējiet tikai pie cietām sienām, piemēram, betona, pumeksas vai ķieģeļu sienām. Vienmēr uzstādiet sistēmu kopā ar vismaz divām pieaugušām personām.

Piegādātais stiprinājuma materiāls:		1 urbšanas šablons
	C	4 skrūves (garums: 55 mm)
	B	4 dībelis (garums: 50 mm, diametrs: 8 mm)
	A	4 starplikas (garums: 16 mm)
	E	5 Fiksācijas kājas
	D	5 Atbalsta skrūves (garums 16 mm)
	F	5 rieksti (M6)
		1 uzgriežņu atslēga (10 mm)

1. Izņemiet iepakojuma saturu un pārbaudiet, vai tas ir pilnīgs.
2. Izmantojiet urbšanas šablonu, lai atzīmētu urbuma caurumus. Lai to izdarītu, novietojiet līniju urbšanas šablona vidū 1,73 m augstumā (bullseye līmenī) un ar zīmuli, caurdurjot caur papīru, atzīmējiet šablonā uz sienas norādītos urbšanas caurumus.
3. Tagad sienā iezīmētajos punktos izurbiet 8 mm diametra caurumus un ievietojiet tajos dībeļus (B).
4. Tagad paņemiet distances uzmavas (A) un iebīdiet pa vienai garai skrūvei (C) katrā distances uzmavā (A). Tagad pagrieziet tos ar Phillips skrūvgriezi apmēram 1 cm uz tikko piestiprinātajiem dībeļiem (B) un iebīdiet distances uzmavu (A) sienas virzienā. Griezt skrūvi (C) tālāk sienā, līdz starp skrūves galvu un starpliku (A) ir 4 mm attālums, kad starpliku (A) pieskaras sienai.
5. Tagad novietojiet WDS1 ierīci priekšā tā, lai WeDart logotips būtu vērsts uz leju, t.i., lai tas nebūtu redzams. Piestipriniet balsta skrūves (D), ievietojot tās no apakšas caur pamatplātnes iepriekš izurbtajiem caurumiem (3. attēlā atzīmēti D), un ar atslēgu uzgriežņus (F) pievelciet ar uzgriežņiem. Tagad skrūvei jābūt stingri piestiprinātai pie pamatplāksnes. Tagad pagrieziet stiprinājuma kājas (E) uz atbalsta skrūvēm (D), līdz tās pieskaras uzgrieznim (F), kā parādīts 4. attēlā.

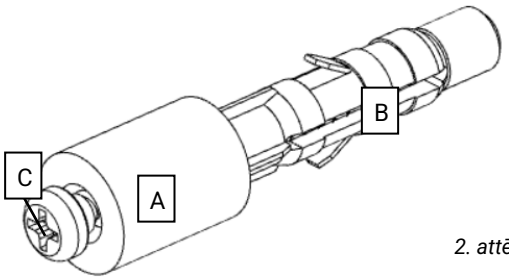

2. attēls

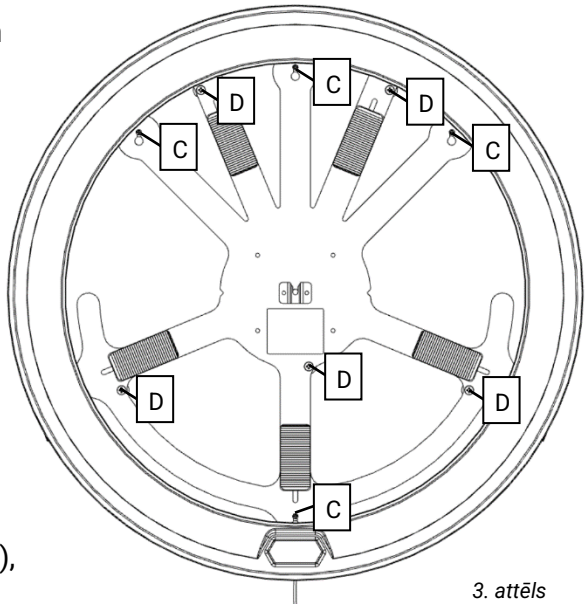

3. attēls

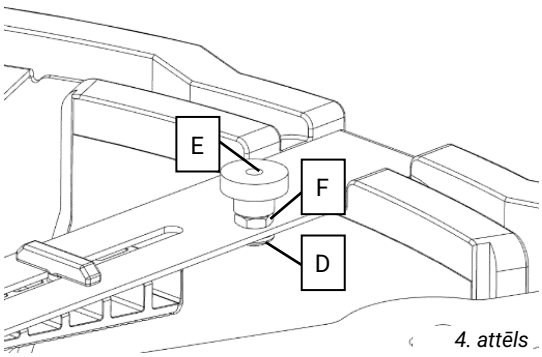

4. attēls

6. Paceliet ierīci pie sienas un pakariniet to uz skrūvēm sienā, izmantojot pamatplāksnē esošās atslēgas caurumu piekariņus tā, lai starplikas uzmavas (A) aiz pamatplāksnes pieskartos sienai, kā parādīts 5. attēlā. Tagad ar Phillips skrūvgriezi pievelciet skrūves.

5. attēls

7. Pēc tam pagrieziet stiprinājuma kājas (E) pret sienu tā, lai tās viegli piespiestos pie sienas, un nostipriniet sistēmu. Šī procesa laikā pamatplāksne nedrīkst saliekties! Pārbaudiet pareizu uzstādīšanu, ar roku viegli piespiežot gaismas gredzena priekšējo daļu, apmēram 30 cm pa kreisi blakus WeDart logotipam. Gaismas gredzenu nevajadzētu būt iespējai pārvietot pret sienu.

8. Ievietojiet izvēlēto šautriņu dēliņa turētājā (G) pamatplāksnes vidū. Izlīdziniet to ar ķīļu (H) palīdzību tā, lai šautriņu dēļa virsma būtu paralēla sienai. Sāciet ar apakšējiem ķīļiem un pēc tam turpiniet ar augšējiem ķīļiem. Tagad šautriņu dēlim jābūt stingri nostiprinātam dēļa turētājā (G).

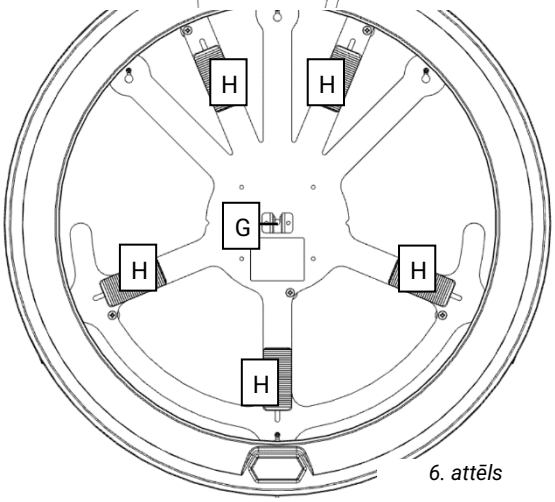

6. attēls

9. Uz apkārtējo gredzenu (K) uzmanīgi savelciet neilona siksnu (J), līdz tā saskaras ar apkārtējo gredzenu (K) un sprādze atrodas uz apkārtējā gredzena (K) pusi, kas vērsta pret sienu. Pēc tam ievietojiet apkārtējo gredzenu (K) starp šautriņu un gaismas gredzenu tā, lai neilona siksna atrastos starp kreiso kameru (L) un vidējo kameru (M), kā parādīts 7. attēlā.

10. Visbeidzot pievienojiet barošanas bloku savienojuma ligzdai zem gaismas gredzena.

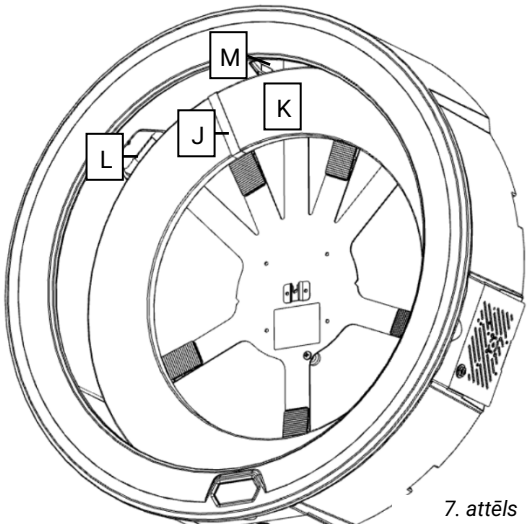

7. attēls

5 Izmantojiet

Pirms pirmās WeDart WDS1 lietošanas reizes pārliecinieties, ka sistēma ir uzstādīta saskaņā ar montāžas instrukcijām (skatīt 4. sadaļu Montāžas instrukcijas) un ka nav redzami sistēmas bojājumi. Pārliecinieties arī, ka gaismas gredzenā vai uz šautriņu dēļa nav papildu piederumu (piemēram, šautriņu), kad ierīce ir ieslēgta.

5.1 WeDart lietotne un konta izveide

Instalējiet WeDart lietotni savā Android vai iOS viedtālrunī vai planšetdatorā. Pašreizējās lejupielādes saites var atrast vietnē www.wedart.io/app-download. Pārliecinieties, ka viedierīcei ir stabils interneta savienojums, un ieslēdziet Bluetooth. Atveriet lietotni WeDart. Tagad jūsu viedierīce lūgs jums piešķirt dažādas atļaujas lietotnei. Lai nodrošinātu pareizu darbību, ir obligāti jāpiešķir visas atļaujas. Pēc tam tiks parādīts sagaidīšanas ekrāns. Pēc tam, kad esat izlasījis šo informāciju, pārvelciet pa kreisi un izvēlieties pogu „Add Profile“. Lai saglabātu savu profilu, izpildiet lietotnes norādījumus. Vēlreiz pārvelciet pa kreisi, un tiks piedāvāta iespēja

savienot WeDart WDS 1 sistēmu. Izvēlieties pogu "Pair Device", un lietotne automātiski meklēs pieejamās ierīces. Sarakstā atlasiet WeDart WDS 1 ierīci, lai to savienotu pāri.

5.2 Pirmais starts

Vispirms ieslēdziet ieslēgšanas/izslēgšanas slēdzi zem gaismas gredzena, un gaismas gredzenam vajadzētu iedegties.

UZMANĪBU: Neizslēdziet ierīci ar slēdzi, pirms tā ir izslēgta, izmantojot WeDart lietotni!

Tagad ņemiet viedtālruni vai planšetdatoru ar instalētu WeDart lietotni. Pārliecinieties, ka viedierīcei ir stabils interneta savienojums, un ieslēdziet Bluetooth. Ja jau esat lietojis WeDart lietotni un nav pievienota WeDart WDS1 ierīce, izvēlieties WeDart WDS1 ikonu sākuma ekrāna galvenē, lai piekļūtu ierīces izvēlnei. WeDart lietotne automātiski meklēs pieejamās WeDart ierīces. Lai izveidotu Bluetooth savienojumu, sarakstā atlasiet ierīci. Pēc tam automātiski atgriezīsieties ierīces izvēlnē, kurā tagad ir redzamas trīs pogas: "Connect WiFi", "Update" un "Calibrate".

Lai veiktu sākotnējo sistēmas atjaunināšanu, WeDart WDS1 ir nepieciešams WiFi savienojums. Lai to izveidotu, ierīces izvēlnē izvēlieties "Connect WiFi". Sarakstā atlasiet savu Wi-Fi tīklu un ievadiet paroli, lai izveidotu savienojumu. Pēc tam automātiski tiksiet atgriezti ierīces izvēlnē.

Tagad izvēlieties "Update", lai sāktu sistēmas atjaunināšanu. WeDart lietotnē tiks parādīts atjaunināšanas process. Pēc tam, kad atjauninājums ir pilnībā lejupielādēts, sistēma tiks automātiski restartēta un WeDart lietotne automātiski meklēs WeDart WDS1 ierīces. Pēc neilgas gaidīšanas varat atkārtoti izveidot savienojumu ar sistēmu, izmantojot Bluetooth. Pēc tam automātiski atgriezīsieties ierīces izvēlnē.

Tiklīdz ir izveidots Bluetooth savienojums, var sākt kalibrēšanu. Lai sāktu kalibrēšanu, ierīces izvēlnē izvēlieties "Calibrate" un izpildiet WeDart lietotnē sniegtos norādījumus. Pēc tam automātiski atgriezīsieties ierīces izvēlnē. Tagad sistēma ir iestatīta un gatava darbam.

5.3 Spēļu izvēle

Lai sāktu spēli, vispirms WeDart lietotnes sākuma lapā atlasiet profilus un, ja nepieciešams, viesus, kuri piedalīsies spēlē. Pēc tam ritiniet uz leju, lai veiktu spēles iestatījumus 501 dubultā spēle, kas sastāv ne vairāk kā no 5 setiem (Best of 5), ir iestatīta kā standarta spēle Sākuma rezultātu var iestatīt, izmantojot slīdni. Varat arī izvēlēties starp Single Out un Double Out. Ja visi iestatījumi atbilst jūsu prasībām, sāciet spēli, nospiežot pogu "Start Game".

5.4 Spēle

Pēc spēles sākuma ekrānā vienmēr tiek parādīts profils, kura kārta ir pienākusi. Tagad var mest trīs šautriņas, kas tiek automātiski reģistrētas. Ja šautriņa nav reģistrēta vai nav reģistrēta pareizi, lūdzu, atstājiet šautriņas šautriņu tablo un labojiet rezultātu, pieskaroties attiecīgajam rezultātam WeDart lietotnē un ievadiet pareizo vērtību, izmantojot tastatūru. Kad WeDart lietotnē visi rezultāti ir pareizi parādīti, izņemiet šautriņas no šautriņu dēļa. Programma automātiski parāda nākamā lietotāja vārdu, un var sākt nākamo metienu. Kad spēle būs beigusies, jūs automātiski tiksiet novirzīts uz spēles kopsavilkumu.

INFORMĀCIJA: Ja šautriņas tiek izņemtas no šautriņu dēļa, pirms ir reģistrēti visi rezultāti, tas var izraisīt kļūdainus detektēšanas gadījumus. Tāpat var rasties kļūdaini atklāšanas gadījumi, ja šautriņas tiek mestas, pirms lietotne parāda saistīto lietotāja vārdu.

5.5 Spēles kopsavilkums

Pēc katras pabeigtas spēles WeDart lietotne parādīs spēles kopsavilkumu tabulā. Ja ekrāna izmērs ir neliels, displejs var atšķirties.

5.6 Statistikas ieskats

Spēlētāju uzvedības kopsavilkumu var izsaukt, izmantojot funkciju "History", kas atrodas sākumlapas apakšējā stūrī. Tajā ir apkopota reģistrētā profila spēles uzvedība.

5.7 Izslēgt

UZMANĪBU: Neizslēdziet WeDart WDS1 ar ieslēgšanas/izslēgšanas slēdzi, pirms tas ir izslēgts, izmantojot WeDart lietotni!

Lai izslēgtu sistēmu, atveriet ierīces izvēlni, nospiežot ikonu WDS1 WeDart lietotnes sākuma lapā. Lapas apakšējā daļā atrodas poga "Switch Off". Pieskarieties pogai un pagaidiet, līdz Bluetooth savienojums ir atvienots. Pēc vēl 10 sekundēm gaismas gredzenu uz ieslēgšanas/izslēgšanas slēdža var izslēgt.

5.8 Sistēmas atjauninājumi

INFORMĀCIJA: Noteikti instalējiet visus sistēmas atjauninājumus, tiklīdz tie ir pieejami. Tas ir vienīgais veids, kā nodrošināt optimālu sistēmas darbību un ilgu kalpošanas laiku.

Ja ir izdots jauns atjauninājums, to var atpazīt pēc tā, ka ierīces izvēlnē poga "Update" ir iekrāsota. Pēc tam pievienojiet sistēmu Wi-Fi tīklam. Lai to izdarītu, ierīces izvēlnē izvēlieties "Connect WiFi". Sarakstā atlasiet savu Wi-Fi tīklu un ievadiet paroli, lai izveidotu savienojumu. Pēc tam automātiski tiksiet atgriezti ierīces izvēlnē.

Tagad izvēlieties "Update", lai sāktu sistēmas atjaunināšanu. WeDart lietotnē tiks parādīts atjaunināšanas process. Pēc tam, kad atjauninājums ir pilnībā lejupielādēts, sistēma tiks automātiski restartēta un WeDart lietotne automātiski meklēs WeDart ierīces. Pēc neilgas gaidīšanas varat atjaunot savienojumu ar sistēmu, izmantojot Bluetooth. Pēc tam automātiski tiksiet atgriezti ierīces izvēlnē.

5.9 Rīcība darbības traucējumu gadījumā

Ja ierīce nedarbojas pareizi, piemēram, ja šautriņas netiek atpazītas, mēģiniet izslēgt ierīci, izmantojot WeDart lietotni, kā aprakstīts 5.7. sadaļā, un izņemiet barošanas bloku. Pēc 15 sekundēm atkārtoti pievienojiet barošanas avotu un restartējiet sistēmu. Ja darbības traucējumi atkārtojas, skatiet mūsu problēmu novēršanas lapu www.wedart.io/helpcenter. Tur ir aprakstītas visbiežāk sastopamās problēmas un risinājumi, kas var palīdzēt.

Ja problēmu novēršanas lapā nevarat atrast savu problēmu, sazinieties ar ražotāju, rakstot e-pastu uz adresi contact@wedart.io un norādot tematu "Support".

Ja jums ir kādi jautājumi par lietojumprogrammu WeDart, lūdzu, sazinieties ar ražotāju, rakstot uz e-pasta adresi contact@wedart.io un norādot tematu "App Support".

5.10 Tīrīšana un apkope

WeDart sistēma nav jātīra vai jāapkalpo, lai nodrošinātu pareizu darbību.

UZMANĪBU: WDS1 nedrīkst tīrīt ar mitriem vai elektrostatiski lādējamiem materiāliem, piemēram, mikrošķiedras drānām! Tas var izraisīt ierīces bojājumus.

6 Spēles noteikumi

INFORMĀCIJA: Pašlaik ar WeDart lietotni nav iespējami visi turpmāk minētie spēles varianti. Turpmāk sniegtie norādījumi ir tikai informatīvs raksturs.

6.1 121, 170, 180, X01

Spēle sākas ar 121, 170, 180, 301, 501, 701 vai 901 punktu. Katrā raundā pārmaiņus tiek mestas trīs šautriņas. Iegūtie punkti tiek atņemti no sākuma rezultāta. Spēli uzvar spēlētājs, kurš pirmais gūst tieši 0 punktus. Ja rezultāts ir zemāks par 0 punktu atzīmi, ko sauc arī par "bust", visa kārta netiek ieskaitīta, un rezultāts paliek tāds pats kā kārtas sākumā.

Varianti:

- Vienspēles: tikai spēlē tiek atzīmēts iemesto šautriņu skaits. Mērķis ir iegūt 0 punktu, lai spēlē būtu nepieciešams pēc iespējas mazāk šautriņu.
- Double In: spēli var sākt tikai ar metienu dubultā laukumā.
- Double Out: spēli var beigt tikai ar metienu dubultā laukumā.
- Komanda: vairāki spēlētāji veido komandu. Uzvar komanda, kas pirmā sasniedz tieši nulli punktu.

6.2 High Score

Spēle sākas ar 0 punktiem, un iegūtie punkti tiek pieskaitīti sākuma rezultātam. Katrā raundā pārmaiņus tiek mestas trīs šautriņas. Uzvar spēlētājs, kurš pēc 7 kārtām ir ieguvis augstāko rezultātu.

6.3 Around the Clock

Vienā raundā pārmaiņus tiek mestas trīs šautriņas. Mērķis ir trāpīt uz laukumiem no 1 līdz 20 augošā secībā, pēc tam spēli var beigt, trāpot uz "Bullseye". Tāpēc labākajā gadījumā spēli var pabeigt 7 raundos. Uzvarētājs ir tas, kurš pirmais trāpīs visos laukumos pareizā secībā.

Varianti:

- Quick: ja ir trāpīts dubultspēle, nākamo numuru var izlaist. Priekšpēdējo numuru var spēlēt nekavējoties. Ja tiek trāpīts trīskāršais skaitlis, nākamos divus skaitļus var izlaist.
- Double: tiek izmesti tikai dubultie lauki.
- Triple: tiek izmesti tikai trīskāršie lauki.

6.4 Cricket

Tiek izspēlēti 15., 16., 17., 18., 19., 20. un šautriņu dēļa "Bullseye" segmenti. Ja viens no skaitļiem tiek trāpīts trīs reizes, skaitlis tiek uzskatīts par "slēgtu". Ja vēlreiz trāpīsiet "slēgto" skaitli, saņemsiet attiecīgo punktu skaitu. Ja visi spēlētāji ir noslēguši skaitli, ar šo skaitli vairs nevar iegūt punktus. Uzvar spēlētājs, kurš iegūst lielāko punktu skaitu. Spēle beidzas, kad visi segmenti ir "slēgti".

Iespēja:

- Cut Throat: trāpījumi "slēgtajā" numurā dod punktus pārējiem spēlētājiem, kuriem šis numurs ir atvērts. Uzvar tas, kuram beigās ir vismazāk punktu.

7 Izmešana

Aparāts neizdala nekādas kaitīgas vielas. Tāpēc demontāžai nav nepieciešama īpaša piesardzība, jo neviena no sastāvdaļām nav izgatavota no bīstamiem materiāliem. Tomēr to nedrīkst izmest sadzīves atkritumos.

Elektriskās un elektroniskās iekārtas satur vērtīgus otrreizējai pārstrādei derīgus materiālus un bieži vien arī sastāvdaļas, piemēram, baterijas, akumulatorus vai eļļu, kas var apdraudēt cilvēku veselību un vidi, ja ar tām rīkojas nepareizi vai tās tiek nepareizi apglabātas. Tomēr šīs sastāvdaļas ir nepieciešamas ierīces pareizai darbībai. Ar šo simbolu marķētās ierīces nedrīkst izmest kopā ar sadzīves atkritumiem.

Iepakojuma materiāli ir pārstrādājami. Būvniecībā tika izmantoti šādi materiāli: Tērauds, Paplašināts polipropilēns, Poliuretāna putas. Šos materiālus jo īpaši satur šādas sastāvdaļas:

Gaismas gredzens: Paplašināts polipropilēns

Pamatplāksne: Tērauds

Apkārtējais gredzens: Poliuretāna putas

Atkritumu iznīcināšanai ieteicams šķirot atsevišķas sastāvdaļas pēc to materiāla veida un nodot tās šim nolūkam izveidotās savākšanas vai pārstrādes vietās.

Monterings- og bruksanvisning

Les bruksanvisningen nøye før bruk og ta vare på den. Vær oppmerksom på at denne trykte versjonen kanskje ikke er oppdatert. En aktuell, digital bruksanvisning er tilgjengelig for nedlasting på www.wedart.io.

WeDart WDS 1 ”WeDart 1”

Status 01.08.2023

ADVARSEL: VENNLIGST LES NØYE FØR INSTALLASJON OG OPPBEVAR DET ETTER
Fare for barn - livsfare ved kvelning/svelging!
Hold emballasjen unna barn! Oppbevar små deler utilgjengelig for barn. Disse kan svelges eller inhaleres! Ved ikke-artikkelpassende bruk av noe slag, utløper alle garantikrav!

Gratulerer med kjøpet av WeDart-systemet ditt!

Vi er veldig glade for at du er en del av WeDart-fellesskapet og at du vil trene med WeDart. Takk for din tillit og støtte til vår visjon om et verdensomspennende steeldart-fellesskap for alle.

Før du setter opp og bruker enheten, må du lese denne bruksanvisningen nøye og ta vare på den. Dette er den eneste måten å bruke enheten på en sikker og pålitelig måte. Gjør deg spesielt kjent med sikkerhetsinstruksjonene.

All teknisk informasjon i denne håndboken er utarbeidet av produsenten med største omhu og er produsert ved hjelp av effektive kontrolltiltak. Produsenten forbeholder seg retten til å gjøre endringer i denne håndboken. Produsenten vil til enhver tid være takknemlig for å bli informert om eventuelle feil eller uklarheter som måtte oppstå.

Den gjeldende versjonen av denne bruksanvisningen kan lastes ned fra www.wedart.io.

Instruksjonene som er beskrevet her, må følges uten unntak.

Dette dokumentet er utarbeidet i samsvar med IEEE-ISO 82079-standarden og er gyldig for

WeDart WDS1

inntil en nyere versjon er publisert. Versjonsnummeret til dokumentet er angitt med identifikasjonsnummeret under dette avsnittet.

Enheten identifiseres ved hjelp av ID-skiltet på bunnplaten.

Utgave av den tekniske håndboken: WDS1/1.2

WeDart GmbH

Buschkoppel 8

22309 Hamburg

Germany

Nettsted: www.wedart.io

E-post: contact@wedart.io

Telefon: +49 176 345 99 222

Innholdsfortegnelse

Innholdsfortegnelse 3
1 Forklaring av symboler og sikkerhetsanvisninger 4
2 Produktbeskrivelse 6
3 Tekniske merknader 7
3.1 Produktoverensstemmelse 7
4 Instruksjoner for montering 8
5 Bruk 9
5.1 WeDart-app og oppretting av konto 9
5.2 Første start 10
5.3 Valg av spill 10
5.4 Spill 10
5.5 Sammendrag av kampen 10
5.6 Innsikt i statistikk 10
5.7 Slå av 11
5.8 Systemoppdateringer 11
5.9 Atferd i tilfelle funksjonsfeil 11
5.10 Rengjøring og vedlikehold 11
6 Spilleregler 12
6.1 121, 170, 180, X01 12
6.2 High Score 12
6.3 Around the Clock 12
6.4 Cricket 12
7 Avhending 13

1 Forklaring av symboler og sikkerhetsanvisninger

	FARE: Fare for elektrisk støt med mulig alvorlig personskade eller død som følge.
	ADVARSEL: Advarsel om mulig personskade eller skade på eiendom.
	FORSIKTIG: Angivelse av mulige feil
	INFO: Gir utfyllende informasjon og forklaringer

Vennligst følg de følgende instruksjonene for å sikre optimal levetid og funksjonalitet for WeDart-systemet:

- Ikke forsøk å åpne enheten med makt. Den inneholder ingen deler som kan repareres av en lekmann. Kontakt en spesialutdannet fagperson hvis reparasjon er nødvendig.
- Spalter og andre åpninger på toppen, sidene og bunnen av kabinettet støtter ventilasjonssystemet. For å sikre at enheten fungerer som den skal og ikke overopphetes, må disse åpningene ikke blokkeres, tildekkes eller hindres.
- Ikke skyv skarpe gjenstander gjennom spaltene inn i apparatet, da de kan komme i kontakt med strømførende deler. Dette kan forårsake kortslutning og brann.
- Enheten må ikke plasseres i nærheten av radiatorer.
- Ingen væske av noe slag må helles over apparatet. Hvis dette likevel skjer, må apparatet kontrolleres av en spesialist.
- Utsett aldri enheten for regn eller høy luftfuktighet.
- Hvis du gir systemet videre til en annen person, må du sørge for at denne personen kjenner innholdet i monterings- og bruksanvisningen.
- Kontroller at alle deler fungerer som de skal før hver bruk, og ikke bruk apparatet hvis det oppstår feil.

FARE: Trekk alltid støpselet ut av stikkontakten før rengjøring.

ADVARSEL: Sikkerhetsanordninger er der for å beskytte deg. Aldri modifiser eller omgå sikkerhetsinnretninger. Bruk kun originalt tilbehør og originale reservedeler, de garanterer sikker og problemfri drift av apparatet. For informasjon om tilbehør og reservedeler, kontakt din forhandler eller WeDart.

FORSIKTIG: Når du pakker ut enheten, må du kontrollere at leveringsomfanget (innholdet) er komplett. Ved manglende tilbehør eller transportskader, vennligst gi beskjed til din fagforhandler.

WeDart påtar seg intet ansvar for skader som kan oppstå ved manglende overholdelse av disse instruksjonene. Vi forbeholder oss retten til tekniske nyvinninger eller avvik i farge og design. Vennligst oppbevar originalemballasjen for mulig fremtidig retur.

FARE: Det er fare for personskade eller død som følge av elektrisk støt i følgende situasjoner.

- **I tilfelle fare, koble enheten fra strømforsyningen!**
  Apparatet er ikke koblet fra strømforsyningen før støpselet er trukket ut! Koble aldri til eller fra støpselet med våte eller fuktige hender!
- **Fare for elektrisk støt!**
  Ved unormal støy, røyk eller lukt, fare for brann eller elektrisk støt! Koble umiddelbart enheten fra strømforsyningen og kontakt en spesialist.
- **Enheten må aldri åpnes med makt! Fare for elektrisk støt eller brann!**
  Det er strømførende deler inne i enheten som er fritt tilgjengelige.
- **Enheten må ikke rengjøres med vannstråle!**
- **Ikke etterlat fremmedlegemer i enheten! Fare for kortslutning, elektrisk støt eller brann!**
  Spesielt må du ikke stikke gjenstander inn i enhetens indre gjennom ventilasjonsåpningene, da strømførende deler kan berøres.
- **Ikke søl væske i enheten! Fare for elektrisk støt eller brann!**
  Hvis det har blitt sølt væske i enheten, må du koble enheten fra strømforsyningen og få den kontrollert av en spesialist.

ADVARSEL: I situasjonene beskrevet nedenfor er det fare for mulig personskade eller død.

- **Hold sikker avstand!** Forsikre deg om at enheten ikke er plassert rett ved en passasje (dør), slik at ingen blir skadet av en pil som kastes forbi eller spretter av. Under spillet har ingen lov til å være i kasteområdet til enheten, slik at ingen blir skadet av piler.
- **Fare for tipping!** Av sikkerhetsgrunner er det viktig å sikre enheten ved å feste den til veggen i henhold til installasjonsinstruksjonene.
- **Beskytt kabel! Fare for kortslutning eller brann!**
  Snublefare på grunn av kabler som kan ligge langs gulvet! Beskytt nettkabelen og pluggforbindelsene mot mekaniske påkjenninger som klemming eller trekking.
- **Termisk fare! Fare for brannskader!**
  Enkelte komponenter når høye driftstemperaturer.

ADVARSEL: Det er fare for materielle skader i følgende situasjoner.

- **Ikke bruk organiske løsemidler (f.eks. tynner) eller slipende rengjøringsmidler for å rengjøre enheten!**
- **Sørg for ventilasjon! Fare for overoppheting!**
  Spalter og andre åpninger på utsiden av kabinettet er for ventilasjon. For å sikre at enheten fungerer som den skal og ikke overopphetes, må åpningene ikke blokkeres eller tildekkes. For å sikre tilstrekkelig ventilasjon, hold en avstand på 10 cm fra vegger eller lignende.
- **Vær oppmerksom på omgivelsesforholdene!**
  Den tillatte omgivelsestemperaturen for bruk av systemet er 10 °C til 25 °C.
  Luftfuktigheten må ikke overstige 30 % til 80 % (ikke-kondenserende)! Fare for skade, kortslutning eller brann! Enheten er ikke egnet for utendørs bruk! Ikke utsett enheten for fuktighet eller temperaturer over 50 °C under noen omstendigheter. Ikke bruk enheten i nærheten av intense varmekilder. Ikke utsett enheten for raske temperatursvingninger eller for mye støv!
- **Uautoriserte ombygginger eller endringer på apparatet er forbudt av sikkerhetsgrunner og medfører at garantien bortfaller!**
  Ved utskifting av defekte deler skal det kun brukes originaldeler eller deler som er godkjent av produsenten. Originaldeler eller tilbehør som ikke leveres av produsenten, kan verken testes eller godkjennes. Ethvert ansvar fra produsentens side for skader forårsaket av bruk av ikke-originale deler og tilbehør er utelukket.

2 Produktbeskrivelse

WeDart WDS1 er et automatisk scorings- og treningssystem for dartsporten. Den registrerer pilens treffpunkter og beregner automatisk de tilsvarende poengsummene, avhengig av valgt spillmodus. Utgang av alle data er bare mulig hvis WeDart-appen er koblet til enheten. WeDart-appen er tilgjengelig for Android og iOS og er en obligatorisk del av systemet.

INFO: Det er ikke mulig å bruke WeDart WDS1 uten WeDart-appen.

WeDart-systemet støtter dartspillere i deres trening ved å score automatisk, veilede forskjellige treningsspill og vise spillstatistikk. Spill med opptil åtte deltakere er mulig.

Leveringsomfang:
1 WeDart Autoscoring System
1 kalibreringsstang
1 Strømforsyningsenhet
1 monteringssett
1 boremal
1 Bruksanvisning

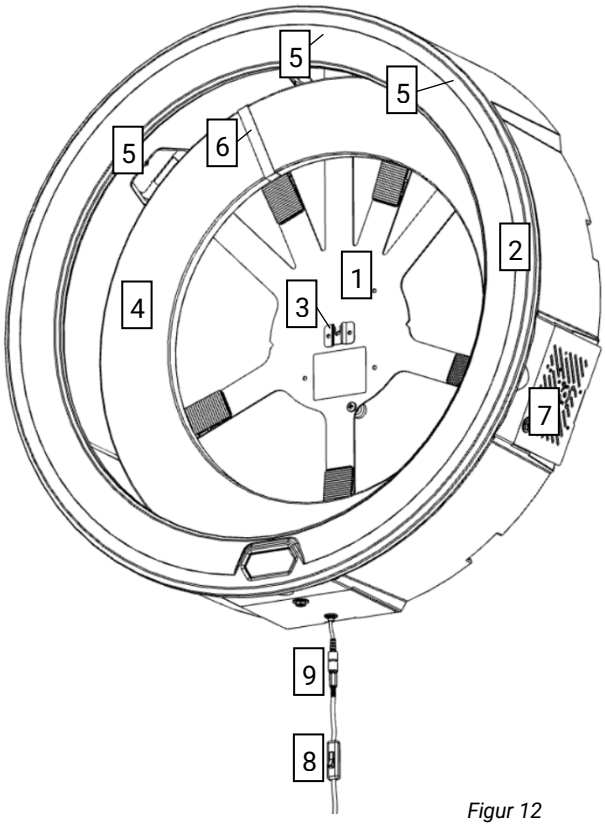

Figur 12

1	Bunnplate
2	Lys ring
3	Styremedlem
4	Surround ring
5	Kameraer
6	Nylonbelte
7	Elektronikkrom med passiv ventilasjon
8	På/av-bryter
9	Tilkoblingsuttak for strømforsyningsen-heten

ADVARSEL: Enheten er utstyrt med LED-belysning. Se aldri direkte på lysdioden fra kort avstand eller over lengre tid. Strålingen som avgis kan skade både hornhinnen og netthinnen.

3 Tekniske merknader

Når strømforsyningsenheten er koblet til WeDart-systemet og en stikkontakt, er WeDart-systemet ennå ikke automatisk forsynt med strøm. Slå på av/på-bryteren for å betjene maskinen.

INFO: Det er ingen livstruende spenninger i WeDart WDS1, da alle strømførende enheter bare bruker 5V og 12V.

Parameter	Verdi
Dimensjoner (lengde x bredde x dybde)	763 mm x 763 mm x 204 mm
Vekt uten strømforsyningsenhet	6,0 kg
Driftstemperatur	10 - 25 °C Lufttemperatur
Luftfuktighet	30 % - 80 % (ikke-kondenserende)
Programvareversjon	1.0
Nettspenning	100 - 240 VAC ~ 50/60 Hz
Enhetsspenning	12 V
Maks. Strømforbruk	48 watt

FARE: Elektrisk støt på grunn av kabelskade - Hvis strømkabelen kuttes eller skades, går ikke alltid sikringen umiddelbart og kan forårsake alvorlig personskade eller til og med død.

- Ikke berør kabelen før støpselet er tatt ut av stikkontakten.
- Skift ut den skadede kabelen helt. Det er forbudt å lappe den defekte kabelen.
- Bare la reparasjoner utføres av sakkyndig personell.
- Legg alltid kablene pent, uten snublefarer, og velg alltid skjøteledninger som er lange nok.
- Kabelen må alltid plasseres sprutsikkert.
- Ikke berør støpselet og stikkontakten med våte hender.
- Koble bare enheten til vekselstrøm.
- Spenningen som er angitt på strømforsyningsenhetens typeskilt må stemme overens med strømkildens spenning.

3.1 Produktoverensstemmelse

Produktet er testet for samsvar med følgende direktiver og forskrifter:

Forordning (EF) nr. 1907/2006
Direktiv 2014/53/EU
Direktiv 2011/65/EU
Direktiv 2014/30/EU
Direktiv 2014/35/EU

4 Instruksjoner for montering

Les instruksjonene nøye før du starter monteringen. Før du starter monteringen, må du ha et målebånd eller en tommestokk, en stjerneskrutrekker, en blyant og et 8 mm bor klar, avhengig av veggmaterialet.

ADVARSEL: Monter kun systemet på solide vegger som betong-, pimpstein- eller murvegger. Monter alltid systemet med minst to voksne personer.

Medfølgende festemateriell:		1 Boremal
	C	4 Skruer (lengde: 55 mm)
	B	4 Dybel (lengde: 50 mm, diameter: 8 mm)
	A	4 Avstandshylser (lengde: 16 mm)
	E	5 Festeføtter
	D	5 Støtteskruer (lengde 16 mm)
	F	5 Muttere (M6)
		1 Fastnøkkel (10 mm)

1. Ta ut innholdet i pakken og kontroller at den er fullstendig.
2. Bruk boremalen til å markere borehullene. For å gjøre dette, plasser linjen i midten av boremalen i en høyde på 1,73 m (på nivå med bullseye) og merk borehullene som vises på malen på veggen med blyanten ved å stikke gjennom papiret.
3. Bor nå hullene med en diameter på 8 mm i veggen på de markerte punktene og sett pluggene (B) inn i hullene.
4. Ta nå avstandshylsene (A) og skyv en lang skrue (C) gjennom hver avstandshylse (A). Drei dem nå med stjerneskrutrekkeren ca. 1 cm inn i pluggene (B) du nettopp har festet, og skyv avstandshylsen (A) mot veggen. Skru skruen (C) lenger inn i veggen til det er en avstand på 4 mm mellom skruehodet og avstandshylsen (A) når avstandshylsen (A) berører veggen.
5. Plasser nå WDS1-enheten foran deg slik at WeDart-logoen vender nedover, dvs. ikke er synlig for deg. Fest støtteskruene (D) ved å sette dem nedenfra gjennom de forborede hullene i bunnplaten (merket D i figur 3) og stram mutterne (F) på dem med fastnøkkelen. Skruen skal nå være godt montert på bunnplaten. Drei nå festeføttene (E) på støtteskruene (D) til de berører mutteren (F), slik figur 4 viser.

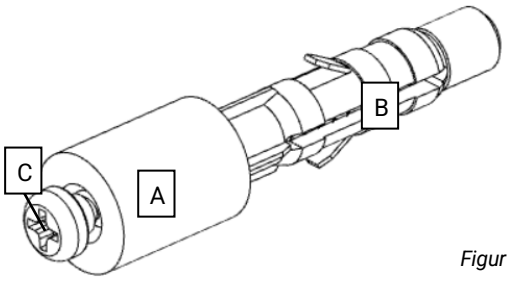

Figur 2

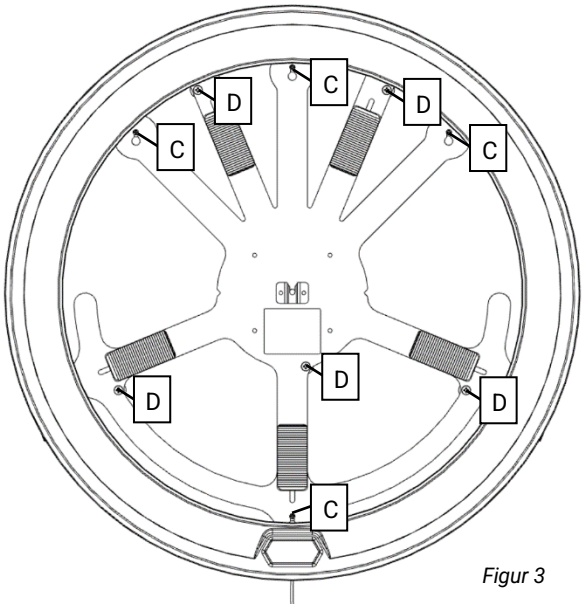

Figur 3

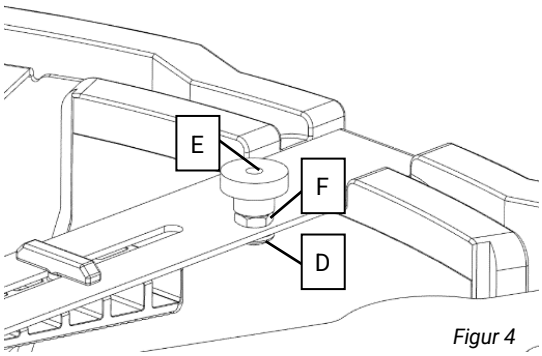

Figur 4

6. Løft enheten til veggen og heng den på skruene i veggen med nøkkelhullsopphengene i bunnplaten slik at avstandshylsene (A) bak bunnplaten berører veggen, som vist i figur 5. Stram nå skruene med stjerneskrutrekkeren.

Figur 5

7. Vri deretter festeføttene (E) mot veggen slik at de trykker lett mot veggen og fester systemet. Bunnplaten må ikke bøyes under denne prosessen! Kontroller riktig installasjon ved å legge et lett trykk med hånden på forsiden av lysringen, til venstre ca. 30 cm ved siden av WeDart-logoen. Det skal ikke være mulig å bevege lysringen mot veggen.

8. Sett den ønskede dartskiven inn i skiveholderen (G) i midten av bunnplaten. Juster den ved hjelp av kilene (H) slik at overflaten på darttavlen er parallell med veggen. Begynn med de nedre kilene og fortsett deretter med de øvre kilene. Dartskiven skal nå være godt festet i skiveholderen (G).

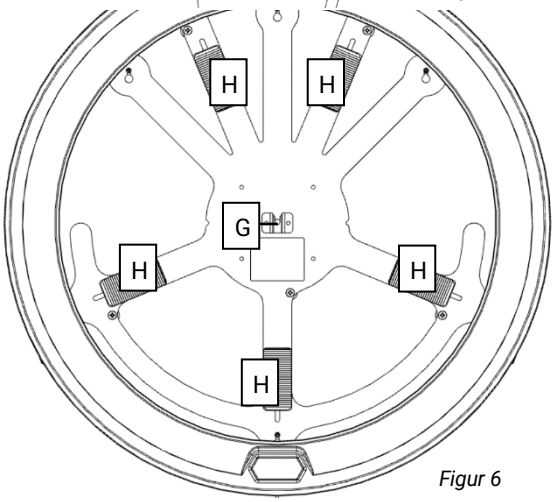

Figur 6

9. Stram nylonstroppen (J) på omkransingsringen (K) forsiktig til den er i kontakt med omkransingsringen (K) og spennen er på den siden av omkransingsringen (K) som vender mot veggen. Sett deretter inn surroundringen (K) mellom dartskiven og lysringen slik at nylonremmen er mellom det venstre kameraet (L) og det midterste kameraet (M), som vist i figur 7.

10. Til slutt kobler du strømforsyningen til stikkontakten under lysringen.

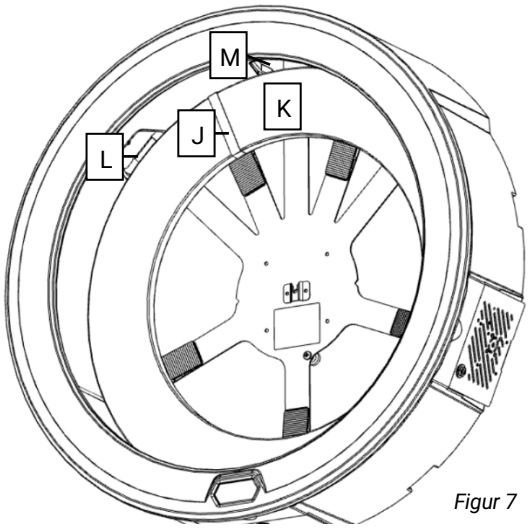

Figur 7

5 Bruk

Før du bruker WeDart WDS1 for første gang, må du forsikre deg om at systemet er montert i henhold til monteringsanvisningen (se avsnitt 4 Monteringsanvisning) og at det ikke er synlige skader på systemet. Forsikre deg også om at det ikke er noe ekstra tilbehør i lysringen eller på dartskiven (f.eks. dartpiler) når enheten er slått på.

5.1 WeDart-app og oppretting av konto

Installer WeDart-appen på din Android- eller iOS-smarttelefon eller nettbrett. Du finner aktuelle nedlastingslenker på www.wedart.io/app-download. Sørg for at smartenheten din har en stabil internettforbindelse og slå på Bluetooth. Åpne WeDart-appen. Smartenheten din vil nå be deg om å gi ulike tillatelser til appen. Det er avgjørende at alle tillatelser er gitt for å muliggjøre riktig drift. Du vil da se et velkomstskjermbilde. Når du har lest dette, kan du sveipe til venstre og velge knappen ”Add Profile”. Følg instruksjonene i appen for å lagre profilen din. Sveip til venstre igjen, og du får muligheten til å parre WeDart WDS 1-systemet. Velg "Pair Device"-

knappen, og appen vil automatisk søke etter tilgjengelige enheter. Velg din WeDart WDS 1-enhet fra listen for å pare den.

5.2 Første start

Slå først på av/på-bryteren under lysringen, lysringen skal nå lyse.

FORSIKTIG: Ikke slå av enheten på bryteren før den er slått av ved hjelp av WeDart-appen!

Ta nå smarttelefonen eller nettbrettet ditt med WeDart-appen installert. Sørg for at smartenheten din har en stabil internettforbindelse og slå på Bluetooth. Hvis du allerede har brukt WeDart-appen og ikke har en WeDart WDS1-enhet tilkoblet, velger du WeDart WDS1-ikonet i overskriften på startskjermen for å få tilgang til enhetsmenyen. WeDart-appen søker automatisk etter tilgjengelige WeDart-enheter. Velg enheten din fra listen for å opprette en Bluetooth-tilkobling. Du kommer da automatisk tilbake til enhetsmenyen der tre knapper nå er synlige: "Connect WiFi", "Update" og "Calibrate".

For å utføre den første systemoppdateringen krever WeDart WDS1 en WiFi-tilkobling. For å opprette dette, velg "Connect WiFi" i enhetsmenyen. Velg ditt Wi-Fi-nettverk fra listen og skriv inn passordet ditt for å opprette en tilkobling. Du kommer da automatisk tilbake til enhetsmenyen.

Velg nå "Update" for å starte systemoppdateringen. WeDart-appen viser deg fremdriften i oppdateringen. Etter at oppdateringen er fullstendig nedlastet, starter systemet automatisk på nytt, og WeDart-appen søker automatisk etter WeDart WDS1-enheter. Etter en kort ventetid kan du koble til systemet igjen via Bluetooth. Du kommer da automatisk tilbake til enhetsmenyen.

Så snart Bluetooth-tilkoblingen er opprettet, kan kalibreringen begynne. For å starte kalibreringen, velg "Calibrate" i enhetsmenyen og følg instruksjonene i WeDart-appen. Du kommer da automatisk tilbake til enhetsmenyen. Systemet er nå satt opp og klart til bruk.

5.3 Valg av spill

For å starte et spill, velg først profilene og, hvis aktuelt, gjestene som skal delta i spillet på startsiden til WeDart-appen. Bla deretter nedover for å gjøre spillinnstillingene. Standardinnstillingen er et 501 Double Out-spill som består 5 sett (Best of 5). Startpoengene kan stilles inn ved hjelp av glidebryteren. Du kan også velge mellom Single Out og Double Out. Hvis alle innstillingene oppfyller dine krav, start spillet ved å trykke på "Start Game" -knappen.

5.4 Spill

Etter at et spill er startet, viser skjermen alltid profilen hvis tur det er. Tre piler kan nå kastes, som registreres automatisk. Hvis en pil ikke registreres eller ikke registreres riktig, vennligst la pilene være i dartskiven og korrigere poengsummen ved å trykke på den respektive poengsummen i WeDart-appen og angi riktig verdi via tastaturet. Når alle resultatene vises riktig i WeDart-appen, kan du fjerne pilene fra dartskiven. Appen viser automatisk neste brukernavn, og neste kast kan begynne. Når slutten av spillet er nådd, vil du automatisk bli omdirigert til spilloppsummeringen.

INFO: Hvis pilene fjernes fra dartskiven før alle resultatene er registrert, kan dette føre til feilregistreringer. På samme måte kan falske deteksjoner oppstå hvis piler kastes før appen viser det tilknyttede brukernavnet.

5.5 Sammendrag av kampen

Etter hvert fullførte spill vil WeDart-appen vise spillet i en tabelloppsummering. Visningen kan avvike hvis skjermstørrelsen er liten.

5.6 Innsikt i statistikk

Et sammendrag av spilleatferden kan hentes via "History"-funksjonen i bunnteksten på hjemmesiden. Der oppsummeres spilleatferden til den registrerte profilen.

5.7 Slå av

FORSIKTIG: Ikke slå av WeDart WDS1 på av/på-bryteren før den er slått av med WeDart-appen!

For å slå av systemet, åpne enhetsmenyen ved å trykke på WDS1-ikonet på startsiden til WeDart-appen. Nederst på siden finner du knappen "Switch Off". Trykk på knappen og vent til Bluetooth-tilkoblingen er koblet fra. Etter ytterligere 10 sekunder kan lysringen på av/på-bryteren slås av.

5.8 Systemoppdateringer

INFO: Sørg for å installere alle systemoppdateringer så snart de er tilgjengelige. Dette er den eneste måten å sikre optimal drift og lang levetid for systemet.

Hvis en ny oppdatering er utstedt, kan du gjenkjenne dette ved at knappen "Update" i enhetsmenyen er farget. Koble deretter systemet til et Wi-Fi-nettverk. For å gjøre dette, velg "Connect WiFi" i enhetsmenyen. Velg ditt Wi-Fi-nettverk fra listen og skriv inn passordet ditt for å opprette en tilkobling. Du kommer da automatisk tilbake til enhetsmenyen.

Velg nå "Update" for å starte systemoppdateringen. WeDart-appen viser deg fremdriften i oppdateringen. Etter at oppdateringen er fullstendig nedlastet, starter systemet automatisk på nytt, og WeDart-appen søker automatisk etter WeDart-enheter. Du kan koble til systemet igjen via Bluetooth etter en kort ventetid. Du kommer da automatisk tilbake til enhetsmenyen.

5.9 Atferd i tilfelle funksjonsfeil

Hvis maskinen ikke fungerer som den skal, f.eks. hvis det ikke registreres noen piler i det hele tatt, kan du prøve å slå av maskinen via WeDart-appen som beskrevet i 5.7 og fjerne strømforsyningsenheten. Etter 15 sekunder kobler du til strømforsyningen igjen og starter systemet på nytt. Hvis feilen fortsatt oppstår igjen, se feilsøkingssiden vår på www.wedart.io/quick-fixes. Der beskrives de vanligste problemene og løsningene som kan hjelpe.

Hvis du ikke finner problemet ditt på feilsøkingssiden, kan du kontakte produsenten via e-post til contact@wedart.io med emnet "Support".

Hvis du har spørsmål om WeDart-appen, kan du kontakte produsenten via e-post på contact@wedart.io med emnet "App Support".

5.10 Rengjøring og vedlikehold

WeDart-systemet trenger ikke å rengjøres eller vedlikeholdes for å sikre riktig funksjon.

FORSIKTIG: WDS1 må ikke rengjøres med fuktige eller elektrostatisk ladbare materialer, f.eks. mikrofiberkluter! Dette kan føre til skade på enheten.

6 Spilleregler

INFO: Ikke alle spillvariantene som er oppført nedenfor er for øyeblikket mulig med WeDart-appen. Følgende instruksjoner er kun ment som informasjon.

6.1 121, 170, 180, X01

Spillet starter med 121, 170, 180, 301, 501, 701 eller 901 poeng. Tre piler per runde kastes vekselvis. De oppnådde poengene trekkes fra startpoengene. Spillet vinnes av den første spilleren som scorer nøyaktig 0 poeng. Hvis poengsummen faller under 0-poengsmerket teller ikke hele runden, og poengsummen forblir på poengsummen ved begynnelsen av runden.

Varianter:

- Singler: I spillet alene noteres antall piler som kastes. Målet er å trenge så få piler som mulig for å få 0 poeng.
- Double In: Spillet kan bare startes med et treff i et dobbelt felt.
- Double Out: Spillet kan bare avsluttes med et treff i et dobbelt felt.
- Lag: Flere spillere danner et lag. Det første laget som når nøyaktig null poeng vinner.

6.2 High Score

Spillet starter med 0 poeng, og poengene som scores legges til startpoengsummen. Tre piler per runde kastes vekselvis. Vinneren er spilleren med høyest poengsum etter 7 runder.

6.3 Around the Clock

Tre piler per runde kastes vekselvis. Målet er å treffe rutene fra 1 - 20 i stigende rekkefølge, hvoretter spillet kan avsluttes ved å treffe bullseye. I beste fall kan spillet derfor fullføres på 7 runder. Vinneren er den første som treffer alle rutene i riktig rekkefølge.

Varianter:

- Quick: Hvis en dobbel blir truffet, kan det følgende nummeret hoppes over. Det nest neste nummeret kan spilles umiddelbart. Hvis en trippel treffes, kan de to neste tallene hoppes over.
- Double: Bare de doble feltene kastes.
- Tripple: Bare trippelfeltene kastes.

6.4 Cricket

Segmentene 15, 16, 17, 18, 19, 20 og bullseye på darttavlen spilles. Hvis ett av tallene treffes tre ganger, regnes nummeret som "lukket". Hvis du treffer et "lukket" nummer igjen, får du tilsvarende antall poeng. Hvis alle spillere har lukket et nummer, kan det ikke scores flere poeng med nummeret. Spilleren som scorer flest poeng vinner. Spillet avsluttes når alle segmentene er "lukket".

Alternativ:

- Cut Throat: Treff i et "lukket" nummer gir poengene til de gjenværende spillerne som har dette nummeret åpent. Vinneren er den som har færrest poeng til slutt.

7 Avhending

Apparatet avgir ingen skadelige stoffer. Demontering krever derfor ingen spesiell forsiktighet, siden ingen komponenter er laget av farlige materialer. Dette må likevel ikke kastes i husholdningsavfallet.

Elektrisk og elektronisk utstyr inneholder verdifulle resirkulerbare materialer og ofte komponenter som batterier, akkumulatorer eller olje som kan utgjøre en risiko for menneskers helse og miljøet hvis de håndteres eller avhendes på feil måte. Disse komponentene er imidlertid nødvendige for at apparatet skal fungere som det skal. Apparater merket med dette symbolet må ikke kastes sammen med husholdningsavfall.

Emballasjematerialene er resirkulerbare. Følgende materialer ble brukt til konstruksjonen: Stål, Ekspandert polypropylen, Polyuretanskum. Disse materialene finnes særlig i følgende komponenter:

Lys ring: Ekspandert polypropylen

Bunnplate: Stål

Surround ring: Polyuretanskum

For avhending anbefales det å sortere de enkelte komponentene etter materialtype og levere dem til innsamlings- eller gjenvinningssteder som er opprettet for dette formålet.

Instrukcja montażu i obsługi

Przed użyciem należy dokładnie przeczytać instrukcję obsługi i przechowywać ją w bezpiecznym miejscu. Należy pamiętać, że ta drukowana wersja może nie być aktualna. Aktualna, cyfrowa instrukcja obsługi jest dostępna do pobrania na stronie www.wedart.io.

WeDart WDS1 ”WeDart 1”

Ostatnio zaktualizowany: 01.08.2023

OSTRZEŻENIE: PRZECZYTAJ UWAŻNIE PRZED INSTALACJĄ, A NASTĘPNIE ZAPISZ

Zagrożenie dla dzieci – zagrożenie życia przez uduszenie/połknięcie! Materiały opakowaniowe należy trzymać z dala od dzieci! Małe części należy przechowywać poza zasięgiem dzieci. Mogą one zostać połknięte lub wchłonięte! W przypadku wszelkiego rodzaju użytkowania niezgodnego z artykułem wygasają wszystkie roszczenia gwarancyjne.

Gratulujemy zakupu systemu WeDart!

Bardzo się cieszymy, że jesteś częścią społeczności WeDart i że będziesz trenował z WeDart. Dziękujemy za zaufanie i wsparcie naszej wizji ogólnoświatowej społeczności steeldart dla wszystkich.

Przed ustawieniem i użyciem urządzenia należy dokładnie przeczytać niniejszą instrukcję obsługi i zachować ją. Tylko w ten sposób można bezpiecznie i niezawodnie korzystać z urządzenia. W szczególności należy zapoznać się z instrukcją bezpieczeństwa.

Wszystkie informacje techniczne zawarte w niniejszej instrukcji zostały opracowane przez producenta z największą starannością i powstały przy zastosowaniu skutecznych środków kontroli. Producent zastrzega sobie prawo do wprowadzania zmian w niniejszej instrukcji. Producent będzie w każdej chwili wdzięczny za informację o ewentualnych błędach lub niejasnościach.

Aktualna wersja niniejszej instrukcji obsługi jest dostępna do pobrania na stronie www.wedart.io.

Opisane tu instrukcje muszą być bezwzględnie przestrzegane.

Ten dokument został przygotowany zgodnie z normą IEEE-ISO 82079 i jest ważny dla

WeDart WDS1

do czasu opublikowania nowszej wersji. Numer wersji dokumentu jest wskazany przez numer identyfikacyjny znajdujący się pod tym akapitem.

Urządzenie jest identyfikowane przez identyfikator na płycie bazowej.

Wydanie instrukcji technicznej: WDS1/1.2

WeDart GmbH

Buschkoppel 8

22309 Hamburg

Germany

Strona internetowa: www.wedart.io

E-mail: contact@wedart.io

Telefon: +49 176 345 99 222

Spis treści.

Spis treści....3
1 Objaśnienie symboli i wskazówek bezpieczeństwa 4
2 Opis produktu 6
3 Uwagi techniczne 7
3.1 Zgodność produktu 7
4 Instrukcja montażu....8
5 Użyj 9
5.1 Aplikacja WeDart i zakładanie konta 9
5.2 Pierwszy start....10
5.3 Wybór gry 10
5.4 Rozgrywka....10
5.5 Podsumowanie meczu....11
5.6 Wgląd w statystyki 11
5.7 Wyłączyć 11
5.8 Aktualizacje systemu 11
5.9 Postępowanie w przypadku zakłóceń w funkcjonowaniu 11
5.10 Czyszczenie i konserwacja 11
6 Zasady gry 12
6.1 121, 170, 180, X01....12
6.2 High Score....12
6.3 Around the Clock....12
6.4 Cricket 12
7 Utylizacja 13

1 Objaśnienie symboli i wskazówek bezpieczeństwa

	NIEBEZPIECZEŃSTWO: Niebezpieczeństwo porażenia prądem elektrycznym z możliwością poważnych obrażeń lub śmierci w konsekwencji.
	OSTRZEŻENIE: Ostrzeżenie o możliwości odniesienia obrażeń ciała lub uszkodzenia mienia.
	UWAGA: Wskazanie możliwych błędów
	INFO: Dostarcza dodatkowych informacji i wyjaśnień

Proszę przestrzegać poniższych instrukcji, aby zapewnić optymalną żywotność i funkcjonalność systemu WeDart:

- Nie należy próbować otwierać urządzenia na siłę. Nie zawiera żadnych części, które mogłyby być naprawione przez laika. W razie konieczności naprawy należy skontaktować się ze specjalnie przeszkolonym specjalistą.
- Szczeliny i inne otwory na górze, po bokach i na dole obudowy wspomagają system wentylacji. Aby zapewnić prawidłowe działanie urządzenia i nie dopuścić do jego przegrzania, nie wolno blokować, zakrywać ani zasłaniać tych otworów.
- Nie wciskać ostrych przedmiotów przez szczeliny do wnętrza urządzenia, ponieważ mogłyby one dotknąć części pod napięciem. Może to spowodować zwarcie i pożar.
- Urządzenia nie wolno umieszczać w pobliżu grzejników.
- Na urządzenie nie wolno wylewać żadnych płynów. Jeśli mimo wszystko tak się stanie, urządzenie musi zostać sprawdzone przez specjalistę.
- Nigdy nie wystawiaj urządzenia na działanie deszczu lub wysokiej wilgotności.
- W przypadku przekazania systemu innej osobie, należy upewnić się, że osoba ta zna treść instrukcji montażu i obsługi.
- Przed każdym użyciem należy sprawdzić wszystkie części pod kątem prawidłowego działania i nie używać urządzenia, jeśli wystąpią jakiekolwiek usterki.

NIEBEZPIECZEŃSTWO: Przed czyszczeniem zawsze odłączaj urządzenie od sieci.

OSTRZEŻENIE: Urządzenia zabezpieczające służą do ochrony użytkownika. Nigdy nie należy modyfikować ani obchodzić urządzeń zabezpieczających. Używaj tylko oryginalnych akcesoriów i oryginalnych części zamiennych, zapewniają one bezpieczną i bezproblemową pracę urządzenia. Aby uzyskać informacje na temat akcesoriów i części zamiennych, należy skontaktować się ze sprzedawcą lub firmą WeDart.

UWAGA: Podczas rozpakowywania należy sprawdzić, czy zakres dostawy (zawartość) urządzenia jest kompletny. W przypadku brakujących akcesoriów lub uszkodzeń transportowych należy powiadomić specjalistycznego sprzedawcę.

WeDart nie ponosi odpowiedzialności za szkody, które mogą wyniknąć z nieprzestrzegania tych instrukcji. Zastrzegamy sobie prawo do technicznych innowacji lub odchyleń kolorystycznych i wzorniczych. Zachowaj oryginalne opakowanie na wypadek ewentualnych zwrotów w przyszłości.

NIEBEZPIECZEŃSTWO: Istnieje ryzyko obrażeń ciała lub śmierci z powodu porażenia prądem w następujących sytuacjach.

- **W przypadku zagrożenia należy odłączyć urządzenie od zasilania!**
  Urządzenie jest odłączone od zasilania dopiero po wyciągnięciu wtyczki sieciowej! Nigdy nie podłączać i nie odłączać wtyczki sieciowej mokrymi lub wilgotnymi rękami!
- **Niebezpieczeństwo porażenia prądem!**
  W przypadku wystąpienia nietypowego hałasu, dymu lub zapachu, niebezpieczeństwo pożaru lub porażenia prądem! Natychmiast odłączyć urządzenie od zasilania i skontaktować się ze specjalistą.
- **Nigdy nie otwierać urządzenia na siłę! Niebezpieczeństwo porażenia prądem lub pożaru!**
  Wewnątrz urządzenia znajdują się części pod napięciem, do których jest swobodny dostęp.
- **Urządzenia nie wolno czyścić strumieniem wody!**
- **Nie należy pozostawiać w urządzeniu żadnych obcych przedmiotów! Niebezpieczeństwo zwarcia, porażenia prądem lub pożaru!** W szczególności nie należy wkładać żadnych przedmiotów do wnętrza urządzenia przez szczeliny wentylacyjne, ponieważ może dojść do dotknięcia elementów pod napięciem.
- **Nie wolno rozlewać żadnych cieczy w urządzeniu! Niebezpieczeństwo porażenia prądem lub pożaru!**
  Jeśli na urządzenie zostały rozlane płyny, należy odłączyć urządzenie od zasilania i zlecić sprawdzenie przez specjalistę.

OSTRZEŻENIE: W opisanych poniżej sytuacjach istnieje ryzyko wystąpienia ewentualnych obrażeń ciała lub śmierci.

- **Zachowaj bezpieczną odległość!** Upewnij się, że urządzenie nie jest umieszczone bezpośrednio przy przejściu (drzwiach), aby nikt nie został poszkodowany przez rzutkę rzuconą obok lub odbijającą się od niego. Podczas gry nikt nie może przebywać w strefie rzutu urządzenia, aby nikt nie został skrzywdzony przez rzutki.
- **Niebezpieczeństwo wywrotki!** Ze względów bezpieczeństwa należy koniecznie zabezpieczyć urządzenie poprzez przymocowanie go do ściany zgodnie z instrukcją montażu.
- **Chronić kabel! Niebezpieczeństwo zwarcia lub pożaru!**
  Ryzyko potknięcia się z powodu kabli biegnących ewentualnie wzdłuż podłogi! Chronić kabel sieciowy i połączenia wtykowe przed obciążeniami mechanicznymi, takimi jak zgniatanie lub ciągnięcie.
- **Zagrożenie termiczne! Niebezpieczeństwo poparzenia!**
  Poszczególne elementy osiągają wysokie temperatury pracy.

OSTRZEŻENIE: Istnieje ryzyko uszkodzenia mienia w następujących sytuacjach.

- **Do czyszczenia urządzenia nie wolno używać rozpuszczalników organicznych (np. rozcieńczalnika) ani środków ściernych!**
- **Zapewnić wentylację! Niebezpieczeństwo przegrzania!**
  Szczeliny i inne otwory na zewnątrz obudowy służą do wentylacji. Aby zapewnić prawidłowe działanie urządzenia i nie dopuścić do jego przegrzania, nie wolno blokować ani zakrywać otworów. Aby zapewnić wystarczającą wentylację, należy zachować odległość 10 cm od ścian lub podobnych miejsc.
- **Przestrzegać warunków otoczenia!**
  Dopuszczalna temperatura otoczenia podczas użytkowania systemu wynosi od 10° C do 25° C. Wilgotność otoczenia nie może przekraczać 30 % do 80 % (bez kondensacji)! Niebezpieczeństwo uszkodzenia, zwarcia lub pożaru! Urządzenie nie nadaje się do użytku na zewnątrz! W żadnym wypadku nie należy narażać urządzenia na działanie wilgoci lub temperatury powyżej 50° C. Nie należy obsługiwać urządzenia w pobliżu źródeł intensywnego ciepła. Nie narażać urządzenia na gwałtowne wahania temperatury lub nadmierne zapylenie!
- **Nieautoryzowane przebudowy lub modyfikacje urządzenia są zabronione ze względów bezpieczeństwa i powodują unieważnienie gwarancji!**
  Przy wymianie uszkodzonych części należy stosować wyłącznie części oryginalne lub zatwierdzone przez producenta. Oryginalne części lub akcesoria niedostarczone przez producenta nie mogą być ani badane, ani homologowane. Wyklucza się wszelką odpowiedzialność producenta za szkody powstałe w wyniku zastosowania nieoryginalnych części i akcesoriów.

2 Opis produktu

WeDart WDS1 to automatyczny system punktacji i treningu w sporcie darts. Rejestruje punkty uderzenia lotek i automatycznie oblicza odpowiednie wyniki, w zależności od wybranego trybu gry. Wyprowadzenie wszystkich danych jest możliwe tylko wtedy, gdy aplikacja WeDart jest podłączona do urządzenia. Aplikacja WeDart dostępna jest na systemy Android i iOS i jest obowiązkowym elementem systemu.

INFO: Nie jest możliwa obsługa WeDart WDS1 bez aplikacji WeDart.

System WeDart wspiera graczy w darta w ich treningu poprzez automatyczne punktowanie, prowadzenie różnych gier treningowych i wyświetlanie statystyk gry. Możliwe są gry z udziałem nawet ośmiu uczestników.

Zakres dostawy:
1 system WeDart Autoscoring
1 Pręt kalibracyjny
1 Zasilacz
1 Zestaw montażowy
1 szablon do wiercenia
1 Instrukcja obsługi

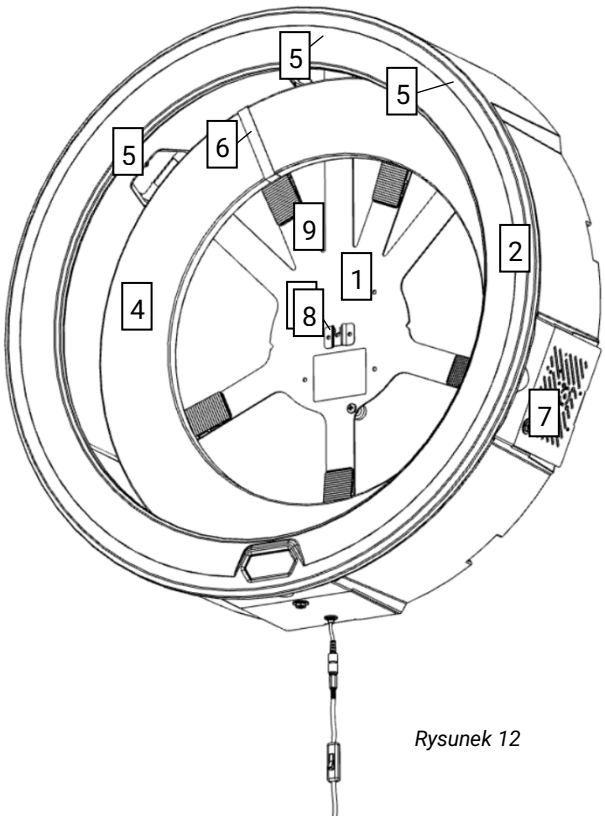

Rysunek 12

1	Płyta podstawowa
2	Pierścień świetlny
3	Uchwyt do tablicy
4	Pierścień otaczający
5	Kamery
6	Pasek nylonowy
7	Komora elektroniki z pasywną wentylacją
8	Włącznik/wyłącznik
9	Gniazdo przyłączeniowe dla zasilacza

OSTRZEŻENIE: Urządzenie jest wyposażone w oświetlenie LED. Nigdy nie należy patrzeć bezpośrednio na diodę z małej odległości lub przez dłuższy czas. Emitowane promieniowanie może uszkodzić zarówno rogówkę, jak i siatkówkę.

3 Uwagi techniczne

Po podłączeniu zasilacza do systemu WeDart i gniazdka elektrycznego, system WeDart nie jest jeszcze automatycznie zasilany. Aby obsługiwać maszynę, proszę włączyć włącznik/wyłącznik.

INFO: W WeDart WDS1 nie ma niebezpiecznych dla życia napięć, ponieważ wszystkie jednostki przewodzące prąd wykorzystują tylko 5V i 12V.

Parametr	Wartość
Wymiary (długość x szerokość x głębokość)	763 mm x 763 mm x 204 mm
Waga bez zasilacza	6,0 kg
Temperatura pracy	10 - 25 °C Temperatura powietrza
Wilgotność	30% - 80% (bez kondensacji)
Wersja oprogramowania	1.0
Napięcie sieciowe	100 - 240 VAC ~ 50/60 Hz
Napięcie jednostkowe	12 V
Max. Pobór mocy	48 Watt

NIEBEZPIECZEŃSTWO: Porażenie prądem z powodu uszkodzenia kabla - Jeśli kabel zasilający zostanie przecięty lub uszkodzony, bezpiecznik nie zawsze zadziała natychmiast i może spowodować poważne obrażenia ciała, a nawet śmierć.

- Nie należy dotykać kabla, dopóki wtyczka nie zostanie wyjęta z gniazdka.
- Wymienić całkowicie uszkodzony kabel. Zabronione jest łatanie uszkodzonego kabla.
- Naprawy mogą być przeprowadzane wyłącznie przez fachowy personel.
- Zawsze układaj kable w sposób uporządkowany, bez ryzyka potknięcia się, i zawsze wybieraj przedłużacze o odpowiedniej długości.
- Kabel musi być zawsze umieszczony w sposób odporny na zachlapanie.
- Nie należy dotykać wtyczki sieciowej i gniazdka mokrymi rękami.
- Urządzenie podłączać tylko do prądu zmiennego.
- Napięcie podane na tabliczce znamionowej zasilacza musi odpowiadać napięciu źródła zasilania.

3.1 Zgodność produktu

Produkt został przetestowany pod kątem zgodności z następującymi dyrektywami i przepisami:

Rozporządzenie (WE) nr 1907/2006
Dyrektywa 2014/53/UE
Dyrektywa 2011/65/UE
Dyrektywa 2014/30/UE
Dyrektywa 2014/35/UE

4 Instrukcja montażu

Przed rozpoczęciem montażu należy dokładnie zapoznać się z instrukcją. Przed rozpoczęciem montażu należy przygotować taśmę mierniczą lub miernik, śrubokręt krzyżakowy, ołówek i wiertło 8 mm, w zależności od materiału, z którego wykonana jest ściana.

OSTRZEŻENIE: System należy montować wyłącznie na solidnych ścianach, takich jak beton, pumeks lub cegła. System należy zawsze montować w towarzystwie co najmniej dwóch dorosłych osób.

Dostarczany materiał mocujący:

	1 Szablon do wiercenia
C	4 Śruby (długość: 55 mm)
B	4 Kołek (długość: 50 mm, średnica: 8 mm)
A	4 Tulejki dystansowe (długość: 16 mm)
E	5 Stopy mocujące
D	5 Śruby mocujące (długość 16 mm)
F	5 Nakrętki (M6)
	1 Klucz płaski (10 mm)

1. Wyjmij zawartość opakowania i sprawdź, czy jest kompletna.
2. Za pomocą szablonu do wiercenia zaznacz otwory. W tym celu należy umieścić linię na środku szablonu do wiercenia na wysokości 1,73 m (na poziomie byka) i zaznaczyć ołówkiem na ścianie otwory do wiercenia pokazane na szablonie, przebijając papier.
3. Teraz wywierć w ścianie w zaznaczonych miejscach otwory o średnicy 8 mm i włóż w nie kołki (B).
4. Teraz weź tuleje dystansowe (A) i przepchnij jedną długą śrubę (C) przez każdą tuleję dystansową (A). Teraz przekręć je śrubokrętem krzyżakowym o ok. 1 cm w zamocowane przed chwilą kołki (B) i wciśnij tuleję dystansową (A) w kierunku ściany. Wkręć śrubę (C) dalej w ścianę, aż do uzyskania odległości 4 mm pomiędzy główką śruby a tuleją dystansową (A), gdy tuleja dystansowa (A) dotyka ściany.
5. Teraz umieść urządzenie WDS1 przed sobą tak, aby logo WeDart było skierowane w dół, tzn. nie było widoczne dla Ciebie. Zamocować śruby nośne (D), wkładając je od dołu przez wywiercone wcześniej otwory w płycie podstawy (oznaczone D na rysunku 3) i dokręcić na nich nakrętki (F) za pomocą klucza płaskiego. Śruba powinna być teraz mocno osadzona na płycie bazowej. Teraz obrócić stopy mocujące (E) na śruby nośne (D), aż zetkną się z nakrętką (F), jak pokazuje rysunek 4.

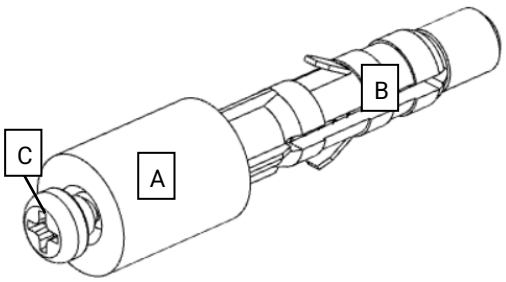

Rysunek 2

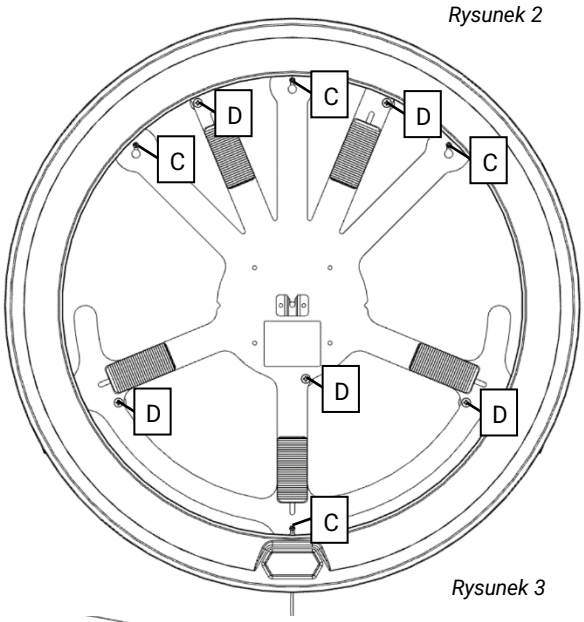

Rysunek 3

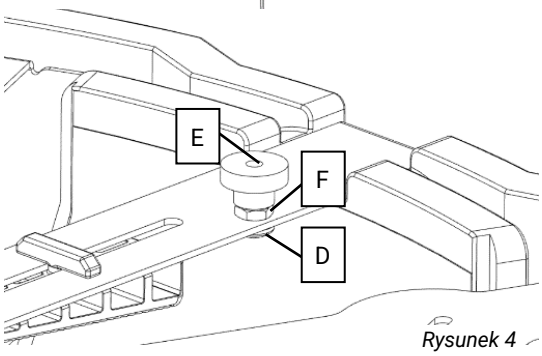

Rysunek 4

6. Podnieś urządzenie do ściany i zawieś je na śrubach w ścianie za pomocą wieszaków z dziurkami od klucza w płycie bazowej, tak aby tuleje dystansowe (A) za płytą bazową dotykały ściany, jak pokazano na rysunku 5. Teraz dokręć śruby za pomocą śrubokręta krzyżakowego.

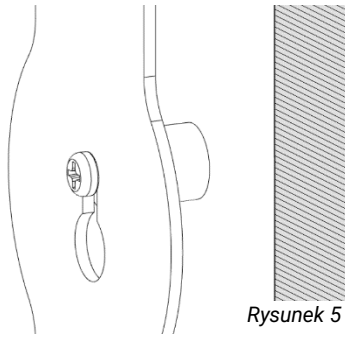

Rysunek 5

7. Następnie obróć nóżki mocujące (E) w kierunku ściany, tak aby lekko docisnęły się do ściany i zamocuj system. Płyta podstawowa nie może się podczas tego procesu zginać! Sprawdź poprawność montażu wywierając lekki nacisk ręką na przednią część pierścienia świetlnego, po lewej stronie ok. 30 cm obok logo WeDart. Nie powinno być możliwości przesunięcia pierścienia świetlnego w kierunku ściany.

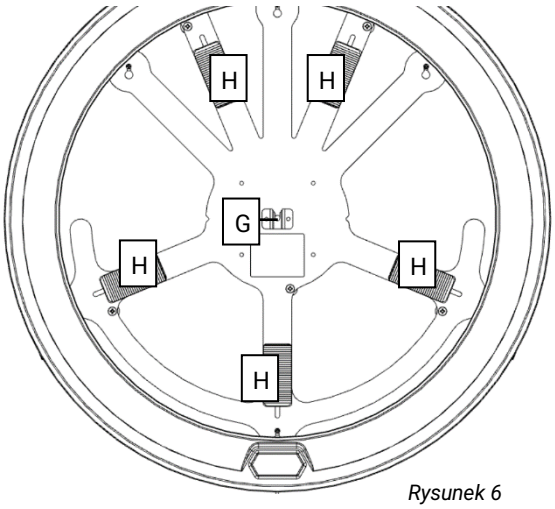

Rysunek 6

8. Włóż wybraną przez siebie tarczę do gry w rzutki do uchwytu na tarczę (G) znajdującego się na środku płyty bazowej. Wyrównaj ją za pomocą klinów (H) tak, aby powierzchnia rzutki była równoległa do ściany. Zacznij od dolnych klinów, a następnie kontynuuj z górnymi klinami. Tarcza do gry w rzutki powinna być teraz mocno zamocowana w uchwycie tablicy (G).

9. Ostrożnie dokręć nylonową taśmę (J) na pierścieniu okalającym (K), aż zetknie się z pierścieniem okalającym (K), a klamra znajdzie się po stronie pierścienia okalającego (K) skierowanej do ściany. Następnie włóż pierścień otaczający (K) pomiędzy rzutkę a pierścień oświetleniowy tak, aby nylonowa taśma znalazła się pomiędzy lewą kamerą (L) a środkową kamerą (M), jak pokazano na rysunku 7.

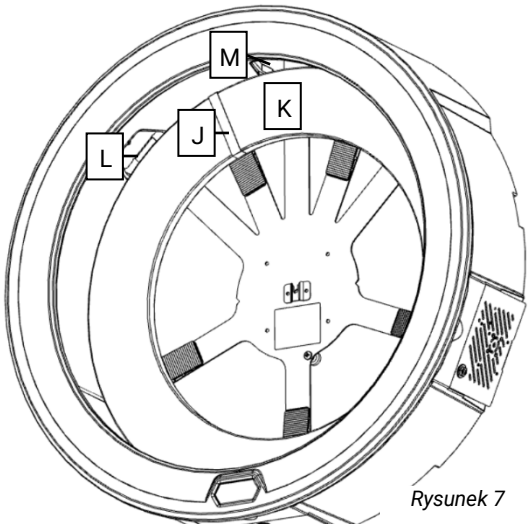

Rysunek 7

10. Na koniec podłączyć zasilacz do gniazda przyłączeniowego pod pierścieniem świetlnym.

5 Użyj

Przed pierwszym uruchomieniem WeDart WDS1 należy bezwzględnie upewnić się, że system został zamontowany zgodnie z instrukcją montażu (patrz rozdział 4 Instrukcja montażu) i że nie widać żadnych uszkodzeń systemu. Upewnij się również, że w pierścieniu świetlnym lub na tarczy do gry w darta nie ma żadnych dodatkowych akcesoriów (np. rzutki), gdy urządzenie jest włączone.

5.1 Aplikacja WeDart i zakładanie konta

Zainstaluj aplikację WeDart na swoim smartfonie lub tablecie z systemem Android lub iOS. Aktualne linki do pobrania można znaleźć na stronie www.wedart.io/app-download. Upewnij się, że Twoje urządzenie inteligentne ma stabilne połączenie internetowe i włącz Bluetooth. Otwórz aplikację WeDart. Twoje urządzenie inteligentne poprosi Cię teraz o przyznanie różnych

uprawnień do aplikacji. Konieczne jest nadanie wszystkich uprawnień, aby umożliwić prawidłowe działanie. Zobaczysz wtedy ekran powitalny. Po przeczytaniu tego, możesz przesunąć palcem w lewo i wybrać przycisk „Add Profile“. Postępuj zgodnie z instrukcjami aplikacji, aby zapisać swój profil. Przeciągnij ponownie w lewo i będziesz miał możliwość sparowania systemu WeDart WDS 1. Wybierz przycisk "Pair Device", a aplikacja automatycznie wyszuka dostępne urządzenia. Wybierz z listy swoje urządzenie WeDart WDS 1, aby je sparować.

5.2 Pierwszy start

Najpierw należy włączyć przełącznik on/off pod pierścieniem świetlnym, pierścień świetlny powinien się teraz zapalić.

UWAGA: Nie należy wyłączać urządzenia na wyłączniku przed wyłączeniem go za pomocą aplikacji WeDart!

Teraz weź do ręki smartfon lub tablet z zainstalowaną aplikacją WeDart. Upewnij się, że Twoje urządzenie inteligentne ma stabilne połączenie internetowe i włącz Bluetooth. Jeśli korzystałeś już z aplikacji WeDart App i nie masz podłączonego urządzenia WeDart WDS1, wybierz ikonę WeDart WDS1 w nagłówku ekranu głównego, aby uzyskać dostęp do menu urządzenia. Aplikacja WeDart automatycznie wyszuka dostępne urządzenia WeDart. Wybierz z listy swoje urządzenie, aby nawiązać połączenie Bluetooth. Nastąpi wtedy automatyczny powrót do Menu urządzenia, gdzie widoczne są teraz trzy przyciski: "Connect WiFi", "Update" i "Calibrate".

Do przeprowadzenia wstępnej aktualizacji systemu, WeDart WDS1 wymaga połączenia WiFi. Aby to ustalić, wybierz "Connect WiFi" w menu urządzenia. Wybierz z listy swoją sieć Wi-Fi i wprowadź hasło, aby nawiązać połączenie. Nastąpi wówczas automatyczny powrót do menu urządzenia.

Teraz wybierz "Update", aby rozpocząć aktualizację systemu. Aplikacja WeDart App pokaże Ci postęp aktualizacji. Po całkowitym pobraniu aktualizacji system zostanie automatycznie zrestartowany, a aplikacja WeDart App automatycznie wyszuka urządzenia WeDart WDS1. Po krótkim oczekiwaniu można ponownie połączyć się z systemem przez Bluetooth. Nastąpi wówczas automatyczny powrót do Menu urządzenia.

Jak tylko połączenie Bluetooth zostanie nawiązane, można rozpocząć kalibrację. Aby rozpocząć kalibrację, wybierz "Calibrate" w menu urządzenia i postępuj zgodnie z instrukcjami w aplikacji WeDart App. Nastąpi wówczas automatyczny powrót do Menu urządzenia. System jest teraz skonfigurowany i gotowy do gry.

5.3 Wybór gry

Aby rozpocząć grę, najpierw wybierz profile i, jeśli dotyczy, gości, którzy mają uczestniczyć w grze na stronie startowej aplikacji WeDart. Następnie przewiń w dół, aby dokonać ustawień gry. Domyślnym ustawieniem jest gra 501 Double Out składająca się z 5 zestawów (Best of 5). Wynik początkowy można ustawić za pomocą suwaka. Można również wybrać pomiędzy Single Out i Double Out. Jeśli wszystkie ustawienia spełniają Twoje wymagania, rozpocznij grę, naciskając przycisk "Start Game".

5.4 Rozgrywka

Po rozpoczęciu gry, na ekranie zawsze pojawia się profil, którego kolejka została wybrana. Można teraz rzucić trzy rzutki, które są automatycznie rejestrowane. Jeśli rzutka nie zostanie zapisana lub zostanie zapisana niepoprawnie, prosimy o pozostawienie rzutki w tarczy i poprawienie wyniku poprzez dotknięcie odpowiedniego wyniku w aplikacji WeDart App i wpisanie poprawnej wartości za pomocą klawiatury. Gdy wszystkie wyniki są wyświetlane poprawnie w aplikacji WeDart, proszę usunąć rzutki z tarczy. Aplikacja automatycznie wyświetla kolejną nazwę użytkownika i można rozpocząć kolejny rzut. Po osiągnięciu końca gry zostaniesz automatycznie przekierowany do podsumowania gry.

INFO: Jeśli rzutki są usuwane z tarczy przed zapisaniem wszystkich wyników, może to prowadzić do fałszywych wykryć. Podobnie, fałszywe wykrycia mogą wystąpić, jeśli rzutki są rzucane przed wyświetleniem przez aplikację powiązanej nazwy użytkownika.

5.5 Podsumowanie meczu

Po każdej zakończonej grze aplikacja WeDart wyświetli grę w tabelarycznym podsumowaniu. Wyświetlany obraz może się różnić, jeśli rozmiar ekranu jest mały.

5.6 Wgląd w statystyki

Podsumowanie zachowań podczas gry można wywołać poprzez funkcję "History" w stopce na stronie głównej. Tam podsumowywane jest zachowanie w grze zarejestrowanego profilu.

5.7 Wyłączyć

UWAGA: Nie należy wyłączać urządzenia WeDart WDS1 na włączniku/wyłączniku przed wyłączeniem go za pomocą aplikacji WeDart App!

Aby wyłączyć system, otwórz Menu urządzenia, naciskając ikonę WDS1 na stronie startowej aplikacji WeDart. W dolnej połowie strony znajduje się przycisk "Switch Off". Dotknij przycisku i poczekaj, aż połączenie Bluetooth zostanie rozłączone. Po kolejnych 10 sekundach można wyłączyć pierścień świetlny na włączniku.

5.8 Aktualizacje systemu

INFO: Pamiętaj, aby zainstalować wszystkie aktualizacje systemu, gdy tylko będą dostępne. Tylko w ten sposób można zapewnić optymalne działanie i długą żywotność systemu.

Jeśli została wydana nowa aktualizacja, można to rozpoznać po tym, że przycisk "Update" w menu urządzenia jest kolorowy. Następnie podłącz system do sieci Wi-Fi. Aby to zrobić, wybierz "Connect WiFi" w menu urządzenia. Wybierz z listy swoją sieć Wi-Fi i wprowadź hasło, aby nawiązać połączenie. Nastąpi wówczas automatyczny powrót do menu Urządzenie.

Teraz wybierz "Update", aby rozpocząć aktualizację systemu. Aplikacja WeDart App pokaże Ci postęp aktualizacji. Po całkowitym pobraniu aktualizacji system zostanie automatycznie zrestartowany, a aplikacja WeDart App automatycznie wyszuka urządzenia WeDart. Po krótkim czasie można ponownie połączyć się z systemem przez Bluetooth. Nastąpi wtedy automatyczny powrót do menu urządzenia.

5.9 Postępowanie w przypadku zakłóceń w funkcjonowaniu

Jeśli maszyna działa nieprawidłowo, np. nie wykrywa w ogóle rzutków, spróbuj wyłączyć maszynę poprzez aplikację WeDart, jak opisano w punkcie 5.7 i wyjmij zasilacz. Po 15 sekundach ponownie podłącz zasilanie i uruchom system. Jeśli usterka nadal występuje ponownie, zapoznaj się z naszą stroną dotyczącą rozwiązywania problemów pod adresem www.wedart.io/quick-fixes. Opisane są tam najczęstsze problemy i rozwiązania, które mogą pomóc.

Jeśli nie możesz znaleźć swojego problemu na stronie rozwiązywania problemów, skontaktuj się z producentem za pomocą poczty elektronicznej na adres contact@wedart.io z tematem "Support".

W przypadku pytań dotyczących aplikacji WeDart, prosimy o kontakt z producentem drogą mailową na adres contact@wedart.io w temacie wpisując "App Support".

5.10 Czyszczenie i konserwacja

System WeDart nie wymaga czyszczenia ani serwisowania w celu zapewnienia prawidłowego funkcjonowania.

UWAGA: WDS1 nie wolno czyścić wilgotnymi lub naładowanymi elektrostatycznie materiałami, np. ściereczkami z mikrofibry! Może to spowodować uszkodzenie urządzenia.

6 Zasady gry

INFO: Nie wszystkie wymienione poniżej warianty gry są obecnie możliwe do zrealizowania za pomocą aplikacji WeDart. Poniższe instrukcje mają charakter wyłącznie informacyjny.

6.1 121, 170, 180, X01

Grę rozpoczynamy ze 121, 170, 180, 301, 501, 701 lub 901 punktami. Trzy rzutki na rundę są rzucane na przemian. Zdobyte punkty są odejmowane od wyniku startowego. Grę wygrywa gracz, który jako pierwszy zdobędzie dokładnie 0 punktów. Jeśli wynik spadnie poniżej znaku 0 punktów, zwanego również bustem, cała runda nie jest liczona, a wynik pozostaje na poziomie swojego wyniku z początku rundy.

Warianty:

- Singles: W samej grze odnotowuje się liczbę rzuconych lotek. Celem jest, aby potrzebować jak najmniej rzutków, aby zdobyć 0 punktów.
- Double In: Grę można rozpocząć tylko od uderzenia w podwójne pole.
- Double Out: Gra może być zakończona tylko uderzeniem w podwójne pole.
- Drużyna: Kilku graczy tworzy drużynę. Pierwsza drużyna, która osiągnie dokładnie zero punktów, wygrywa.

6.2 High Score

Gra rozpoczyna się z 0 punktami, a zdobyte punkty są dodawane do wyniku początkowego. Trzy rzutki na rundę są rzucane na przemian. Zwycięzcą zostaje gracz z najwyższym wynikiem po 7 rundach.

6.3 Around the Clock

W każdej rundzie rzucane są na przemian trzy rzutki. Celem jest trafienie w kwadraty od 1 - 20 w kolejności rosnącej, po czym grę można zakończyć poprzez trafienie w bullseye. W najlepszym przypadku można więc zakończyć grę w 7 rundach. Wygrywa ten, kto pierwszy trafi na wszystkie kwadraty w odpowiedniej kolejności.

Warianty:

- Quick: Jeśli zostanie trafiony dublet, kolejny numer może zostać pominięty. Następny przedostatni numer może być zagrany natychmiast. W przypadku trafienia trójki, kolejne dwie liczby mogą zostać pominięte.
- Double: rzucane są tylko pola podwójne.
- Triple: rzucane są tylko pola potrójne.

6.4 Cricket

Rozgrywane są segmenty 15, 16, 17, 18, 19, 20 oraz bullseye z tarczy do gry w lotki. Jeśli jeden z numerów zostanie trafiony trzy razy, numer uważa się za "zamknięty". Jeśli ponownie trafisz na "zamkniętą" liczbę, otrzymasz odpowiednią liczbę punktów. Jeśli wszyscy gracze zamknęli dany numer, nie można już zdobyć punktów za jego pomocą. Wygrywa gracz, który zdobędzie największą liczbę punktów. Gra kończy się, gdy wszystkie segmenty zostaną "zamknięte".

Opcja:

- Cut Throat: trafienia w "zamknięty" numer przynoszą punkty pozostałym graczom, którzy mają ten numer otwarty. Wygrywa ten, kto na koniec ma najmniej punktów.

7 Utylizacja

Aparat nie wydziela żadnych szkodliwych substancji. Demontaż nie wymaga zatem szczególnej ostrożności, ponieważ żadne elementy nie są wykonane z materiałów niebezpiecznych. Mimo to nie wolno go wyrzucać do odpadów domowych.

Sprzęt elektryczny i elektroniczny zawiera cenne materiały nadające się do recyklingu, a często także elementy takie jak baterie, akumulatory czy olej, które w przypadku niewłaściwego obchodzenia się z nimi lub ich utylizacji mogą stanowić zagrożenie dla zdrowia ludzi i środowiska. Elementy te są jednak niezbędne do prawidłowego działania urządzenia. Urządzenia oznaczone tym symbolem nie mogą być wyrzucane wraz z odpadami domowymi.

Materiały opakowaniowe nadają się do recyklingu. Do budowy użyto następujących materiałów: Stal, Ekspandowany polipropylen, Pianka poliuretanowa. Materiały te zawarte są w szczególności w następujących komponentach:

Pierścień świetlny: Ekspandowany polipropylen

Płyta podstawy: Stal

Pierścień otaczający: Pianka poliuretanowa

Przy utylizacji zaleca się sortowanie według rodzaju materiału poszczególnych elementów i przekazywanie ich do utworzonych w tym celu punktów zbiórki lub recyklingu.

Instruções de montagem e funcionamento

Antes de utilizar, leia atentamente as instruções de utilização e guarde-as. Por favor, note que esta versão impressa pode não ser atual. Um manual digital atual está disponível para download em www.wedart.io.WeDart WDS1 "WeDart 1

Estado 01.08.2023

ADVERTÊNCIA: LEIA ATENTAMENTE ANTES DE INSTALAR E GUARDE DEPOIS

Mantenha o material de embalagem fora do alcance das crianças! Mantenha as peças pequenas fora do alcance das crianças. Estes podem ser engolidos ou inalados! No caso de uso impróprio de qualquer tipo, todas as reivindicações de garantia serão anuladas!

Parabéns pela compra do seu sistema WeDart!

Estamos muito felizes por fazer parte da comunidade WeDart e por ir treinar com a WeDart. Obrigado pela vossa confiança e apoio à nossa visão de uma comunidade steeldart mundial para todos.

Antes de montar e utilizar a unidade, leia atentamente estas instruções de utilização e guarde-as. Esta é a única forma de utilizar a unidade de forma segura e fiável. Em particular, familiarize-se com as instruções de segurança.

Todas as informações técnicas deste manual foram compiladas pelo fabricante com o maior cuidado e foram produzidas utilizando medidas de controlo eficazes. O fabricante reserva-se o direito de fazer alterações a este manual. O fabricante ficaria grato em qualquer altura por ser informado de quaisquer erros ou ambiguidades que possam ocorrer.

A versão actual destas instruções de funcionamento está disponível para download em www.wedart.io.

As instruções aqui descritas devem ser seguidas sem falhas.

Este documento foi preparado em conformidade com a norma IEEE-ISO 82079 e é válido para

WeDart WDS1

até que uma versão mais recente seja publicada. O número da versão do documento é indicado pelo número de identificação abaixo deste parágrafo.

A unidade é identificada pelo crachá de identificação na placa de base.

Edição do manual técnico: WDS1/1.2

WeDart GmbH

Buschkoppel 8

22309 Hamburg

Germany

Sítio Web: www.wedart.io

E-mail: contact@wedart.io

Telefone: +49 176 345 99 222

Índice

Índice 3
1 Explicação de símbolos e instruções de segurança 4
2 Descrição do produto 6
3 Notas técnicas 7
3.1 Conformidade do produto 7
4 Instruções de montagem 8
5 Utilização 9
5.1 WeDart App e criação de contas 9
5.2 Primeiro início 10
5.3 Selecção do jogo 10
5.4 Jogabilidade 10
5.5 Resumo do jogo 11
5.6 Percepção estatística 11
5.7 Desligar 11
5.8 Actualizações do sistema 11
5.9 Comportamento em caso de mau funcionamento 11
5.10 Limpeza e manutenção 11
6 Regras do jogo 12
6.1 121, 170, 180, X01 12
6.2 High Score 12
6.3 Around the Clock 12
6.4 Cricket 12
7 Eliminação 13

1 Explicação de símbolos e instruções de segurança

	PERIGO: Perigo de choque eléctrico com possível lesão grave ou morte como consequência.
	ADVERTÊNCIA: Aviso de possíveis danos corporais ou danos materiais.
	CUIDADO: Indicação de possíveis erros
	INFO: Fornece informações e explicações suplementares

Por favor, observe as seguintes instruções para assegurar uma óptima vida útil e funcionalidade do seu sistema WeDart:

- Não tentar abrir a unidade pela força. Não contém quaisquer peças que possam ser reparadas por um leigo. Contactar um profissional especialmente treinado se for necessário reparar.
- Ranhuras e outras aberturas na parte superior, laterais e inferior do recinto suportam o sistema de ventilação. Para assegurar que a unidade funciona correctamente e não sobreaquece, estas aberturas não devem ser bloqueadas, cobertas ou obstruídas.
- Não empurrar objectos afiados através de ranhuras para o interior do aparelho, pois poderiam tocar em partes vivas. Isto poderia causar um curto-circuito e um incêndio.
- A unidade não deve ser colocada perto de radiadores.
- Nenhum líquido de qualquer tipo pode ser derramado sobre o aparelho. Se isto acontecer de qualquer forma, o aparelho deve ser verificado por um especialista.
- Nunca exponha a unidade à chuva ou à humidade elevada.
- Se passar o sistema a outra pessoa, certifique-se de que essa pessoa conhece o conteúdo das instruções de montagem e funcionamento.
- Antes de cada utilização, verificar todas as peças quanto ao seu correcto funcionamento e não utilizar este aparelho se ocorrer qualquer avaria.

PERIGO: Desligar sempre o aparelho da rede antes da limpeza.

ADVERTÊNCIA: Os dispositivos de segurança estão lá para a sua protecção. Nunca modificar ou contornar os dispositivos de segurança. Utilizam apenas acessórios e peças sobressalentes originais, asseguram um funcionamento seguro e sem problemas do aparelho. Para informações sobre acessórios e peças sobressalentes, contacte o seu revendedor ou a WeDart.

CUIDADO: Ao desembalar, verificar o âmbito da entrega (conteúdo) da unidade para verificar se está completa. Em caso de falta de acessórios ou danos de transporte, por favor notifique o seu revendedor especializado.

WeDart não assume nenhuma responsabilidade por danos que possam surgir da não observância destas instruções. Reservamo-nos o direito a inovações técnicas ou desvios de cor e design. Guarde a embalagem original para possíveis devoluções futuras.

PERIGO: Existe o risco de lesões corporais ou morte por choque eléctrico nas seguintes situações.

- **Em caso de perigo, desligue a unidade da fonte de alimentação!**
  A unidade não é desligada da fonte de alimentação até que a ficha da rede tenha sido puxada! Nunca ligue ou desligue a ficha da tomada com as mãos molhadas ou húmidas!
- **Perigo de choque eléctrico!**
  Em caso de ruído anormal, fumo ou odor, perigo de incêndio ou choque eléctrico! Desligar imediatamente a unidade da fonte de alimentação e contactar um especialista.
- **Nunca abra a unidade à força! Perigo de choque eléctrico ou de incêndio!**
  Há partes vivas no interior da unidade que são de livre acesso.
- **A unidade não deve ser limpa com um jacto de água!**
- **Não deixe nenhum objecto estranho na unidade! Perigo de curto-circuito, choque eléctrico ou incêndio!** Em particular, não inserir quaisquer objectos no interior da unidade através de ranhuras de ventilação, uma vez que as partes vivas podem ser tocadas.
- **Não derrame qualquer líquido na unidade! Perigo de choque eléctrico ou de incêndio!**
  Se tiverem sido derramados líquidos na unidade, desligar a unidade da fonte de alimentação e mandá-la verificar por um especialista.

ADVERTÊNCIA : Nas situações descritas abaixo, existe o risco de possíveis lesões corporais ou morte.

- **Manter uma distância segura!** Certifique-se de que o dispositivo não é colocado directamente numa passagem (porta) para que ninguém seja prejudicado por um dardo atirado ou atirado para o exterior. Durante o jogo, ninguém pode estar na área de lançamento do dispositivo, para que ninguém seja prejudicado pelos dardos.
- **Perigo de gorjeta!** Por razões de segurança, é essencial fixar a unidade à parede, de acordo com as instruções de instalação.
- **Proteger o cabo! Perigo de curto-circuito ou incêndio!** Risco de tropeçar devido a cabos que possivelmente correm ao longo do chão! Proteger o cabo de rede e as ligações das fichas contra tensões mecânicas, tais como esmagamento ou puxamento.
- **Perigo térmico! Risco de queimaduras!**
  Os componentes individuais atingem temperaturas de funcionamento elevadas.

ADVERTÊNCIA: Existe um risco de danos materiais nas seguintes situações.

- **Não utilize solventes orgânicos (por exemplo, diluente) ou produtos de limpeza abrasivos para limpar a unidade!**
- **Garanta a ventilação! Perigo de sobreaquecimento!**
  As ranhuras e outras aberturas no exterior do recinto são para ventilação. Para assegurar que a unidade funciona correctamente e não sobreaquece, as aberturas não devem ser bloqueadas ou cobertas. Para garantir ventilação suficiente, manter uma distância de 10 cm das paredes ou similar.
- **Observar as condições ambientais!**
  A temperatura ambiente permitida para a utilização do sistema é de 10° C a 25° C.
  A humidade ambiente não deve exceder 30 % a 80 % (sem condensação)! Risco de danos, curto-circuito ou incêndio! A unidade não é adequada para utilização ao ar livre! Não expor a unidade a humidade ou temperaturas superiores a 50° C em nenhuma circunstância. Não operar a unidade perto de fontes de calor intenso. Não exponha a unidade a flutuações rápidas de temperatura ou pó excessivo!
- **As conversões ou modificações não autorizadas da unidade são proibidas por razões de segurança e invalidam a garantia!**
  Ao substituir peças defeituosas, utilizar apenas peças originais ou peças aprovadas pelo fabricante. As peças ou acessórios originais não fornecidos pelo fabricante não podem ser testados nem aprovados. Qualquer responsabilidade por parte do fabricante por danos causados pela utilização de peças e acessórios não originais está excluída.

2 Descrição do produto

O WeDart WDS1 é um sistema automático de pontuação e treino para o desporto dos dardos. Regista os pontos de impacto dos dardos e calcula automaticamente as pontuações correspondentes, dependendo do modo de jogo seleccionado. A saída de todos os dados só é possível se a aplicação WeDart estiver ligada ao dispositivo. O aplicativo WeDart está disponível para Android e iOS e é uma parte obrigatória do sistema.

INFORMAÇÃO: Não é possível operar a WeDart WDS1 sem a aplicação WeDart.

O sistema WeDart apoia os jogadores de dardos na sua formação através da pontuação automática, guiando vários jogos de formação e apresentando estatísticas de jogo. São possíveis jogos com um máximo de oito participantes.

Âmbito de entrega: 1 WeDart Autoscoring System
1 Vareta de calibragem
1 Unidade de fornecimento de energia
1 Conjunto de montagem
1 modelo de perfuração
1 Instruções de funcionamento

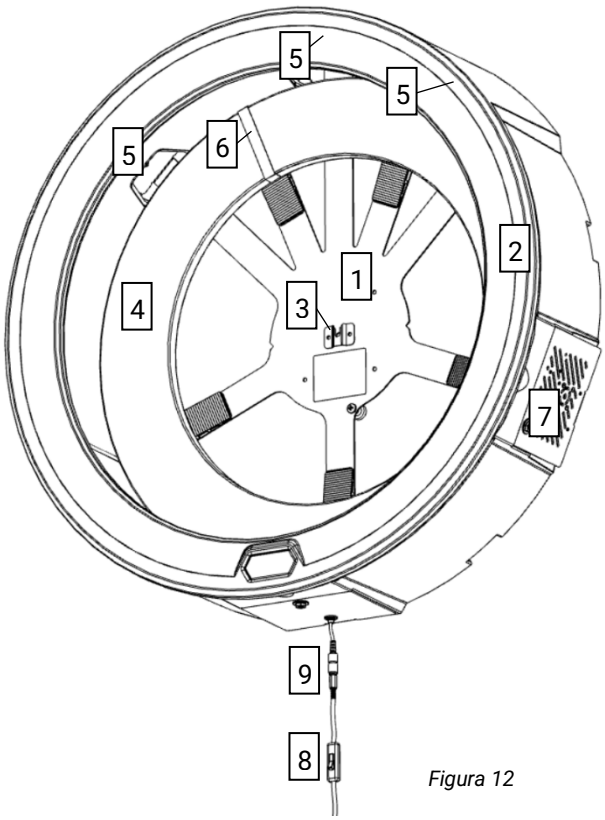

Figura 12

1	Placa base
2	Anel luminoso
3	Titular do conselho
4	Anel redondo
5	Câmaras
6	Cinto de nylon
7	Compartimento electrónico com ventilação passiva
8	Interruptor On/Off
9	Tomada de ligação para a unidade de fornecimento de energia

ADVERTÊNCIA: A unidade está equipada com iluminação LED. Nunca olhar directamente para o LED de uma curta distância ou durante um longo período de tempo. A radiação emitida pode danificar tanto a córnea como a retina.

3 Notas técnicas

Quando a unidade de alimentação é ligada ao sistema WeDart e a uma tomada, o sistema WeDart ainda não é fornecido automaticamente com energia. Para operar a máquina, ligar/desligar o interruptor de ligar/desligar.

INFORMAÇÃO: Não existem tensões potencialmente fatais no WeDart WDS1, uma vez que todas as unidades portadoras de corrente utilizam apenas 5V e 12V.

Parâmetro	Valor
Dimensões (comprimento x largura x profundidade)	763 mm x 763 mm x 204 mm
Peso sem unidade de fornecimento de energia	6,0 kg
Temperatura de funcionamento	10 - 25 °C Temperatura do ar
Humidade	30% - 80% (não-condensação)
Versão do software	1.0
Tensão da rede	100 - 240 VAC ~ 50/60 Hz
Tensão unitária	12 V
Máx. Consumo de energia	48 Watt

PERIGO: Choque eléctrico devido a danos no cabo - Se o cabo eléctrico for cortado ou danificado, o fusível nem sempre explode imediatamente e pode causar lesões físicas graves ou mesmo a morte.

- Não tocar no cabo até que a ficha tenha sido retirada da tomada.
- Substituir completamente o cabo danificado. É proibido remendar o cabo defeituoso.
- Só permitir que as reparações sejam efectuadas por pessoal especializado.
- Colocar sempre cabos de forma limpa, sem riscos de tropeçar, e escolher sempre cabos de extensão que sejam suficientemente longos.
- O cabo deve ser sempre colocado à prova de salpicos.
- Não tocar na ficha e tomada com as mãos molhadas.
- Ligar a unidade apenas a corrente alternada.
- A tensão indicada na placa de características da fonte de alimentação deve corresponder à tensão da fonte de alimentação.

3.1 Conformidade do produto

O produto foi testado quanto à sua conformidade com as seguintes directivas e regulamentos:

Regulamento (CE) n.º 1907/2006
Directiva 2014/53/UE
Directiva 2011/65/UE
Directiva 2014/30/UE
Directiva 2014/35/UE

4 Instruções de montagem

Por favor leia atentamente as instruções antes de iniciar a montagem. Antes de iniciar a montagem, ter uma fita métrica ou uma bitola, uma chave de fendas Phillips, um lápis e uma broca de 8 mm pronta, dependendo do material da parede.

ADVERTÊNCIA: Montar o sistema apenas em paredes sólidas como betão, pedra-pomes ou tijolo. Montar sempre o sistema com pelo menos duas pessoas adultas.

Material de fixação fornecido:

	1 modelo de perfuração
C	4 Parafusos (comprimento: 55 mm)
B	4 Cavilha (comprimento: 50 mm, diâmetro: 8 mm)
A	4 Mangas espaçadoras (comprimento: 16 mm)
E	5 Pés de fixação
D	5 Parafusos de suporte (comprimento 16 mm)
F	5 Porcas (M6)
	1 chave de boca aberta (10 mm)

1. Remover o conteúdo da embalagem e verificar se está completa.
2. Utilizar o modelo de perfuração para marcar os furos. Para tal, colocar a linha no meio do molde de perfuração a uma altura de 1,73 m (ao nível do olho de boi) e marcar os furos de perfuração mostrados no molde na parede com o lápis, perfurando através do papel.
3. Agora fazer os furos de 8 mm de diâmetro na parede nos pontos marcados e inserir as cavilhas (B) nos furos.
4. Agora pegue nas mangas espaçadoras (A) e empurre um parafuso longo (C) através de cada manga espaçadora (A). Agora rode-os com a chave de fendas Phillips cerca de 1 cm para as cavilhas (B) que acabou de fixar e empurre a manga espaçadora (A) em direcção à parede. Rodar o parafuso (C) mais para dentro da parede até haver uma distância de 4 mm entre a cabeça do parafuso e a manga espaçadora (A) quando a manga espaçadora (A) tocar na parede.
5. Agora coloque a unidade WDS1 à sua frente para que o logotipo da WeDart esteja virado para baixo, ou seja, não seja visível para si. Apertar os parafusos de suporte (D) inserindo-os por baixo através dos orifícios pré-perfurados na placa de base (marcados com D na figura 3) e apertar as porcas (F) sobre eles com a chave de boca aberta. O parafuso deve agora ser firmemente montado na placa de base. Agora rodar os pés de fixação (E) sobre os parafusos de apoio (D) até tocarem na porca (F), como mostra a figura 4.

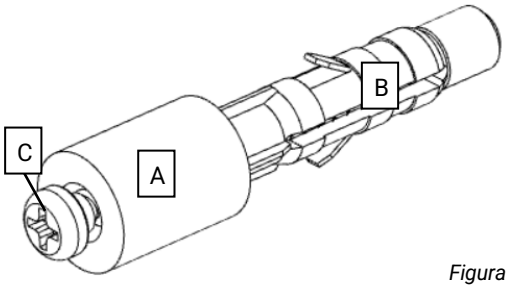

Figura 2

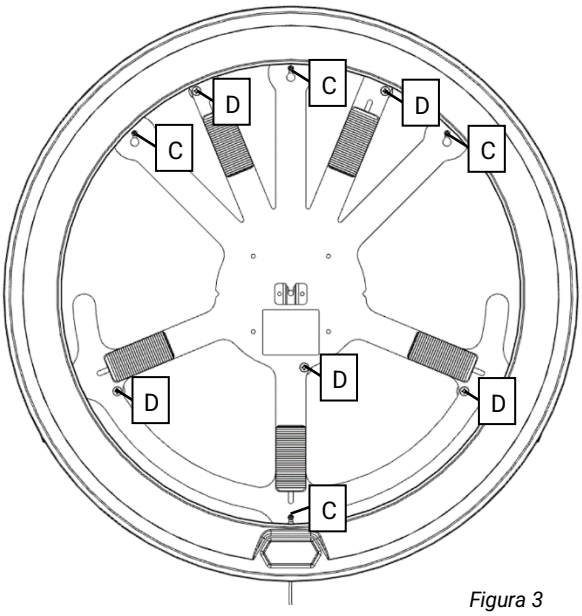

Figura 3

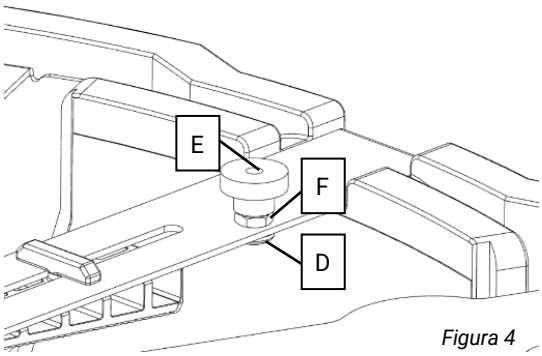

Figura 4

6. Levantar a unidade para a parede e pendurá-la nos parafusos da parede com os ganchos da chave na placa base, de modo a que as mangas espaçadoras (A) atrás da placa base toquem a parede, como mostra a figura 5. Apertar agora os parafusos com a chave de fendas Phillips.

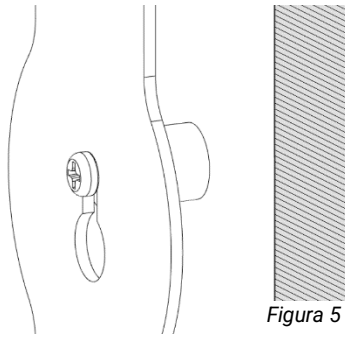

Figura 5

7. Depois virar os pés de fixação (E) na direcção da parede, de modo a pressioná-los levemente contra a parede e fixar o sistema. A placa de base não deve dobrar-se durante este processo! Verifique a instalação correcta aplicando uma leve pressão com a sua mão na frente do anel luminoso, à esquerda aproximadamente 30 cm ao lado do logotipo da WeDart. Não deve ser possível mover o anel luminoso em direcção à parede.

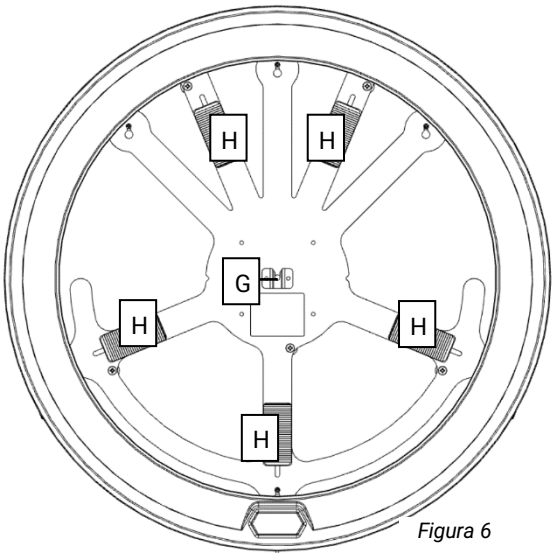

Figura 6

8. Insira o alvo à sua escolha no suporte da placa (G) no meio da placa de base. Alinhe-o com a ajuda dos calços (H) para que a superfície do alvo seja paralela à parede. Comece com as cunhas inferiores e depois continue com as cunhas superiores. O alvo deve agora ser firmemente fixado no suporte do tabuleiro (G).

9. Apertar cuidadosamente a correia de nylon (J) no anel circundante (K) até que esteja em contacto com o anel circundante (K) e a fivela esteja do lado do anel circundante (K) virada para a parede. Depois inserir o anel circundante (K) entre a placa de dardos e o anel luminoso de modo a que a correia de nylon fique entre a câmara esquerda (L) e a câmara do meio (M), como mostra a figura 7.

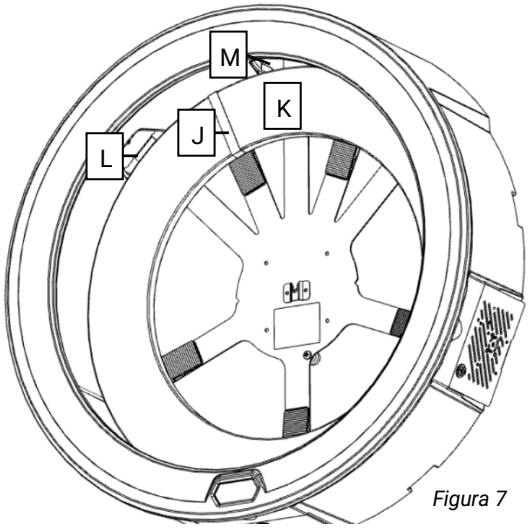

Figura 7

10. Finalmente, ligar a unidade de alimentação à tomada de ligação por baixo do anel luminoso.

5 Utilização

Antes de operar o seu WeDart WDS1 pela primeira vez, certifique-se absolutamente de que o sistema foi montado de acordo com as instruções de montagem (ver secção 4 Instruções de montagem) e de que não são visíveis danos no sistema. Certificar-se também de que não há acessórios adicionais no anel de luz ou no alvo (por exemplo, dardos) quando a unidade é ligada.

5.1 WeDart App e criação de contas

Instale a aplicação WeDart no seu smartphone ou tablet Android ou iOS. Pode encontrar as actuais ligações para descarregar em www.wedart.io/app-download. Certifique-se de que o seu dispositivo inteligente tem uma ligação estável à Internet e ligue o Bluetooth. Abrir a aplicação WeDart. O seu dispositivo inteligente irá agora pedir-lhe que conceda várias permissões para a

aplicação. É imperativo que todas as permissões sejam concedidas para permitir um funcionamento adequado. Verá então um ecrã de boas-vindas. Depois de ler isto, pode deslizar para a esquerda e seleccionar o botão “Add Profile”. Siga as instruções do aplicativo para salvar o seu perfil. Volte a deslizar para a esquerda e terá a opção de emparelhar o seu sistema WeDart WDS 1. Seleccionar o botão "Pair Device" e a aplicação procurará automaticamente os dispositivos disponíveis. Seleccione o seu dispositivo WeDart WDS 1 a partir da lista para o emparelhar.

5.2 Primeiro início

Primeiro ligar/desligar o interruptor abaixo do anel luminoso, o anel luminoso deve agora acender-se.

CUIDADO: Não desligue a unidade no interruptor antes de esta ter sido desligada utilizando a aplicação WeDart!

Agora leve o seu smartphone ou tablet com a aplicação WeDart instalada. Certifique-se de que o seu dispositivo inteligente tem uma ligação estável à Internet e ligue o Bluetooth. Se já tiver utilizado a aplicação WeDart e não tiver um dispositivo WeDart WDS1 ligado, seleccione o ícone WeDart WDS1 no cabeçalho do ecrã inicial para aceder ao Menu Dispositivo. A aplicação WeDart procurará automaticamente os dispositivos WeDart disponíveis. Seleccione o seu dispositivo a partir da lista para estabelecer uma ligação Bluetooth. Regressará então automaticamente ao Menu Dispositivo onde três botões estão agora visíveis: "Connect WiFi", "Update" e "Calibrate".

Para realizar a actualização inicial do sistema, a WeDart WDS1 requer uma ligação WiFi. Para estabelecer isto, seleccione "Connect WiFi" no Menu do Dispositivo. Seleccione a sua rede Wi-Fi na lista e introduza a sua palavra-passe para estabelecer uma ligação. Será então automaticamente devolvido ao Menu Dispositivo.

Agora seleccione "Update" para iniciar a actualização do sistema. A aplicação WeDart irá mostrar-lhe o progresso da actualização. Após a actualização ter sido completamente descarregada, o sistema reiniciará automaticamente e o aplicativo WeDart procurará automaticamente os dispositivos WeDart WDS1. Após uma breve espera, pode voltar a ligar-se ao sistema através de Bluetooth. Regressará então automaticamente ao Menu do Dispositivo.

Assim que a ligação Bluetooth for estabelecida, a calibração pode começar. Para iniciar a calibração, seleccionar "Calibrate" no Menu do Dispositivo e seguir as instruções na aplicação WeDart. Regressará então automaticamente ao Menu do Dispositivo. O sistema está agora instalado e pronto a funcionar.

5.3 Selecção do jogo

Para iniciar um jogo, primeiro seleccione os perfis e, se aplicável, os convidados que devem participar no jogo na página inicial da aplicação WeDart. Em seguida, desce para fazer as configurações do jogo. A configuração padrão é um jogo 501 double out consistindo em um máximo de 5 conjuntos (Best of 5). A pontuação inicial pode ser definida utilizando o botão deslizante. Também se pode escolher entre Single Out e Double Out. Se todas as configurações corresponderem aos seus requisitos, inicie o jogo premindo o botão "Start Game".

5.4 Jogabilidade

Depois de um jogo ter sido iniciado, o ecrã mostra sempre o perfil de quem é a vez. Três dardos podem agora ser lançados, os quais são automaticamente registados. Se um dardo não for gravado ou não for gravado correctamente, deixar os dardos na placa de dardos e corrigir a pontuação, tocando na respectiva pontuação na aplicação WeDart e introduzindo o valor correcto através do teclado. Quando todas as pontuações forem afixadas correctamente na aplicação WeDart, por favor remover os dardos do alvo de dardos. A aplicação mostra automaticamente o próximo nome de utilizador e o próximo lançamento pode começar. Quando o fim do jogo for alcançado, será automaticamente redireccionado para o resumo do jogo.

INFORMAÇÃO: Se os dardos forem removidos do alvo antes de todas as pontuações terem sido registadas, isto pode levar a falsas detecções. Da mesma forma, podem ocorrer falsas detecções se os dardos forem atirados antes da aplicação mostrar o nome do utilizador associado.

5.5 Resumo do jogo

Após cada jogo concluído, a aplicação WeDart exibirá o jogo num resumo tabular. O ecrã pode ser diferente se o tamanho do ecrã for pequeno.

5.6 Percepção estatística

Um resumo do comportamento do jogo pode ser consultado através da função "History" no rodapé da página inicial. Aí, resume-se o comportamento lúdico do perfil registado.

5.7 Desligar

CUIDADO: Não desligue o WeDart WDS1 no interruptor on/off antes de ter sido desligado usando a aplicação WeDart!

Para desligar o sistema, abra o Menu Dispositivo premindo o ícone WDS1 na página inicial da aplicação WeDart. Na metade inferior da página encontrará o botão "Switch Off" (Desligar). Toque no botão e aguarde até que a ligação Bluetooth tenha sido desligada. Após mais 10 segundos, o anel luminoso no interruptor de ligar/desligar pode ser desligado.

5.8 Actualizações do sistema

INFO: Não se esqueça de instalar todas as actualizações do sistema assim que estiverem disponíveis. Esta é a única forma de assegurar um funcionamento óptimo e uma longa vida útil do sistema.

Se tiver sido emitida uma nova actualização, pode reconhecer isto pelo facto de o botão "Update" no menu do dispositivo ser colorido. Em seguida, ligar o sistema a uma rede Wi-Fi. Para o fazer, seleccionar "Connect WiFi" no menu do dispositivo. Seleccione a sua rede Wi-Fi na lista e introduza a sua palavra-passe para estabelecer uma ligação. Será então automaticamente devolvido ao menu Dispositivo.

Agora seleccione "Update" para iniciar a actualização do sistema. A aplicação WeDart irá mostrar-lhe o progresso da actualização. Após a actualização ter sido completamente descarregada, o sistema reiniciará automaticamente e a aplicação WeDart procurará automaticamente os dispositivos WeDart. Pode voltar a ligar-se ao sistema através de Bluetooth após uma curta espera. Será então automaticamente devolvido ao Menu Dispositivo.

5.9 Comportamento em caso de mau funcionamento

Se a máquina funcionar mal, por exemplo, se não forem detectados quaisquer dardos, tente desligar a máquina através da aplicação WeDart, conforme descrito em 5.7, e remover a unidade de alimentação. Após 15 segundos, voltar a ligar a fonte de alimentação e reiniciar o sistema. Se a avaria ainda ocorrer novamente, consultar a nossa página de resolução de problemas em www.wedart.io/quick-fixes. Os problemas e soluções mais comuns que podem ajudar são aí descritos.

Se não encontrar o seu problema na página de resolução de problemas, contacte o fabricante por e-mail para contact@wedart.io com o assunto "Support".

Se tiver alguma questão sobre a aplicação WeDart, por favor contacte o fabricante por e-mail para contact@wedart.io com o assunto "App Support".

5.10 Limpeza e manutenção

O sistema WeDart não precisa de ser limpo ou reparado para assegurar um funcionamento adequado.

ATENÇÃO: A WDS1 não deve ser limpa com materiais húmidos ou com carga electrostática, por exemplo, panos de microfibras! Isto poderia causar danos na unidade.

6 Regras do jogo

INFORMAÇÃO: Nem todas as variantes de jogo listadas abaixo são actualmente possíveis com a aplicação WeDart. As instruções seguintes são apenas para fins informativos.

6.1 121, 170, 180, X01

O jogo começa com 121, 170, 180, 301, 501, 701 ou 901 pontos. Três dardos por rodada são atirados alternadamente. Os pontos obtidos são subtraídos da pontuação inicial. O jogo é ganho pelo primeiro jogador a marcar exactamente 0 pontos. Se a pontuação cair abaixo da marca de 0 pontos a ronda inteira não conta e a pontuação permanece na sua pontuação no início da ronda.

Variantes:

- Solteiros: Só no jogo, o número de dardos atirados é notado. O objectivo é precisar do menor número possível de dardos para marcar 0 pontos.
- Double In: O jogo só pode ser iniciado com uma pancada num campo duplo.
- Double Out: O jogo só pode ser terminado com uma pancada num campo duplo.
- Equipa: Vários jogadores formam uma equipa. A primeira equipa a atingir exactamente zero pontos ganha.

6.2 High Score

O jogo começa com 0 pontos e os pontos marcados são adicionados à pontuação inicial. Três dardos por rodada são atirados alternadamente. O vencedor é o jogador com a pontuação mais alta após 7 rondas.

6.3 Around the Clock

Três dardos são atirados alternadamente por ronda. O objectivo é atingir os quadrados de 1 - 20 em ordem ascendente, após o que o jogo pode ser terminado atingindo o Bullseye. Na melhor das hipóteses, portanto, o jogo pode ser concluído em 7 rounds. O vencedor é o primeiro a atingir todos os quadrados na ordem correcta.

Variantes:

- Quick: Se um duplo for atingido, o seguinte número pode ser ignorado. O próximo mas um número pode ser reproduzido imediatamente. Se um triplo for atingido, os dois números seguintes podem ser ignorados.
- Double: Apenas os campos duplos são atirados.
- Triple: Apenas os campos triplos são atirados.

6.4 Cricket

Os segmentos 15, 16, 17, 18, 19, 20 e o Bullseye são jogados. Se um dos números for atingido três vezes, o número é considerado "fechado". Se atingir novamente um número "fechado", recebe o número correspondente de pontos. Se todos os jogadores tiverem fechado um número, não podem ser marcados mais pontos com o número. Ganha o jogador que marcar o maior número de pontos. O jogo termina quando todos os segmentos tiverem sido "fechados".

Opção:

- Cut Throat: Acertando num número "fechado" traz os pontos para os restantes jogadores que têm este número aberto. O vencedor é aquele que tiver menos pontos no final.

7 Eliminação

O aparelho não liberta quaisquer substâncias nocivas. O desmantelamento não requer, portanto, qualquer cuidado especial, uma vez que nenhum componente é feito de materiais perigosos. No entanto, isto não deve ser eliminado no lixo doméstico.

O equipamento eléctrico e electrónico contém materiais recicláveis valiosos e frequentemente componentes tais como pilhas, acumuladores ou óleo que podem constituir um risco para a saúde humana e o ambiente se manuseados ou eliminados incorrectamente. No entanto, estes componentes são necessários para o bom funcionamento do aparelho. Os aparelhos marcados com este símbolo não devem ser eliminados com os resíduos domésticos.

Os materiais de embalagem são recicláveis. Os seguintes materiais foram utilizados na construção: Aço, polipropileno expandido, espuma de poliuretano. Estes materiais estão contidos nos seguintes componentes, em particular:

Anel luminoso: Polipropileno expandido

Chapa de base: Aço

Anel redondo: Espuma de poliuretano

Para eliminação, recomenda-se a triagem de acordo com o tipo de material dos componentes individuais e a sua entrega em pontos de recolha ou reciclagem criados para o efeito.

Instrucțiuni de asamblare și operare

Vă rugăm să citiți cu atenție instrucțiunile de utilizare înainte de utilizare și să le păstrați într-un loc sigur. Vă rugăm să rețineți că această versiune tipărită poate să nu fie actuală. Un manual digital actual este disponibil pentru descărcare de pe www.wedart.io.

WeDart WDS1 ”WeDart 1”

Stare 01.08.2023

AVERTISMENT: VĂ RUGĂM SĂ CITIȚI CU ATENȚIE ÎNAINTE DE INSTALARE ȘI SĂ SALVAȚI APOI

Păstrați materialul de ambalare departe de copii! Păstrați piesele mici la îndemâna copiilor. Acestea pot fi înghițite sau inhalate! În cazul utilizării necorespunzătoare de orice fel, toate revendicările de garanție expiră!

Felicitări pentru achiziționarea sistemului WeDart!

Suntem foarte bucuroși că faceți parte din comunitatea WeDart și că vă antrenați cu WeDart. Vă mulțumim pentru încrederea și sprijinul acordat viziunii noastre de a avea o comunitate Steeldart la nivel mondial pentru toți.

Înainte de a instala și utiliza aparatul, vă rugăm să citiți cu atenție aceste instrucțiuni de utilizare și să le păstrați. Aceasta este singura modalitate de a utiliza unitatea în condiții de siguranță și fiabilitate. În special, familiarizați-vă cu instrucțiunile de siguranță.

Toate informațiile tehnice din acest manual au fost compilate de către producător cu cea mai mare atenție și au fost produse folosind măsuri de control eficiente. Producătorul își rezervă dreptul de a aduce modificări la acest manual. Producătorul ar fi recunoscător în orice moment dacă ar fi informat cu privire la orice erori sau ambiguități care pot apărea.

Versiunea actuală a acestor instrucțiuni de utilizare poate fi descărcată de la www.wedart.io.

Instrucțiunile descrise aici trebuie urmate neapărat.

Acest document a fost elaborat în conformitate cu standardul IEEE-ISO 82079 și este valabil pentru

WeDart WDS1

până la publicarea unei versiuni mai noi. Numărul de versiune al documentului este indicat prin numărul de identificare de sub acest paragraf.

Unitatea este identificată prin insigna de identificare de pe placa de bază.

Ediția manualului tehnic: WDS1/1.2

WeDart GmbH

Buschkoppel 8

22309 Hamburg

Germany

Site web: www.wedart.io

E-mail: contact@wedart.io

Telefon: +49 176 345 99 222

Cuprins

Cuprins 3
1 Explicarea simbolurilor și a instrucțiunilor de siguranță 4
2 Descrierea produsului 6
3 Note tehnice 7
3.1 Conformitatea produselor 7
4 Instrucțiuni de asamblare 8
5 Utilizați 9
5.1 WeDart App și crearea contului 9
5.2 Primul start 10
5.3 Selecția jocului 10
5.4 Gameplay 10
5.5 Rezumat al meciului 10
5.6 Statistici de perspectivă 11
5.7 Oprire 11
5.8 Actualizări de sistem 11
5.9 Comportamentul în caz de defecțiuni 11
5.10 Curățare și întreținere 11
6 Reguli de joc 12
6.1 121, 170, 180, X01 12
6.2 High Score 12
6.3 Around the Clock 12
6.4 Cricket 12
7 Eliminare 13

1 Explicarea simbolurilor și a instrucțiunilor de siguranță

	PERICOL: Pericol de electrocutare cu posibile răni grave sau deces ca o consecință.
	AVERTISMENT: Avertisment privind posibilele vătămări corporale sau pagube materiale.
	ATENȚIE: Indicarea erorilor posibile
	INFO: Oferă informații și explicații suplimentare

Vă rugăm să respectați următoarele instrucțiuni pentru a asigura o durată de viață și o funcționalitate optimă a sistemului WeDart:

- Nu încercați să deschideți unitatea prin forță. Aceasta nu conține piese care ar putea fi reparate de către un profan. Contactați un profesionist specializat dacă este necesară o reparație.
- Sloturile și alte deschideri de pe partea superioară, laterală și inferioară a carcasei susțin sistemul de ventilație. Pentru a se asigura că unitatea funcționează corect și nu se supraîncălzește, aceste deschideri nu trebuie să fie blocate, acoperite sau obstrucționate.
- Nu introduceți obiecte ascuțite prin fantele din interiorul aparatului, deoarece acestea ar putea atinge piesele sub tensiune. Acest lucru ar putea provoca un scurtcircuit și un incendiu.
- Aparatul nu trebuie amplasat în apropierea radiatoarelor.
- Nu se poate turna niciun fel de lichid pe aparat. Dacă acest lucru se întâmplă oricum, aparatul trebuie să fie verificat de un specialist.
- Nu expuneți niciodată aparatul la ploaie sau la umiditate ridicată.
- Dacă transmiteți sistemul unei alte persoane, asigurați-vă că aceasta cunoaște conținutul instrucțiunilor de asamblare și de utilizare.
- Înainte de fiecare utilizare, verificați dacă toate piesele funcționează corect și nu utilizați acest aparat dacă apar defecțiuni.

PERICOL: Scoateți întotdeauna aparatul din priză înainte de curățare.

AVERTISMENT: Dispozitivele de siguranță există pentru protecția dumneavoastră. Nu modificați sau ocoliți niciodată dispozitivele de siguranță. Folosiți numai accesorii originale și piese de schimb originale, acestea asigură funcționarea sigură și fără probleme a aparatului. Pentru informații privind accesoriile și piesele de schimb, contactați distribuitorul dumneavoastră sau WeDart.

ATENȚIE: La despachetare, verificați dacă pachetul de livrare (conținutul) al unității este complet. În cazul în care lipsesc accesorii sau sunt deteriorate în timpul transportului, vă rugăm să anunțați distribuitorul specializat.

WeDart nu își asumă nicio responsabilitate pentru daunele care ar trebui să apară din nerespectarea acestor instrucțiuni. Ne rezervăm dreptul la inovații tehnice sau abateri de culoare și design. Vă rugăm să păstrați ambalajul original pentru posibile returnări viitoare.

PERICOL: Există riscul de vătămare corporală sau de deces din cauza șocurilor electrice în următoarele situații.

- **În caz de pericol, deconectați aparatul de la sursa de alimentare!**
  Aparatul nu este deconectat de la sursa de alimentare decât după ce a fost scos din priză! Nu conectați sau deconectați niciodată fișa de alimentare cu mâinile ude sau umede!
- **Pericol de electrocutare!**
  În caz de zgomot, fum sau miros anormal, pericol de incendiu sau electrocutare! Deconectați imediat aparatul de la sursa de alimentare și contactați un specialist.
- **Nu deschideți niciodată unitatea cu forța! Pericol de electrocutare sau de incendiu!**
  În interiorul unității există piese sub tensiune care sunt liber accesibile.
- **Aparatul nu trebuie curățat cu un jet de apă!**
- **Nu lăsați niciun obiect străin în aparat! Pericol de scurtcircuit, șoc electric sau incendiu!** În special, nu introduceți niciun obiect în interiorul unității prin fantele de ventilație, deoarece pot fi atinse piese sub tensiune.
- **Nu vărsați niciun lichid în aparat! Pericol de electrocutare sau de incendiu!**
  Dacă au fost vărsate lichide în aparat, deconectați aparatul de la sursa de alimentare și solicitați verificarea acestuia de către un specialist.

AVERTISMENT: În situațiile descrise mai jos, există un risc de vătămare corporală sau de deces.

- **Păstrați o distanță de siguranță!** Asigurați-vă că dispozitivul nu este plasat direct în dreptul unui pasaj (ușă), astfel încât nimeni să nu fie rănit de o săgeată aruncată pe lângă sau ricoșând. În timpul jocului, nimeni nu are voie să se afle în zona de aruncare a dispozitivului, pentru ca nimeni să nu fie rănit de săgeți.
- **Pericol de răsturnare!** Din motive de siguranță, este esențial să asigurați aparatul prin fixarea acestuia de perete în conformitate cu instrucțiunile de instalare.
- **Protejați cablul! Pericol de scurtcircuit sau de incendiu!** Risc de împiedicare din cauza cablurilor care pot să curgă de-a lungul podelei! Protejați cablul de rețea și conexiunile de conectare împotriva solicitărilor mecanice, cum ar fi strivirea sau tragerea.
- **Pericol termic! Risc de arsuri!**
  Componentele individuale ating temperaturi de funcționare ridicate.

AVERTISMENT: Există riscul producerii de daune materiale în următoarele situații.

- **Nu utilizați solvenți organici (de exemplu, diluant) sau detergenți abrazivi pentru a curăța aparatul!**
- **Asigurați ventilația! Pericol de supraîncălzire!**
  Fantele și alte deschideri din exteriorul carcasei sunt destinate ventilației. Pentru a se asigura că unitatea funcționează corect și nu se supraîncălzește, deschiderile nu trebuie să fie blocate sau acoperite. Pentru a asigura o ventilație suficientă, păstrați o distanță de 10 cm față de pereți sau altele similare.
- **Respectați condițiile ambientale!** Temperatura ambiantă permisă pentru utilizarea sistemului este cuprinsă între 10° C și 25° C.
  Umiditatea ambiantă nu trebuie să depășească 30 % până la 80 % (fără condensare)! Risc de deteriorare, scurtcircuit sau incendiu! Aparatul nu este adecvat pentru utilizare în exterior! Nu expuneți în niciun caz unitatea la umiditate sau la temperaturi de peste 50° C. Nu utilizați unitatea în apropierea unor surse de căldură intensă. Nu expuneți unitatea la fluctuații rapide de temperatură sau la praf excesiv!
- **Transformările sau modificările neautorizate ale aparatului sunt interzise din motive de siguranță și anulează garanția!**
  Atunci când înlocuiți piesele defecte, utilizați numai piese originale sau piese aprobate de producător. Piesele originale sau accesoriile care nu sunt furnizate de producător nu pot fi nici testate, nici aprobate. Se exclude orice răspundere din partea producătorului pentru daunele cauzate de utilizarea de piese și accesorii care nu sunt originale.

2 Descrierea produsului

WeDart WDS1 este un sistem automat de punctare și antrenament pentru sportul de darts. Acesta înregistrează punctele de impact ale săgeților și calculează automat scorurile corespunzătoare, în funcție de modul de joc selectat. Generarea tuturor datelor este posibilă numai dacă aplicația WeDart este conectată la dispozitiv. Aplicația WeDart este disponibilă pentru Android și iOS și este o parte obligatorie a sistemului.

INFO: Nu este posibilă operarea WeDart WDS1 fără aplicația WeDart.

Sistemul WeDart sprijină jucătorii de darts în antrenamentul lor, marcând automat scorurile, ghidând diferite jocuri de antrenament și afișând statisticile de joc. Sunt posibile jocuri cu până la opt participanți.

Componența livrării: 1 WeDart Autoscoring System
1 Tijă de calibrare
1 Unitate de alimentare
1 Set de montare
1 șablon de găurire
1 Instrucțiuni de utilizare

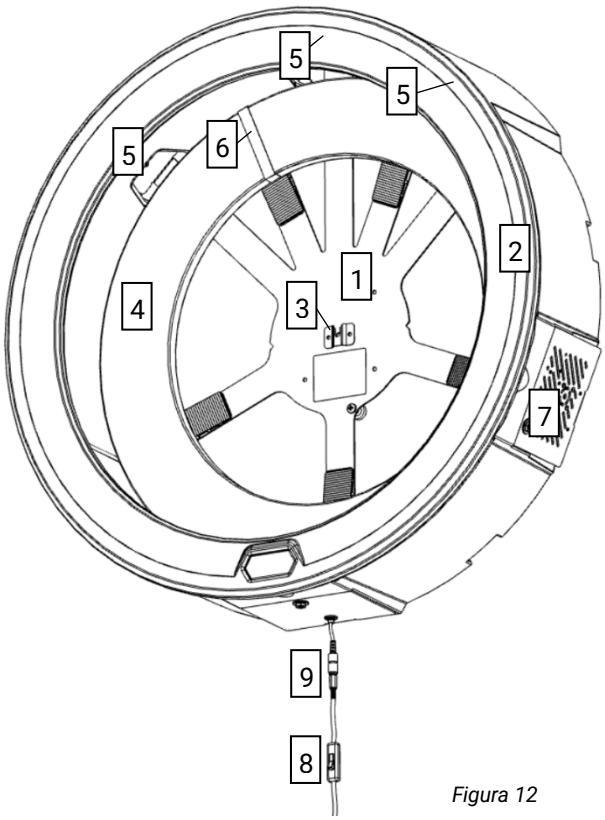

Figura 12

1	Placă de bază
2	Inel luminos
3	Titularul consiliului de administrație
4	Inel înconjurător
5	Camere de luat vederi
6	Cureaua de nailon
7	Compartimentul pentru electronice cu ventilație pasivă
8	Comutator pornit/oprit
9	Priză de conectare pentru unitatea de alimentare

AVERTISMENT: Unitatea este echipată cu iluminare cu LED-uri. Nu priviți niciodată direct la LED de la o distanță scurtă sau pentru o perioadă lungă de timp. Radiația emisă poate afecta atât corneea, cât și retina.

3 Note tehnice

Atunci când unitatea de alimentare este conectată la sistemul WeDart și la o priză de curent, sistemul WeDart nu este încă alimentat automat cu energie electrică. Pentru a opera aparatul, vă rugăm să porniți întrerupătorul de pornire/oprire.

INFO: Nu există tensiuni care să pună în pericol viața în WeDart WDS1, deoarece toate unitățile care transportă curent utilizează doar 5V și 12V.

Parametru	Valoare
Dimensiuni (lungime x lățime x adâncime)	763 mm x 763 mm x 204 mm
Greutate fără unitatea de alimentare	6,0 kg
Temperatura de funcționare	10 - 25 °C Temperatura aerului
Umiditate	30% - 80% (fără condensare)
Versiunea de software	1.0
Tensiune de rețea	100 - 240 VAC ~ 50/60 Hz
Tensiunea unității	12 V
Max. Consumul de energie	48 Watt

PERICOL: Șoc electric din cauza deteriorării cablului - Dacă cablul de alimentare este tăiat sau deteriorat, siguranța nu explodează întotdeauna imediat și poate provoca vătămări corporale grave sau chiar moartea.

- Nu atingeți cablul decât după ce fișa a fost scoasă din priză.
- Înlocuiți complet cablul deteriorat. Este interzisă repararea cablului defect.
- Permiteți ca reparațiile să fie efectuate numai de personal specializat.
- Întotdeauna așezați cablurile în mod ordonat, fără a risca să vă împiedicați și alegeți întotdeauna cabluri prelungitoare suficient de lungi.
- Cablul trebuie să fie întotdeauna plasat la adăpost de stropi.
- Nu atingeți ștecherul și priza de rețea cu mâinile umede.
- Conectați aparatul numai la curent alternativ.
- Tensiunea indicată pe plăcuța de identificare a unității de alimentare trebuie să corespundă cu tensiunea sursei de alimentare.

3.1 Conformitatea produselor

Produsul a fost testat pentru conformitate cu următoarele directive și regulamente:

Regulamentul (CE) nr. 1907/2006
Directiva 2014/53/UE
Directiva 2011/65/UE
Directiva 2014/30/UE
Directiva 2014/35/UE

4 Instrucțiuni de asamblare

Vă rugăm să citiți cu atenție instrucțiunile înainte de a începe asamblarea. Înainte de a începe asamblarea, aveți la îndemână o bandă de măsură sau un metru, o șurubelniță Phillips, un creion și un burghiu de 8 mm, în funcție de materialul peretelui.

AVERTISMENT: Montați sistemul numai pe pereți solizi, cum ar fi pereții din beton, piatră ponce sau cărămidă. Montați întotdeauna sistemul cu cel puțin două persoane adulte.

Material de fixare furnizat:

	1 șablon de găurire
C	4 Șuruburi (lungime: 55 mm)
B	4 Diblu (lungime: 50 mm, diametru: 8 mm)
A	4 Manșoane de distanțare (lungime: 16 mm)
E	5 Picioare de fixare
D	5 Șuruburi de susținere (lungime 16 mm)
F	5 Piulițe (M6)
	1 cheie cu capătul deschis (10 mm)

1. Scoateți conținutul pachetului și verificați dacă este complet.
2. Folosiți șablonul de găurire pentru a marca găurile de găurire. Pentru a face acest lucru, plasați linia din mijlocul șablonului de găurire la o înălțime de 1,73 m (la nivelul ochiului de bou) și marcați cu creionul găurile de găurire indicate pe șablon pe perete, străpungând hârtia.
3. Acum faceți găuri cu diametrul de 8 mm în perete în punctele marcate și introduceți diblurile (B) în găuri.
4. Luați acum manșoanele de distanțare (A) și împingeți un șurub lung (C) prin fiecare manșon de distanțare (A). Acum rotiți-le cu șurubelnița Phillips cu aproximativ 1 cm în diblurile (B) pe care tocmai le-ați atașat și împingeți manșonul distanțier (A) spre perete. Rotiți șurubul (C) mai departe în perete până când există o distanță de 4 mm între capul șurubului și manșonul distanțier (A) atunci când manșonul distanțier (A) atinge peretele.
5. Așezați acum unitatea WDS1 în fața dumneavoastră, astfel încât logo-ul WeDart să fie orientat în jos, adică să nu fie vizibil pentru dumneavoastră. Fixați șuruburile de susținere (D) introducându-le de jos prin orificiile pre-găurite din placa de bază (marcate cu D în figura 3) și strângeți piulițele (F) de pe acestea cu ajutorul cheii cu capătul deschis. Șurubul ar trebui să fie acum montat ferm pe placa de bază. Acum rotiți picioarele de fixare (E) pe șuruburile de susținere (D) până când acestea ating piulița (F), așa cum arată figura 4.

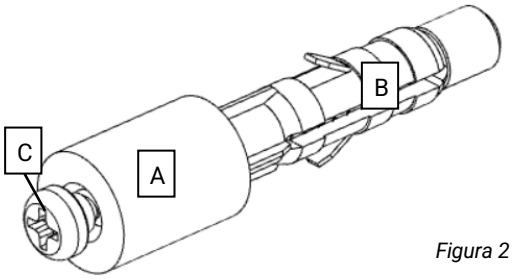

Figura 2

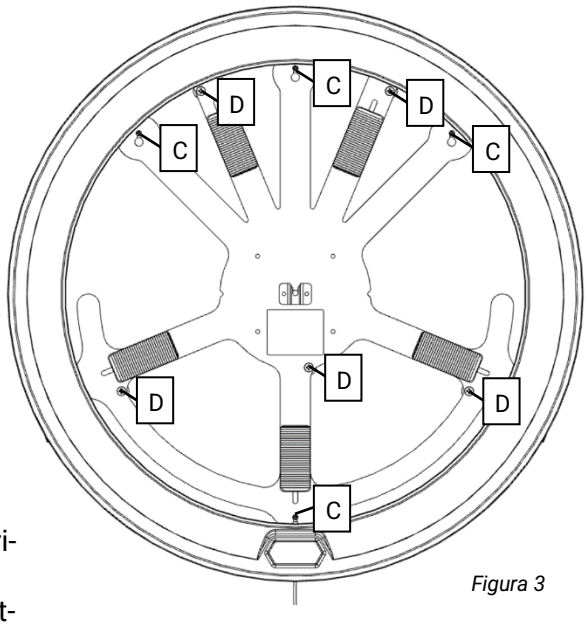

Figura 3

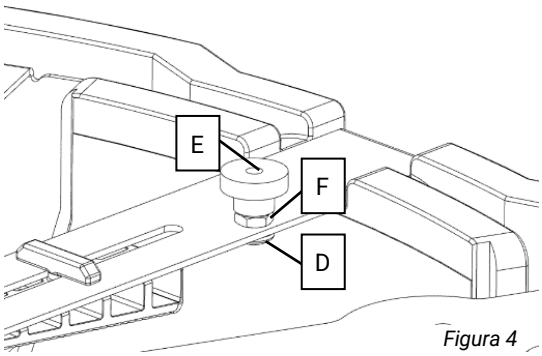

Figura 4

6. Ridicați aparatul la perete și agățați-l de șuruburile din perete cu ajutorul cârligelor cu gaură de cheie din placa de bază, astfel încât manșoanele de distanțare (A) din spatele plăcii de bază să atingă peretele, așa cum se arată în figura 5. Strângeți acum șuruburile cu șurubelnița Phillips.

Figura 5

7. Apoi, întoarceți picioarele de fixare (E) spre perete, astfel încât să apese ușor pe perete și fixați sistemul. Placa de bază nu trebuie să se îndoaie în timpul acestui proces! Verificați instalarea corectă aplicând o presiune ușoară cu mâna pe partea din față a inelului luminos, la stânga la aprox. 30 cm lângă logo-ul WeDart. Nu ar trebui să fie posibilă deplasarea inelului luminos spre perete.

8. Introduceți placa de darts aleasă de dvs. în suportul pentru placă (G) din mijlocul plăcii de bază. Aliniați-o cu ajutorul penei (H) astfel încât suprafața plăcii de darts să fie paralelă cu peretele. Începeți cu pene inferioare și apoi continuați cu pene superioare. Placa de săgeți ar trebui acum să fie fixată ferm în suportul pentru placă (G).

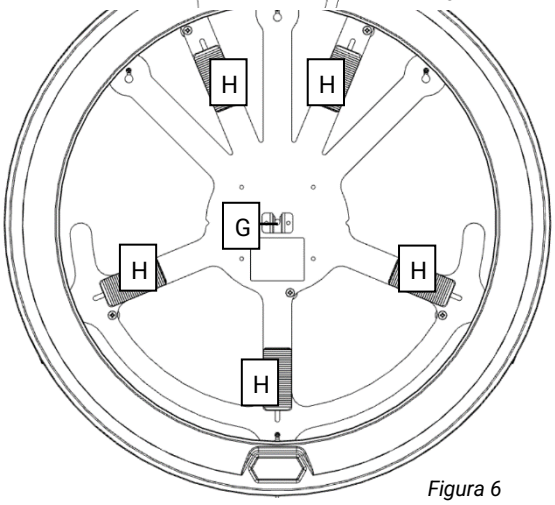

Figura 6

9. Strângeți cu grijă cureaua de nailon (J) de pe inelul de anturaj (K) până când aceasta este în contact cu inelul de anturaj (K) și catarama se află pe partea inelului de anturaj (K) orientată spre perete. Apoi, introduceți inelul de jur împrejur (K) între placa de săgeți și inelul luminos, astfel încât cureaua de nailon să se afle între camera din stânga (L) și camera din mijloc (M), așa cum se arată în figura 7.

10. În cele din urmă, conectați unitatea de alimentare la priza de conectare de sub inelul luminos.

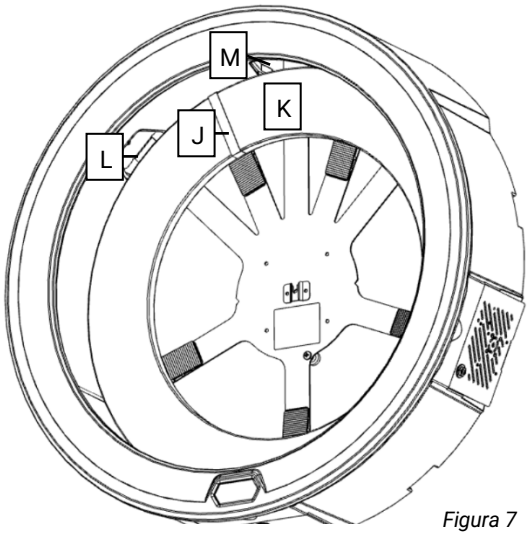

Figura 7

5 Utilizați

Înainte de a pune în funcțiune WeDart WDS1 pentru prima dată, asigurați-vă că sistemul a fost montat în conformitate cu instrucțiunile de asamblare (a se vedea secțiunea 4 Instrucțiuni de asamblare) și că nu sunt vizibile deteriorări ale sistemului. De asemenea, asigurați-vă că nu există accesorii suplimentare în inelul luminos sau pe placa de darts (de exemplu, săgeți) atunci când unitatea este pornită.

5.1 WeDart App și crearea contului

Instalați aplicația WeDart pe smartphone-ul sau tableta dumneavoastră Android sau iOS. Puteți găsi linkurile actuale de descărcare la www.wedart.io/app-download. Asigurați-vă că dispozitivul dvs. inteligent are o conexiune stabilă la internet și activați Bluetooth. Deschideți aplicația WeDart. Dispozitivul dvs. inteligent vă va cere acum să acordați diverse permisiuni aplicației. Este imperativ ca toate permisiunile să fie acordate pentru a permite funcționarea corectă. Veți vedea apoi un ecran de întâmpinare. După ce îl citiți, puteți glisa spre stânga și selecta butonul “Add Profile” (Adăugare profil). Urmați instrucțiunile aplicației pentru a vă salva profilul. Glisați

din nou spre stânga și veți avea opțiunea de a vă împerechea sistemul WeDart WDS 1. Selectați butonul "Pair Device" (Împerechere dispozitiv), iar aplicația va căuta automat dispozitivele disponibile. Selectați dispozitivul WeDart WDS 1 din listă pentru a-l împerechea.

5.2 Primul start

Activați mai întâi comutatorul de pornire/oprire de sub inelul luminos, iar inelul luminos ar trebui să se aprindă.

ATENȚIE: Nu opriți aparatul de la întrerupător înainte de a fi oprit cu ajutorul aplicației WeDart!

Luați acum smartphone-ul sau tableta pe care aveți instalată aplicația WeDart. Asigurați-vă că dispozitivul inteligent are o conexiune stabilă la internet și activați Bluetooth. Dacă ați utilizat deja aplicația WeDart și nu aveți un dispozitiv WeDart WDS1 conectat, selectați pictograma WeDart WDS1 din antetul ecranului de pornire pentru a accesa meniul dispozitivului. Aplicația WeDart va căuta automat dispozitivele WeDart disponibile. Selectați dispozitivul dvs. din listă pentru a stabili o conexiune Bluetooth. Apoi veți reveni automat la Device Menu (Meniu dispozitiv), unde sunt acum vizibile trei butoane: "Connect WiFi" (Conectare WiFi), "Update" (Actualizare) și "Calibrate" (Calibrare).

Pentru a efectua actualizarea inițială a sistemului, WeDart WDS1 are nevoie de o conexiune WiFi. Pentru a o stabili, selectați "Connect WiFi" (Conectare WiFi) în meniul dispozitivului. Selectați rețeaua Wi-Fi din listă și introduceți parola pentru a stabili o conexiune. Veți fi apoi returnat automat la Device Menu (Meniul dispozitivului).

Acum selectați "Update" (Actualizare) pentru a începe actualizarea sistemului. Aplicația WeDart vă va arăta progresul actualizării. După ce actualizarea a fost descărcată complet, sistemul va reporni automat, iar aplicația WeDart va căuta automat dispozitivele WeDart WDS1. După o scurtă așteptare, vă puteți reconecta la sistem prin Bluetooth. Apoi veți reveni automat la Meniul dispozitivelor.

Imediat ce este stabilită conexiunea Bluetooth, poate începe calibrarea. Pentru a începe calibrarea, selectați "Calibrate" (Calibrare) în Device Menu (Meniu dispozitiv) și urmați instrucțiunile din aplicația WeDart. Apoi veți reveni automat la Meniul dispozitivului. Sistemul este acum configurat și gata de joc.

5.3 Selecția jocului

Pentru a începe un joc, selectați mai întâi profilurile și, dacă este cazul, invitații care vor participa la joc pe pagina de start a aplicației WeDart. Apoi, derulați în jos pentru a face setările jocului. Setarea implicită este un joc 501 Double Out (Dublu afară) format din 5 seturi (Best of 5). Scorul de pornire poate fi setat cu ajutorul cursorului. De asemenea, puteți alege între Single Out și Double Out. Dacă toate setările corespund cerințelor dumneavoastră, începeți jocul apăsând butonul "Start Game".

5.4 Gameplay

După începerea unui joc, pe ecran apare întotdeauna profilul al cărui rând este. Acum se pot arunca trei săgeți, care sunt înregistrate automat. În cazul în care o săgeată nu este înregistrată sau nu este înregistrată corect, vă rugăm să lăsați săgețile în țintă și să corectați scorul atingând scorul respectiv în aplicația WeDart și introducând valoarea corectă prin intermediul tastaturii. Atunci când toate scorurile sunt afișate corect în aplicația WeDart, vă rugăm să scoateți săgețile din placa de darts. Aplicația afișează automat următorul nume de utilizator și următoarea aruncare poate începe. Când se ajunge la finalul jocului, veți fi redirecționat automat către rezumatul jocului.

INFO: Dacă săgețile sunt îndepărtate de pe țintă înainte ca toate scorurile să fi fost înregistrate, acest lucru poate duce la detecții false. În mod similar, pot apărea detecții false dacă săgețile sunt aruncate înainte ca aplicația să afișeze numele de utilizator asociat.

5.5 Rezumat al meciului

După fiecare joc finalizat, aplicația WeDart va afișa jocul într-un rezumat tabelar. Afișarea poate fi diferită dacă dimensiunea ecranului este mică.

5.6 Statistici de perspectivă

Un rezumat al comportamentului de joc poate fi accesat prin intermediul funcției "History" din subsolul paginii de pornire. Acolo se rezumă comportamentul de joc al profilului înregistrat.

5.7 Oprire

ATENȚIE: Nu opriți WeDart WDS1 de la întrerupătorul pornit/oprit înainte de a fi oprit cu ajutorul aplicației WeDart!

Pentru a opri sistemul, deschideți meniul dispozitivului apăsând pictograma WDS1 de pe pagina de start a aplicației WeDart. În jumătatea inferioară a paginii veți găsi butonul "Switch Off" (Oprire). Atingeți butonul și așteptați până când conexiunea Bluetooth a fost deconectată. După alte 10 secunde, inelul luminos de pe întrerupătorul de pornire/oprire poate fi oprit.

5.8 Actualizări de sistem

INFO: Asigurați-vă că instalați toate actualizările de sistem imediat ce sunt disponibile. Aceasta este singura modalitate de a asigura o funcționare optimă și o durată de viață lungă a sistemului.

Dacă a fost emisă o nouă actualizare, puteți recunoaște acest lucru prin faptul că butonul "Update" din meniul dispozitivului este colorat. Conectați apoi sistemul la o rețea Wi-Fi. Pentru a face acest lucru, selectați "Connect WiFi" (Conectare WiFi) în meniul dispozitivului. Selectați rețeaua Wi-Fi din listă și introduceți parola pentru a stabili o conexiune. Apoi veți fi readus automat în meniul dispozitivului.

Acum selectați "Update" (Actualizare) pentru a începe actualizarea sistemului. Aplicația WeDart vă va arăta progresul actualizării. După ce actualizarea a fost descărcată complet, sistemul va reporni automat, iar aplicația WeDart va căuta automat dispozitivele WeDart. Vă puteți reconecta la sistem prin Bluetooth după o scurtă așteptare. Apoi veți fi readus automat la Meniul dispozitivelor.

5.9 Comportamentul în caz de defecțiuni

Dacă aparatul funcționează defectuos, de exemplu, dacă nu se detectează deloc săgeți, încercați să opriți aparatul prin intermediul aplicației WeDart, așa cum este descris la punctul 5.7, și scoateți unitatea de alimentare. După 15 secunde, reconectați sursa de alimentare și reporniți sistemul. Dacă defecțiunea apare din nou, consultați pagina noastră de depanare la www.wedart.io/quick-fixes. Acolo sunt descrise cele mai frecvente probleme și soluțiile care vă pot ajuta.

Dacă nu găsiți problema dvs. pe pagina de depanare, contactați producătorul prin e-mail la contact@wedart.io cu subiectul "Support".

Dacă aveți întrebări despre aplicația WeDart, vă rugăm să contactați producătorul prin e-mail la contact@wedart.io cu subiectul "App Support".

5.10 Curățare și întreținere

Sistemul WeDart nu trebuie să fie curățat sau întreținut pentru a asigura o funcționare corectă.

ATENȚIE: WDS1 nu trebuie curățat cu materiale umede sau care pot fi încărcate electrostatic, de exemplu, cârpe din microfibre! Acest lucru ar putea cauza deteriorarea unității.

6 Reguli de joc

INFO: Nu toate variantele de joc enumerate mai jos sunt posibile în prezent cu aplicația WeDart. Instrucțiunile următoare sunt oferite doar în scop informativ.

6.1 121, 170, 180, X01

Jocul începe cu 121, 170, 180, 301, 501, 701 sau 901 puncte. Se aruncă alternativ trei săgeți pe rundă. Punctele obținute se scad din scorul inițial. Jocul este câștigat de primul jucător care obține exact 0 puncte. Dacă scorul scade sub 0 puncte, întreaga rundă nu se ia în considerare, iar scorul rămâne cel de la începutul rundei.

Variante:

- Single: În jocul individual, se notează numărul de săgeți aruncate. Scopul este de a avea nevoie de cât mai puține săgeți pentru a obține 0 puncte.
- Double In: Jocul poate fi început doar cu o lovitură într-un câmp dublu.
- Double Out: Jocul se poate încheia doar cu o lovitură într-un câmp dublu.
- Echipă: Mai mulți jucători formează o echipă. Prima echipă care ajunge la exact zero puncte câștigă.

6.2 High Score

Jocul începe cu 0 puncte, iar punctele marcate se adaugă la scorul inițial. Se aruncă alternativ trei săgeți pe rundă. Câștigătorul este jucătorul cu cel mai mare scor după 7 runde.

6.3 Around the Clock

Se aruncă alternativ câte trei săgeți pe rundă. Scopul este de a lovi pătratele de la 1 la 20 în ordine crescătoare, atunci jocul se poate încheia cu o Bullseye. Prin urmare, în cel mai bun caz, jocul poate fi finalizat în 7 runde. Câștigătorul este primul care atinge toate pătratele în ordinea corectă.

Variante:

- Quick: Dacă se reușește o dublă, următorul număr poate fi sărit. Următorul număr poate fi jucat imediat. Dacă se reușește o triplă, următoarele două numere pot fi sărite.
- Double: Se aruncă numai câmpurile duble.
- Triple: Se aruncă numai câmpurile triple.

6.4 Cricket

Se joacă segmentele 15, 16, 17, 18, 19, 20 și Bullseye al tablei de săgeți. În cazul în care unul dintre numere este lovit de trei ori, numărul este considerat "închis". Dacă nimerești din nou un număr "închis", primești numărul de puncte corespunzător. Dacă toți jucătorii au închis un număr, nu se mai pot obține puncte cu acel număr. Câștigă jucătorul care obține cel mai mare număr de puncte. Jocul se încheie atunci când toate segmentele au fost "închise".

Opțiune:

- Cut Throat: loviturile într-un număr "închis" aduc puncte jucătorilor rămași care au acest număr deschis. Câștigătorul este cel care are cele mai puține puncte la final.

7 Eliminare

Aparatul nu eliberează nicio substanță nocivă. Prin urmare, dezmembrarea nu necesită o atenție specială, deoarece nicio componentă nu este realizată din materiale periculoase. Cu toate acestea, acesta nu trebuie eliminat la deșeurile menajere.

Echipamentele electrice și electronice conțin materiale reciclabile valoroase și, adesea, componente precum baterii, acumulatori sau ulei care pot reprezenta un risc pentru sănătatea umană și pentru mediu dacă sunt manipulate sau eliminate în mod incorect. Cu toate acestea, aceste componente sunt necesare pentru buna funcționare a aparatului. Aparatele marcate cu acest simbol nu trebuie să fie eliminate împreună cu deșeurile menajere.

Materialele de ambalare sunt reciclabile. Pentru construcție au fost folosite următoarele materiale: Oțel, Polipropilenă expandată, Spuma poliuretanica. Aceste materiale sunt conținute în special în următoarele componente:

Inel luminos: Polipropilenă expandată

Placă de bază: Oțel

Inel înconjurător: Spuma poliuretanica

Pentru eliminare, se recomandă sortarea în funcție de tipul de material al componentelor individuale și predarea acestora la punctele de colectare sau de reciclare înființate în acest scop.

Návod na montáž a obsluhu

Pred použitím si pozorne prečítajte návod na obsluhu a uschovajte ho. Upozorňujeme, že táto tlačená verzia nemusí byť aktuálna. Aktuálny digitálny manuál je k dispozícii na stiahnutie na www.wedart.io.

WeDart WDS1 ”WeDart 1”

Stav 01.08.2023

⚠ **UPOZORNENIE**: PRED INŠTALÁCIOU SI POZORNE PREČÍTAJTE A ULOŽITE

Obalový materiál uchovávajte mimo dosahu detí! Malé časti uchovávajte mimo dosahu detí. Tieto môžu byť prehltnuté alebo vdýchnuté! V prípade nesprávneho použitia akéhokoľvek druhu zanikajú všetky nároky na záruku!

Gratulujeme vám k zakúpeniu systému WeDart!

Sme veľmi radi, že ste súčasťou komunity WeDart a že trénujete s WeDartom. Ďakujeme vám za dôveru a podporu našej vízie celosvetovej steeldartovej komunity pre všetkých.

Pred nastavením a používaním prístroja si najprv pozorne prečítajte tento návod na použitie a uschovajte ho. Len tak môžete prístroj používať bezpečne a spoľahlivo. Oboznámte sa najmä s bezpečnostnými pokynmi.

Všetky technické informácie v tejto príručke boli zostavené výrobcom s maximálnou starostlivosťou a boli vypracované s použitím účinných kontrolných opatrení. Výrobca si vyhradzuje právo na zmeny v tejto príručke. Výrobca by bol vďačný, keby ho kedykoľvek informoval o prípadných chybách alebo nejasnostiach.

Aktuálna verzia tohto návodu na obsluhu je k dispozícii na stiahnutie na adrese www.wedart.io.

Tu opísané pokyny sa musia bezpodmienečne dodržiavať.

Tento dokument bol vypracovaný v súlade s normou IEEE-ISO 82079 a je platný pre

WeDart WDS1

až do vydania novšej verzie. Číslo verzie dokumentu je uvedené identifikačným číslom pod týmto odsekom.

Jednotka je identifikovaná identifikačným štítkom na základnej doske.

Vydanie technickej príručky: WDS1/1.2

WeDart GmbH

Buschkoppel 8

22309 Hamburg

Germany

Webová stránka: www.wedart.io

E-mail: contact@wedart.io

Telefón: +49 176 345 99 222

Obsah

Obsah 3
1 Vysvetlenie symbolov a bezpečnostných pokynov 4
2 Popis produktu 6
3 Technické poznámky 7
3.1 Zhoda výrobku 7
4 Návod na montáž 8
5 Použite 9
5.1 Aplikácia WeDart a vytvorenie účtu 9
5.2 Prvý štart 10
5.3 Výber hry 10
5.4 Hra 10
5.5 Súhrn zápasu 10
5.6 Štatistický prehľad 10
5.7 Vypnúť 11
5.8 Aktualizácie systému 11
5.9 Správanie v prípade porúch 11
5.10 Čistenie a údržba 11
6 Pravidlá hry 12
6.1 121, 170, 180, X01 12
6.2 High Score 12
6.3 Around the Clock 12
6.4 Cricket 12
7 Likvidácia 13

1 Vysvetlenie symbolov a bezpečnostných pokynov

	NEBEZPEČENSTVO: Nebezpečenstvo úrazu elektrickým prúdom s možnými následkami vážneho zranenia alebo smrti.
	VAROVANIE: Varovanie pred možným zranením osôb alebo poškodením majetku.
	POZOR: Označenie možných chýb
	INFO: Poskytuje doplňujúce informácie a vysvetlenia

Dodržiavajte nasledujúce pokyny, aby ste zabezpečili optimálnu životnosť a funkčnosť systému WeDart:

- Nepokúšajte sa otvoriť jednotku násilím. Neobsahuje žiadne časti, ktoré by mohol opraviť laik. V prípade potreby opravy sa obráťte na špeciálne vyškoleného odborníka.
- Otvory a iné otvory na hornej, bočnej a spodnej strane skrine podporujú ventilačný systém. Aby sa zabezpečila správna funkčnosť jednotky a jej neprehrievanie, tieto otvory nesmú byť zablokované, zakryté alebo upchaté.
- Nestrkajte ostré predmety cez štrbiny do vnútra spotrebiča, pretože by sa mohli dotknúť častí pod napätím. Mohlo by to spôsobiť skrat a požiar.
- Jednotka nesmie byť umiestnená v blízkosti radiátorov.
- Na spotrebič sa nesmie vylievať žiadna tekutina. Ak sa tak aj napriek tomu stane, spotrebič musí skontrolovať odborník.
- Prístroj nikdy nevystavujte dažďu alebo vysokej vlhkosti.
- Ak systém odovzdáte inej osobe, uistite sa, že táto osoba pozná obsah návodu na montáž a obsluhu.
- Pred každým použitím skontrolujte správnu funkčnosť všetkých častí a v prípade akýchkoľvek porúch spotrebič nepoužívajte.

NEBEZPEČENSTVO: Pred čistením vždy odpojte spotrebič od elektrickej siete.

VAROVANIE: Bezpečnostné zariadenia slúžia na vašu ochranu. Bezpečnostné zariadenia nikdy neupravujte ani neobchádzajte. Používajte len originálne príslušenstvo a originálne náhradné diely, zabezpečujú bezpečnú a bezporuchovú prevádzku spotrebiča. Informácie o príslušenstve a náhradných dieloch vám poskytne váš predajca alebo spoločnosť WeDart.

UPOZORNENIE: Pri rozbaľovaní skontrolujte kompletnosť rozsahu dodávky (obsahu) jednotky. V prípade chýbajúceho príslušenstva alebo poškodenia pri preprave informujte svojho špecializovaného predajcu.

WeDart nepreberá žiadnu zodpovednosť za škody, ktoré môžu vzniknúť nedodržaním týchto pokynov. Vyhradzujeme si právo na technické inovácie alebo odchýlky vo farbe a dizajne. Prosím, uchovajte si originálny obal pre prípadné budúce vrátenie.

NEBEZPEČENSTVO: V nasledujúcich situáciách hrozí nebezpečenstvo poranenia alebo smrti elektrickým prúdom.

- **V prípade nebezpečenstva odpojte prístroj od elektrickej siete!**
  Prístroj je odpojený od napájania až po vytiahnutí sieťovej zástrčky! Sieťovú zástrčku nikdy nezapájajte ani nevypájajte mokrými alebo vlhkými rukami!
- **Nebezpečenstvo úrazu elektrickým prúdom!**
  V prípade abnormálneho hluku, dymu alebo zápachu, nebezpečenstva požiaru alebo úrazu elektrickým prúdom! Okamžite odpojte prístroj od elektrickej siete a obráťte sa na odborníka.
- **Prístroj nikdy neotvárajte násilím! Nebezpečenstvo úrazu elektrickým prúdom alebo požiaru!**
  Vo vnútri jednotky sú voľne prístupné časti pod napätím.
- **Zariadenie sa nesmie čistiť prúdom vody!**
- **V prístroji nenechávajte žiadne cudzie predmety! Nebezpečenstvo skratu, úrazu elektrickým prúdom alebo požiaru!** Do vnútra jednotky nevkladajte žiadne predmety najmä cez vetracie otvory, pretože môže dôjsť k dotyku častí pod napätím.
- **Nevylievajte do prístroja žiadnu kvapalinu! Nebezpečenstvo úrazu elektrickým prúdom alebo požiaru!**
  Ak sa do prístroja vyliali kvapaliny, odpojte prístroj od napájania a nechajte ho skontrolovať odborníkom.

VAROVANIE: V nižšie uvedených situáciách hrozí riziko možného telesného poranenia alebo smrti.

- **Dodržujte bezpečnú vzdialenosť!** Uistite sa, že zariadenie nie je umiestnené priamo na priechode (dverách), aby sa nikto nezranil, ak by ho šípka hodila okolo alebo sa od neho odrazila. Počas hry sa nikto nesmie nachádzať v oblasti hádzania zariadenia, aby šípky nikoho nezranili.
- **Nebezpečenstvo prevrátenia!** Z bezpečnostných dôvodov je nevyhnutné zabezpečiť zariadenie upevnením na stenu v súlade s návodom na inštaláciu.
- **Chráňte kábel! Nebezpečenstvo skratu alebo požiaru!**
  Nebezpečenstvo zakopnutia v dôsledku možného vedenia káblov po podlahe! Sieťový kábel a zástrčky chráňte pred mechanickým namáhaním, napríklad pred stlačením alebo ťahaním.
- **Tepelné nebezpečenstvo! Nebezpečenstvo popálenia!**
  Jednotlivé komponenty dosahujú vysoké prevádzkové teploty.

VAROVANIE: V nasledujúcich situáciách hrozí riziko poškodenia majetku.

- **Na čistenie prístroja nepoužívajte organické rozpúšťadlá (napr. riedidlo) ani abrazívne čistiace prostriedky!**
- **Zabezpečte vetranie! Nebezpečenstvo prehriatia!** Otvory a iné otvory na vonkajšej strane krytu slúžia na vetranie. Aby sa zabezpečila správna funkčnosť jednotky a jej neprehrievanie, otvory nesmú byť zablokované ani zakryté. Na zabezpečenie dostatočného vetrania dodržiavajte vzdialenosť 10 cm od stien alebo podobných objektov.
- **Dodržiavajte okolité podmienky!**
  Prípustná teplota okolia pri používaní systému je 10 °C až 25 °C.
  Okolitá vlhkosť nesmie prekročiť 30 % až 80 % (bez kondenzácie)! Nebezpečenstvo poškodenia, skratu alebo požiaru! Prístroj nie je vhodný na použitie vo vonkajšom prostredí! V žiadnom prípade nevystavujte jednotku vlhkosti alebo teplotám nad 50 °C. Jednotku neprevádzkujte v blízkosti zdrojov intenzívneho tepla. Nevystavujte jednotku rýchlym výkyvom teplôt alebo nadmernej prašnosti!
- **Nepovolené prestavby alebo úpravy prístroja sú z bezpečnostných dôvodov zakázané a majú za následok neplatnosť záruky!**
  Pri výmene poškodených dielov používajte len originálne diely alebo diely schválené výrobcom. Originálne diely alebo príslušenstvo nedodané výrobcom nemožno testovať ani schváliť. Akákoľvek zodpovednosť výrobcu za škody spôsobené použitím neoriginálnych dielov a príslušenstva je vylúčená.

2 Popis produktu

WeDart WDS1 je automatický bodovací a tréningový systém pre šípky. Zaznamenáva body dopadu šípok a automaticky vypočítava príslušné skóre v závislosti od zvoleného herného režimu. Výstup všetkých údajov je možný len vtedy, ak je k zariadeniu pripojená aplikácia WeDart. Aplikácia WeDart je k dispozícii pre systémy Android a iOS a je povinnou súčasťou systému.

INFO: Bez aplikácie WeDart nie je možné používať WeDart WDS1.

Systém WeDart podporuje hráčov šípok pri ich tréningu automatickým bodovaním, riadením rôznych tréningových hier a zobrazovaním herných štatistík. Je možné hrať hry až s ôsmimi účastníkmi.

Rozsah dodávky:
1 WeDart Autoscoring System
1 Kalibračná tyč
1 Napájacia jednotka
1 montážna sada
1 šablóna na vŕtanie
1 Návod na obsluhu

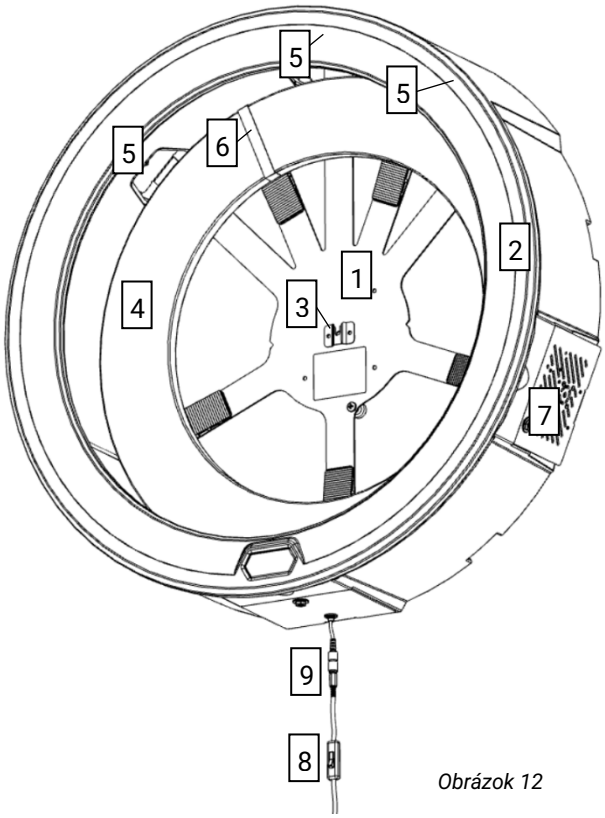

Obrázok 12

1	Základná doska
2	Svetelný krúžok
3	Držiteľ dosky
4	Obvodový prstenec
5	Kamery
6	Nylonový opasok
7	Oddelenie elektroniky s pasívnou ventiláciou
8	Prepínač zapnutia/vypnutia
9	Pripojovacia zásuvka pre napájaciu jednotku

VAROVANIE: Zariadenie je vybavené osvetlením LED. Nikdy sa nepozerajte priamo na LED diódu z krátkej vzdialenosti alebo dlhší čas. Vyžarované žiarenie môže poškodiť rohovku aj sietnicu.

3 Technické poznámky

Keď je napájacia jednotka pripojená k systému WeDart a elektrickej zásuvke, systém WeDart ešte nie je automaticky napájaný. Ak chcete zariadenie ovládať, zapnite vypínač.

INFORMÁCIE: V zariadení WeDart WDS1 nie je žiadne životu nebezpečné napätie, pretože všetky prúdové jednotky používajú len 5 V a 12 V.

Parameter	Hodnota
Rozmery (dĺžka x šírka x hĺbka)	763 mm x 763 mm x 204 mm
Hmotnosť bez napájacej jednotky	6,0 kg
Prevádzková teplota	10 - 25 °C Teplota vzduchu
Vlhkosť	30 - 80 % (bez kondenzácie)
Verzia softvéru	1.0
Sieťové napätie	100 - 240 VAC ~ 50/60 Hz
Jednotkové napätie	12 V
Max. Spotreba energie	48 Wattov

NEBEZPEČENSTVO: Úraz elektrickým prúdom v dôsledku poškodenia kábla - Ak sa napájací kábel prereže alebo poškodí, poistka sa nie vždy okamžite vyhodí a môže spôsobiť vážne telesné poranenie alebo dokonca smrť.

- Kábla sa nedotýkajte, kým nie je zástrčka vytiahnutá zo zásuvky.
- Poškodený kábel úplne vymeňte. Je zakázané opravovať poškodený kábel.
- Opravy povoľte len odbornému personálu.
- Káble vždy ukladajte úhľadne, bez nebezpečenstva zakopnutia, a vždy vyberajte dostatočne dlhé predlžovacie káble.
- Kábel musí byť vždy umiestnený tak, aby bol odolný voči striekajúcej vode.
- Nedotýkajte sa sieťovej zástrčky a zásuvky mokrými rukami.
- Prístroj pripájajte len na striedavý prúd.
- Napätie uvedené na typovom štítku napájacej jednotky musí zodpovedať napätiu zdroja napájania.

3.1 Zhoda výrobku

Výrobok bol testovaný na zhodu s nasledujúcimi smernicami a nariadeniami:

Nariadenie (ES) č. 1907/2006
Smernica 2014/53/EÚ
Smernica 2011/65/EÚ
Smernica 2014/30/EÚ
Smernica 2014/35/EÚ

4 Návod na montáž

Pred začatím montáže si pozorne prečítajte návod na použitie. Pred začatím montáže si pripravte meter alebo meter, krížový skrutkovač, ceruzku a vrták s priemerom 8 mm v závislosti od materiálu steny.

VAROVANIE: Systém montujte len na pevné steny, ako sú betónové, pemzové alebo tehlové steny. Systém vždy montujte s minimálne dvoma dospelými osobami.

Dodávaný upevňovací materiál:

	1 vŕtacia šablóna
C	4 Skrutky (dĺžka: 55 mm)
B	4 Hmoždinka (dĺžka: 50 mm, priemer: 8 mm)
A	4 Dištančné puzdrá (dĺžka: 16 mm)
E	5 Fixačné nožičky
D	5 Nosné skrutky (dĺžka 16 mm)
F	5 Matice (M6)
	1 otvorený kľúč (10 mm)

1. Vyberte obsah balenia a skontrolujte jeho úplnosť.
2. Pomocou šablóny na vŕtanie označte otvory. Na tento účel umiestnite čiaru do stredu vŕtacej šablóny vo výške 1,73 m (na úrovni terča) a ceruzkou vyznačte na stene vŕtacie otvory zobrazené na šablóne prepichnutím papiera.
3. Teraz vyvŕtajte do steny otvory s priemerom 8 mm na vyznačených miestach a do otvorov vložte hmoždinky (B).
4. Teraz vezmite dištančné puzdrá (A) a cez každé dištančné puzdro (A) prestrčte jednu dlhú skrutku (C). Teraz ich otočte krížovým skrutkovačom asi 1 cm do hmoždiniek (B), ktoré ste práve pripevnili, a zatlačte dištančné puzdro (A) smerom k stene. Skrutku (C) otáčajte ďalej do steny, až kým medzi hlavou skrutky a dištančným puzdrom (A) nebude vzdialenosť 4 mm, keď sa dištančné puzdro (A) dotkne steny.
5. Teraz umiestnite jednotku WDS1 pred seba tak, aby logo WeDart smerovalo nadol, t. j. aby ste ho nevideli. Podporné skrutky (D) upevnite tak, že ich zdola zasuniete cez predvŕtané otvory v základnej doske (označené D na obrázku 3) a matice (F) na nich utiahnite pomocou otvoreného kľúča. Skrutka by teraz mala byť pevne namontovaná na základnej doske. Teraz otočte upevňovacie nožičky (E) na podporné skrutky (D), až kým sa nedotknú matice (F), ako ukazuje obrázok 4.

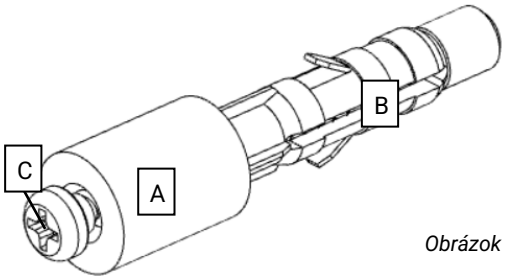

Obrázok 2

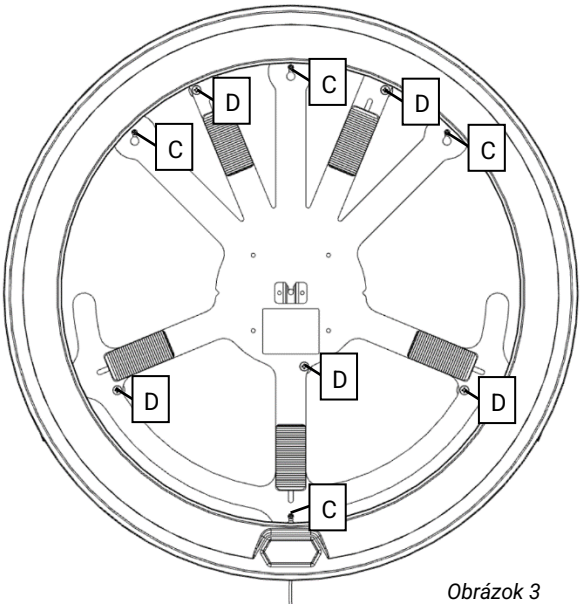

Obrázok 3

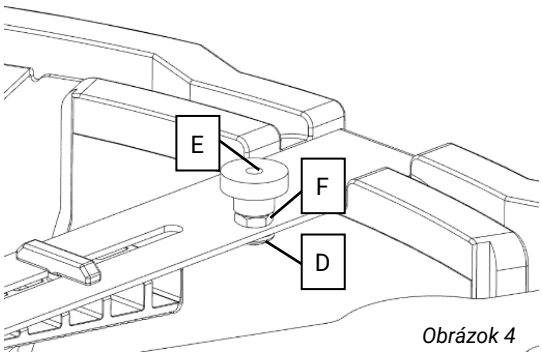

Obrázok 4

6. Zdvihnite jednotku k stene a zaveste ju na skrutky v stene pomocou závesov s kľúčovými dierkami v základnej doske tak, aby sa dištančné puzdrá (A) za základnou doskou dotýkali steny, ako je znázornené na obrázku 5. Teraz skrutky utiahnite krížovým skrutkovačom.

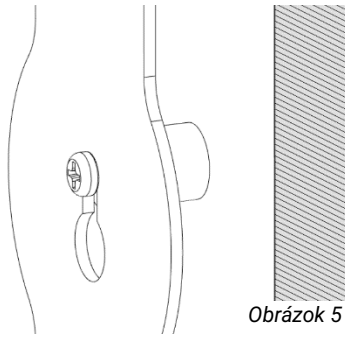

Obrázok 5

7. Potom otočte upevňovacie nožičky (E) smerom k stene tak, aby sa ľahko pritlačili k stene, a systém upevnite. Základná doska sa počas tohto procesu nesmie ohýbať! Správnosť inštalácie skontrolujte ľahkým tlakom ruky na prednú časť svetelného krúžku, vľavo približne 30 cm vedľa loga WeDart. Svetelný krúžok by sa nemal dať posunúť smerom k stene.

8. Vložte vybranú šípku do držiaka (G) v strede základnej dosky. Pomocou klinov (H) ju vyrovnajte tak, aby bol povrch šípky rovnobežný so stenou. Začnite spodnými klinmi a potom pokračujte hornými klinmi. Šípková doska by teraz mala byť pevne upevnená v držiaku dosky (G).

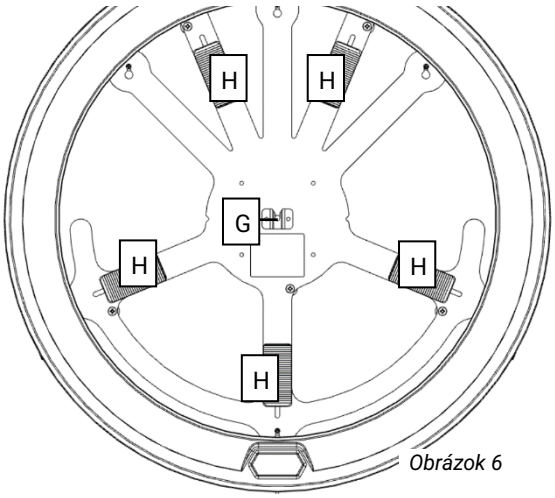

Obrázok 6

9. Opatrne utiahnite nylonový pásik (J) na priestorovom krúžku (K), kým sa neoprie o priestorový krúžok (K) a spona nebude na strane priestorového krúžku (K) otočenej k stene. Potom vložte priestorový krúžok (K) medzi šípku a svetelný krúžok tak, aby bol nylonový popruh medzi ľavou kamerou (L) a strednou kamerou (M), ako je znázornené na obrázku 7.

10. Nakoniec pripojte napájaciu jednotku k pripojovacej zásuvke pod svetelným krúžkom.

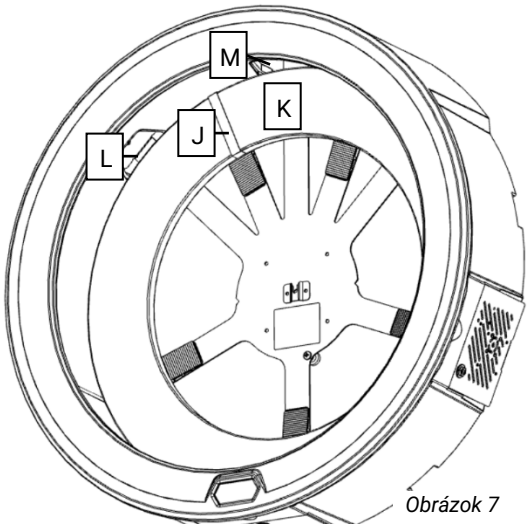

Obrázok 7

5 Použite

Pred prvým spustením systému WeDart WDS1 sa uistite, že systém bol namontovaný v súlade s montážnymi pokynmi (pozri časť 4 Montážne pokyny) a že na systéme nie sú viditeľné žiadne poškodenia. Taktiež sa uistite, že v zapnutom zariadení nie je žiadne ďalšie príslušenstvo v svetelnom krúžku alebo na šípkach (napr. šípky).

5.1 Aplikácia WeDart a vytvorenie účtu

Nainštalujte si aplikáciu WeDart do smartfónu alebo tabletu so systémom Android alebo iOS. Aktuálne odkazy na stiahnutie nájdete na stránke www.wedart.io/app-download. Uistite sa, že vaše inteligentné zariadenie má stabilné internetové pripojenie a zapnite funkciu Bluetooth. Otvorte aplikáciu WeDart. Vaše inteligentné zariadenie vás teraz požiada o udelenie rôznych oprávnení aplikácii. Je nevyhnutné udeliť všetky povolenia, aby sa umožnila správna prevádzka. Potom sa zobrazí uvítacia obrazovka. Po jej prečítaní môžete potiahnuť prstom doľava a vybrať tlačidlo „Add Profile“. Podľa pokynov aplikácie uložte svoj profil. Opäť potiahnite prstom doľava a zobrazí sa možnosť spárovania systému WeDart WDS 1. Vyberte tlačidlo „Pair Device” a

aplikácia automaticky vyhľadá dostupné zariadenia. Vyberte svoje zariadenie WeDart WDS 1 zo zoznamu a spárujte ho.

5.2 Prvý štart

Najprv zapnite vypínač pod svetelným krúžkom, ktorý by sa mal rozsvietiť.

UPOZORNENIE: Nevypínajte prístroj na vypínači skôr, ako bol vypnutý pomocou aplikácie WeDart!

Teraz si vezmite smartfón alebo tablet s nainštalovanou aplikáciou WeDart. Uistite sa, že vaše inteligentné zariadenie má stabilné internetové pripojenie a zapnite Bluetooth. Ak ste už použili aplikáciu WeDart a nemáte pripojené zariadenie WeDart WDS1, vyberte ikonu WeDart WDS1 v záhlaví domovskej obrazovky, aby ste sa dostali do ponuky zariadenia. Aplikácia WeDart automaticky vyhľadá dostupné zariadenia WeDart. Vyberte zariadenie zo zoznamu a vytvorte pripojenie Bluetooth. Potom sa automaticky vrátite do Menu zariadenia, kde sú teraz viditeľné tri tlačidlá: "Connect WiFi", "Update" a "Calibrate".

Na vykonanie počiatočnej aktualizácie systému vyžaduje zariadenie WeDart WDS1 pripojenie k sieti WiFi. Ak ho chcete vytvoriť, v ponuke zariadenia vyberte položku "Connect WiFi" (Pripojiť WiFi). Zo zoznamu vyberte svoju sieť Wi-Fi a zadajte heslo na vytvorenie pripojenia. Potom budete automaticky vrátení do Menu zariadenia.

Teraz vyberte možnosť "Update", čím spustíte aktualizáciu systému. Aplikácia WeDart zobrazí priebeh aktualizácie. Po úplnom stiahnutí aktualizácie sa systém automaticky reštartuje a aplikácia WeDart automaticky vyhľadá zariadenia WeDart WDS1. Po krátkom čakaní sa môžete k systému znova pripojiť prostredníctvom rozhrania Bluetooth. Potom sa automaticky vrátite do ponuky zariadenia.

Hneď po nadviazaní spojenia Bluetooth sa môže začať kalibrácia. Ak chcete spustiť kalibráciu, v ponuke zariadenia vyberte položku "Calibrate" (Kalibrovať) a postupujte podľa pokynov v aplikácii WeDart. Potom sa automaticky vrátite do Menu zariadenia. Systém je teraz nastavený a pripravený na hranie.

5.3 Výber hry

Ak chcete začať hru, najprv na úvodnej stránke aplikácie WeDart vyberte profily a prípadne hostí, ktorí sa majú zúčastniť hry. Potom prejdite nadol a vykonajte nastavenia hry. Predvolené nastavenie je hra 501 Double Out pozostávajúca z 5 sád (Best of 5). Počiatočné skóre môžete nastaviť pomocou posuvníka. Môžete si tiež vybrať medzi Single Out a Double Out. Ak všetky nastavenia spĺňajú vaše požiadavky, spustite hru stlačením tlačidla "Start Game" (Spustiť hru).

5.4 Hra

Po spustení hry sa na obrazovke vždy zobrazí profil, ktorý je na ťahu. Teraz je možné hodiť tri šípky, ktoré sa automaticky zaznamenajú. Ak sa šípka nezaznamenala alebo sa nezaznamenala správne, nechajte šípky v šípkovom terči a opravte skóre klepnutím na príslušné skóre v aplikácii WeDart a zadaním správnej hodnoty pomocou klávesnice. Keď sa v aplikácii WeDart zobrazia všetky skóre správne, odstráňte šípky z terča. Aplikácia automaticky zobrazí meno ďalšieho používateľa a ďalší hod sa môže začať. Po dosiahnutí konca hry budete automaticky presmerovaní na zhrnutie hry.

INFO: Ak sa šípky odstránia z terča skôr, ako sa zaznamenajú všetky výsledky, môže to viesť k falošným detekciám. Podobne môže dôjsť k falošným detekciám, ak sa šípky hodia skôr, ako aplikácia zobrazí príslušné meno používateľa.

5.5 Súhrn zápasu

Po každej dokončenej hre sa v aplikácii WeDart zobrazí prehľad hry v tabuľke. Zobrazenie sa môže líšiť, ak je veľkosť obrazovky malá.

5.6 Štatistický prehľad

Súhrn správania pri hraní môžete vyvolať pomocou funkcie "History" v pätičke na domovskej stránke. Tam je zhrnuté herné správanie registrovaného profilu.

5.7 Vypnúť

UPOZORNENIE: Nevypínajte zariadenie WeDart WDS1 na vypínači skôr, ako bolo vypnuté pomocou aplikácie WeDart!

Ak chcete systém vypnúť, otvorte ponuku zariadenia stlačením ikony WDS1 na úvodnej stránke aplikácie WeDart. V dolnej polovici stránky nájdete tlačidlo "Switch Off". Ťuknite na tlačidlo a počkajte, kým sa odpojí pripojenie Bluetooth. Po ďalších 10 sekundách sa môže vypnúť svetelný krúžok na vypínači.

5.8 Aktualizácie systému

INFO: Nezabudnite nainštalovať všetky aktualizácie systému hneď, ako budú k dispozícii. Len tak sa zabezpečí optimálna prevádzka a dlhá životnosť systému.

Ak bola vydaná nová aktualizácia, spoznáte to podľa toho, že tlačidlo "Update" v ponuke zariadenia je sfarbené. Potom pripojte systém k sieti Wi-Fi. Ak to chcete urobiť, v ponuke zariadenia vyberte položku "Connect WiFi". V zozname vyberte sieť Wi-Fi a zadajte heslo na vytvorenie spojenia. Potom sa automaticky vrátite do ponuky zariadenia.

Teraz vyberte možnosť "Update", čím spustíte aktualizáciu systému. Aplikácia WeDart zobrazí priebeh aktualizácie. Po úplnom stiahnutí aktualizácie sa systém automaticky reštartuje a aplikácia WeDart automaticky vyhľadá zariadenia WeDart. Po krátkom čakaní sa môžete k systému znova pripojiť prostredníctvom Bluetooth. Potom sa automaticky vrátite do ponuky zariadenia.

5.9 Správanie v prípade porúch

Ak zariadenie nefunguje správne, napr. ak sa vôbec nezachytia šípky, skúste zariadenie vypnúť prostredníctvom aplikácie WeDart, ako je opísané v časti 5.7, a vyberte napájaciu jednotku. Po 15 sekundách znovu pripojte napájací zdroj a reštartujte systém. Ak sa porucha stále opakuje, pozrite si našu stránku s riešením problémov na adrese www.wedart.io/quick-fixes. Sú tam opísané najčastejšie problémy a riešenia, ktoré môžu pomôcť.

Ak na stránke s riešením problémov nenájdete svoj problém, kontaktujte výrobcu e-mailom na adrese contact@wedart.io s predmetom "Support".

Ak máte akékoľvek otázky týkajúce sa aplikácie WeDart, kontaktujte výrobcu e-mailom na adrese contact@wedart.io s predmetom "App Support".

5.10 Čistenie a údržba

Systém WeDart nie je potrebné čistiť ani udržiavať, aby sa zabezpečilo jeho správne fungovanie.

POZOR: WDS1 sa nesmie čistiť vlhkými alebo elektrostaticky nabitými materiálmi, napr. utierkami z mikrovlákna! Mohlo by to spôsobiť poškodenie prístroja.

6 Pravidlá hry

INFO: V aplikácii WeDart nie sú v súčasnosti možné všetky nižšie uvedené varianty hry. Nasledujúce pokyny majú len informatívny charakter.

6.1 121, 170, 180, X01

Hru začnete so 121, 170, 180, 301, 501, 701 alebo 901 bodmi. V každom kole sa hádžu striedavo tri šípky. Získané body sa odpočítajú od počiatočného skóre. Hru vyhráva hráč, ktorý ako prvý získa presne 0 bodov. Ak skóre klesne pod hranicu 0 bodov, celé kolo sa nepočíta a skóre zostáva na úrovni skóre na začiatku kola.

Varianty:

- Jednotlivci: V samotnej hre sa zaznamenáva počet hodených šípok. Cieľom je získať čo najmenej šípok, aby ste získali 0 bodov.
- Double In: Hru možno začať iba zásahom do dvojitého poľa.
- Double Out: Hru možno ukončiť iba zásahom do dvojitého poľa.
- Tím: Niekoľko hráčov vytvorí tím. Vyhráva tím, ktorý ako prvý dosiahne presne nula bodov.

6.2 High Score

Hra začína s 0 bodmi a získané body sa pripočítavajú k počiatočnému skóre. V každom kole sa hádžu striedavo tri šípky. Víťazom sa stáva hráč s najvyšším skóre po 7 kolách.

6.3 Around the Clock

V každom kole sa hádžu striedavo tri šípky. Cieľom je zasiahnuť štvorce od 1 do 20 vo vzostupnom poradí, potom sa hra môže ukončiť zasiahnutím terča Bullseye. V najlepšom prípade sa teda hra dá dokončiť v 7 kolách. Víťazom sa stáva ten, kto ako prvý trafí všetky štvorce v správnom poradí.

Varianty:

- Quick: Ak padne dvojnásobok, nasledujúce číslo môže byť preskočené. Predposledné číslo sa môže zahrať okamžite. Ak padne trojica, nasledujúce dve čísla sa môžu preskočiť.
- Double: Vyhadzujú sa len dvojité polia.
- Triple: Vyhadzujú sa len trojité polia.

6.4 Cricket

Hrajú sa segmenty 15, 16, 17, 18, 19, 20 a terč Bullseye. Ak jedno z čísel padne trikrát, považuje sa za uzavreté. Ak "uzavreté" číslo trafíte ešte raz, získate príslušný počet bodov. Ak číslo uzavreli všetci hráči, nie je možné s týmto číslom získať viac bodov. Hráč, ktorý získa najvyšší počet bodov, vyhráva. Hra sa končí, keď sú všetky segmenty "uzavreté".

Možnosť:

- Cut Throat: zásahy do "zatvoreného" čísla prinášajú body zvyšným hráčom, ktorí majú toto číslo otvorené. Víťazom sa stáva ten, kto má na konci najmenej bodov.

7 Likvidácia

Prístroj neuvoľňuje žiadne škodlivé látky. Demontáž preto nevyžaduje žiadnu osobitnú starostlivosť, pretože žiadne komponenty nie sú vyrobené z nebezpečných materiálov. Napriek tomu sa nesmie vyhadzovať do domového odpadu.

Elektrické a elektronické zariadenia obsahujú cenné recyklovateľné materiály a často aj komponenty, ako sú batérie, akumulátory alebo olej, ktoré môžu pri nesprávnej manipulácii alebo likvidácii predstavovať riziko pre ľudské zdravie a životné prostredie. Tieto komponenty sú však potrebné na správnu prevádzku spotrebiča. Spotrebiče označené týmto symbolom sa nesmú likvidovať spolu s domovým odpadom.

Obalové materiály sú recyklovateľné. Na výrobu boli použité tieto materiály: oceľ, Expandovaný polypropylén, Polyuretánová pena. Tieto materiály sú obsiahnuté najmä v nasledujúcich komponentoch:

Svetelný krúžok: Expandovaný polypropylén

Základná doska: oceľ

Obvodový prstenec: Polyuretánová pena

Na likvidáciu sa odporúča triediť jednotlivé komponenty podľa druhu materiálu a odovzdávať ich na zberné alebo recyklačné miesta zriadené na tento účel.

Navodila za montažo in uporabo

Pred uporabo natančno preberite navodila za uporabo in jih shranite na varnem mestu. Upoštevajte, da ta tiskana različica morda ni najnovejša. Trenutni digitalni priročnik je na voljo za prenos na www.wedart.io.

WeDart WDS1 ”WeDart 1”

Status 01.08.2023

OPOZORILO: ROSIMO, PRED NAMESTITEV POZORNO PREBERITE IN POTEM SHRANITE
Nevarnost za otroke - življenjska nevarnost zaradi zadušitve/požiranja! Embalažni material hranite izven dosega otrok! Majhne dele hranite izven dosega otrok. Lahko jih pogoltnete ali vdihnete! V primeru kakršne koli nepravilne uporabe so vsi garancijski zahtevki neveljavni!

Navodila za montažo in uporabo

Čestitamo vam za nakup sistema WeDart!

Zelo smo veseli, da ste del skupnosti WeDart in da trenirate z WeDartom. Zahvaljujemo se vam za vaše zaupanje in podporo naši viziji svetovne skupnosti steeldart za vse.

Pred nastavitvijo in uporabo naprave natančno preberite ta navodila za uporabo in jih shranite. Le tako boste lahko enoto uporabljali varno in zanesljivo. Še posebej se seznanite z varnostnimi navodili.

Vse tehnične informacije v tem priročniku je proizvajalec pripravil z največjo skrbnostjo in z uporabo učinkovitih nadzornih ukrepov. Proizvajalec si pridržuje pravico do sprememb tega priročnika. Proizvajalec bi bil hvaležen, če bi ga kadar koli obvestili o morebitnih napakah ali nejasnostih.

Aktualna različica teh navodil za uporabo je na voljo za prenos na spletni strani www.wedart.io.

Tukaj opisana navodila je treba brezpogojno upoštevati.

Ta dokument je bil pripravljen v skladu s standardom IEEE-ISO 82079 in velja za

WeDart WDS1

do objave novejše različice. Številka različice dokumenta je označena z identifikacijsko številko pod tem odstavkom.

Enota je prepoznavna po identifikacijski oznaki na osnovni plošči.

Izdaja tehničnega priročnika: WDS1/1.2

WeDart GmbH

Buschkoppel 8

22309 Hamburg

Germany

Spletna stran: www.wedart.io

E-pošta: contact@wedart.io

Telefon: +49 176 345 99 222

Vsebina

Vsebina 3
1 Razlaga simbolov in varnostnih navodil 4
2 Opis izdelka 6
3 Tehnične opombe 7
3.1 Skladnost izdelka 7
4 Navodila za sestavljanje 8
5 Uporabite 9
5.1 Aplikacija WeDart in ustvarjanje računa 9
5.2 Prvi zagon 10
5.3 Izbira igre 10
5.4 Igranje igre 10
5.5 Povzetek tekme 10
5.6 Vpogled v statistiko 10
5.7 Izklopite 10
5.8 Posodobitve sistema 11
5.9 Ravnanje v primeru napak v delovanju 11
5.10 Čiščenje in vzdrževanje 11
6 Pravila igre 12
6.1 121, 170, 180, X01 12
6.2 High Score 12
6.3 Around the Clock 12
6.4 Cricket 12
7 Odstranjevanje 13

1 Razlaga simbolov in varnostnih navodil

	NEVARNOST: Nevarnost električnega udara z možnostjo hudih poškodb ali smrti.
	OPOZORILO: Opozorilo o možnih telesnih poškodbah ali materialni škodi.
	POZOR: Navedba možnih napak
	INFORMACIJE: Zagotavlja dodatne informacije in pojasnila.

Da bi zagotovili optimalno življenjsko dobo in delovanje sistema WeDart, upoštevajte naslednja navodila:

- Enote ne poskušajte odpreti na silo. Naprava ne vsebuje delov, ki bi jih lahko popravili laiki. Če je potrebno popravilo, se obrnite na posebej usposobljenega strokovnjaka.
- Reže in druge odprtine na vrhu, straneh in dnu ohišja podpirajo prezračevalni sistem. Da bi zagotovili pravilno delovanje enote in preprečili njeno pregrevanje, teh odprtin ne smete blokirati, zakriti ali ovirati.
- V notranjost aparata skozi reže ne potiskajte ostrih predmetov, saj se lahko dotaknejo delov pod napetostjo. To lahko povzroči kratek stik in požar.
- Naprave ne smete postaviti v bližino radiatorjev.
- Na aparat ne smete nalivati nobenih tekočin. Če se to vseeno zgodi, mora napravo pregledati strokovnjak.
- Enote nikoli ne izpostavljajte dežju ali visoki vlagi.
- Če sistem predate drugi osebi, se prepričajte, da je ta oseba seznanjena z vsebino navodil za montažo in uporabo.
- Pred vsako uporabo preverite, ali vsi deli pravilno delujejo, in naprave ne uporabljajte, če se pojavijo kakršne koli napake.

NEVARNOST: Pred čiščenjem napravo vedno izključite iz električnega omrežja.

OPOZORILO: Varnostne naprave so namenjene vaši zaščiti. Nikoli ne spreminjajte ali obidite varnostnih naprav. Uporabljajte samo originalno dodatno opremo in originalne nadomestne dele, saj ti zagotavljajo varno in nemoteno delovanje naprave. Za informacije o dodatni opremi in nadomestnih delih se obrnite na prodajalca ali družbo WeDart.

POZOR: Ob razpakiranju preverite, ali je obseg dobave (vsebina) enote popoln. V primeru manjkajoče dodatne opreme ali poškodb pri prevozu obvestite svojega specializiranega prodajalca.

WeDart ne prevzema nobene odgovornosti za škodo, ki bi lahko nastala zaradi neupoštevanja teh navodil. Pridržujemo si pravico do tehničnih novosti ali odstopanj v barvi in dizajnu. Prosimo, shranite originalno embalažo za morebitna prihodnja vračila.

NEVARNOST: V naslednjih primerih obstaja nevarnost telesnih poškodb ali smrti zaradi električnega udara.

- **V primeru nevarnosti napravo izključite iz električnega omrežja!**
  Enota ni izključena iz električnega omrežja, dokler ne izvlečete omrežnega vtiča! Nikoli ne vklapljajte ali izklapljajte omrežnega vtiča z mokrimi ali vlažnimi rokami!
- **Nevarnost električnega udara!**
  V primeru nenormalnega hrupa, dima ali vonja nevarnost požara ali električnega udara! Takoj odklopite enoto iz električnega omrežja in se obrnite na strokovnjaka.
- **Naprave nikoli ne odpirajte na silo! Nevarnost električnega udara ali požara!**
  V enoti so deli pod napetostjo, ki so prosto dostopni.
- **Naprave ne smete čistiti z vodnim curkom!**
- **V napravi ne puščajte tujih predmetov! Nevarnost kratkega stika, električnega udara ali požara!** Zlasti ne vstavljajte nobenih predmetov v notranjost enote skozi prezračevalne reže, saj se lahko dotaknete delov pod napetostjo.
- **V napravo ne razlivajte tekočine! Nevarnost električnega udara ali požara!**
  Če so se v enoto razlile tekočine, odklopite enoto iz električnega omrežja in jo dajte pregledati strokovnjaku.

OPOZORILO: V spodaj opisanih primerih obstaja nevarnost telesnih poškodb ali smrti.

- **Držite se varne razdalje!** Prepričajte se, da naprava ni nameščena neposredno ob prehodu (vratih), da ne bi kdo bil poškodovan, če bi ga puščica vrgla mimo ali se od njega odbila. Med igro se nihče ne sme nahajati v območju metanja naprave, da streli ne bi nikogar poškodovali.
- **Nevarnost prevrnitve!** Iz varnostnih razlogov je treba napravo pritrditi na steno v skladu z navodili za namestitev.
- **Zaščitite kabel! Nevarnost kratkega stika ali požara!**
  Nevarnost spotikanja zaradi kablov, ki lahko potekajo po tleh! Zaščitite omrežni kabel in vtične priključke pred mehanskimi obremenitvami, kot sta stiskanje ali vlečenje.
- **Toplotna nevarnost! Nevarnost opeklin!**
  Posamezni sestavni deli dosegajo visoke delovne temperature.

OPOZORILO: V naslednjih primerih obstaja nevarnost materialne škode.

- **Za čiščenje enote ne uporabljajte organskih topil (npr. razredčila) ali abrazivnih čistil!**
- **Zagotovite prezračevanje! Nevarnost pregrevanja!**
  Reže in druge odprtine na zunanji strani ohišja so namenjene prezračevanju. Da bi zagotovili pravilno delovanje enote in preprečili njeno pregrevanje, odprtin ne smete zapreti ali zakriti. Da zagotovite zadostno prezračevanje, bodite 10 cm oddaljeni od sten ali podobnih objektov.
- **Upoštevajte okoljske pogoje!**
  Dovoljena temperatura okolja za uporabo sistema je od 10 °C do 25 °C.
  Vlažnost okolja ne sme presegati 30 % do 80 % (brez kondenzacije)! Nevarnost poškodb, kratkega stika ali požara! Enota ni primerna za uporabo na prostem! V nobenem primeru enote ne izpostavljajte vlagi ali temperaturam nad 50 °C. Enote ne uporabljajte v bližini virov močne toplote. Enote ne izpostavljajte hitrim temperaturnim nihanjem ali pretiranemu prašenju!
- **Nepooblaščene predelave ali spremembe naprave so iz varnostnih razlogov prepovedane in razveljavljajo garancijo!**
  Pri zamenjavi okvarjenih delov uporabljajte samo originalne dele ali dele, ki jih je odobril proizvajalec. Originalnih delov ali dodatne opreme, ki jih ni dobavil proizvajalec, ni mogoče niti preizkusiti niti odobriti. Kakršna koli odgovornost proizvajalca za škodo, nastalo zaradi uporabe neoriginalnih delov in dodatne opreme, je izključena.

2 Opis izdelka

WeDart WDS1 je sistem za samodejno točkovanje in trening za pikado. Beleži točke udarcev puščic in samodejno izračuna ustrezne rezultate glede na izbrani način igre. Izpis vseh podatkov je mogoč le, če je z napravo povezana aplikacija WeDart. Aplikacija WeDart je na voljo za sistema Android in iOS ter je obvezen del sistema.

INFORMACIJA: Brez aplikacije WeDart WDS1 ni mogoče upravljati naprave WeDart WDS1.

Sistem WeDart podpira igralce pikada pri njihovem treningu s samodejnim točkovanjem, vodenjem različnih trening iger in prikazom statističnih podatkov o igrah. Možne so igre z največ osmimi udeleženci.

Obseg dobave:
1 WeDart Autoscoring System
1 Kalibracijska palica
1 Napajalna enota
1 komplet za montažo
1 šablona za vrtanje
1 Navodila za uporabo

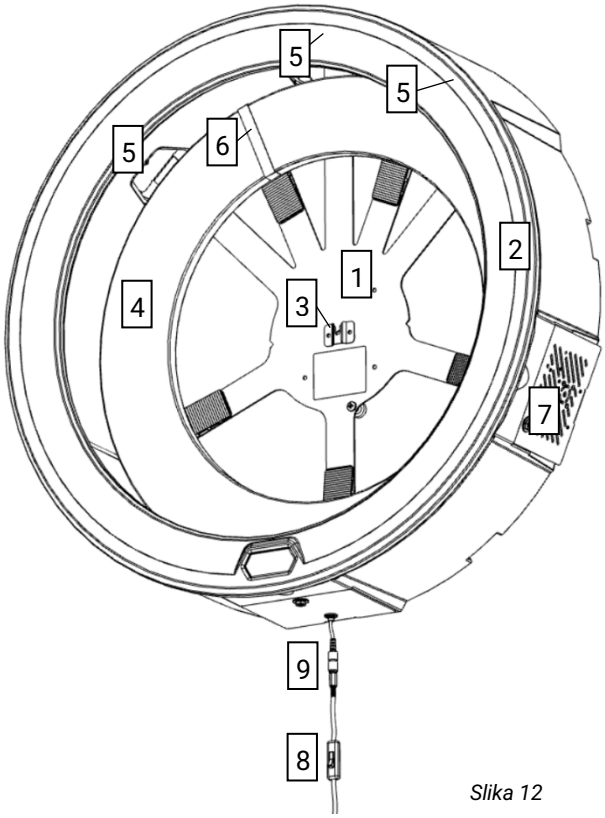

Slika 12

1	Osnovna plošča
2	Svetlobni obroč
3	Imetnik odbora
4	Okrogli obroč
5	Fotoaparati
6	Najlonski pas
7	Predal za elektroniko s pasivnim prezračevanjem
8	Stikalo za vklop/izklop
9	Priključna vtičnica za napajalno enoto

OPOZORILO: Enota je opremljena z osvetlitvijo LED. Nikoli ne glejte neposredno v LED diodo s kratke razdalje ali dalj časa. Sevanje, ki ga oddaja, lahko poškoduje roženico in mrežnico.

3 Tehnične opombe

Ko je napajalna enota priključena na sistem WeDart in električno vtičnico, sistem WeDart še ni samodejno napajan. Če želite upravljati napravo, vklopite stikalo za vklop/izklop.

INFORMACIJA: Napetost v napravi WeDart WDS1 ni življenjsko nevarna, saj vse tokovne enote uporabljajo le 5 V in 12 V.

Parameter	Vrednost
Dimenzije (dolžina x širina x globina)	763 mm x 763 mm x 204 mm
Teža brez napajalne enote	6,0 kg
Delovna temperatura	10 - 25 °C Temperatura zraka
Vlaga	30-80 % (brez kondenzacije)
Različica programske opreme	1.0
Omrežna napetost	100-240 VAC ~ 50/60 Hz
Napetost enote	12 V
Največ. Poraba energije	48 W

NEVARNOST: električni udar zaradi poškodbe kabla - Če je napajalni kabel prerezan ali poškodovan, se varovalka ne sproži vedno takoj in lahko povzroči hude telesne poškodbe ali celo smrt.

- Ne dotikajte se kabla, dokler vtiča ne izvlečete iz vtičnice.
- Poškodovani kabel v celoti zamenjajte. Poškodovani kabel je prepovedano popravljati.
- Popravila lahko izvaja le strokovno osebje.
- Kable vedno položite lepo, brez nevarnosti spotikanja, in vedno izberite dovolj dolge podaljške.
- Kabel mora biti vedno nameščen tako, da je zaščiten pred škropljenjem.
- Vtiča in vtičnice se ne dotikajte z mokrimi rokami.
- Napravo priključite samo na izmenični tok.
- Napetost, navedena na tipski ploščici napajalne enote, se mora ujemati z napetostjo vira napajanja.

3.1 Skladnost izdelka

Izdelek je bil preizkušen za skladnost z naslednjimi direktivami in predpisi:

Uredba (ES) št. 1907/2006
Direktiva 2014/53/EU
Direktiva 2011/65/EU
Direktiva 2014/30/EU
Direktiva 2014/35/EU

4 Navodila za sestavljanje

Pred začetkom sestavljanja natančno preberite navodila. Pred začetkom montaže si pripravite merilni trak ali meter, križni izvijač, svinčnik in 8 mm vrtalnik, odvisno od materiala stene.

OPOZORILO: Sistem montirajte samo na trdne stene, kot so beton, pemza ali opeka. Sistem vedno montirajte z vsaj dvema odraslima osebama.

Priložen pritrdilni material:		1 vrtalna šablona
	C	4 Vijaki (dolžina: 55 mm)
	B	4 Mozniki (dolžina: 50 mm, premer: 8 mm)
	A	4 Razdelilni tulci (dolžina: 16 mm)
	E	5 Pritrdilne noge
	D	5 Nosilni vijaki (dolžina 16 mm)
	F	5 Matice (M6)
		1 ključ z odprtim koncem (10 mm)

1. Odstranite vsebino paketa in preverite popolnost.
2. S šablono za vrtanje označite luknje za vrtanje. To storite tako, da postavite črto na sredino vrtalne predloge na višini 1,73 m (v višini bule) in s svinčnikom na steno označite vrtalne luknje, prikazane na predlogi, tako da prebodete papir.
3. V steno na označenih mestih izvrtajte luknje s premerom 8 mm in vanje vstavite zatiče (B).
4. Zdaj vzemite distančne tulce (A) in skozi vsak distančni tulec (A) potisnite po en dolg vijak (C). Zdaj jih s križnim izvijačem zavrtite približno 1 cm v pravkar pritrjene čepke (B) in potisnite distančni tulec (A) proti steni. Vijak (C) zavrtite naprej v steno, dokler med glavo vijaka in distančnim tulcem (A) ni razdalje 4 mm, ko se distančni tulec (A) dotakne stene.
5. Zdaj postavite enoto WDS1 pred sebe tako, da je logotip WeDart obrnjen navzdol, tj. da ga ne vidite. Pritrdite podporne vijake (D) tako, da jih od spodaj vstavite skozi predhodno izvrtane luknje v osnovni plošči (na sliki 3 označene z D) in z odprtim ključem privijte matice (F). Vijak mora biti zdaj trdno pritrjen na osnovno ploščo. Sedaj obrnite pritrdilne nogice (E) na nosilne vijake (D), dokler se ne dotaknejo matice (F), kot je prikazano na sliki 4.

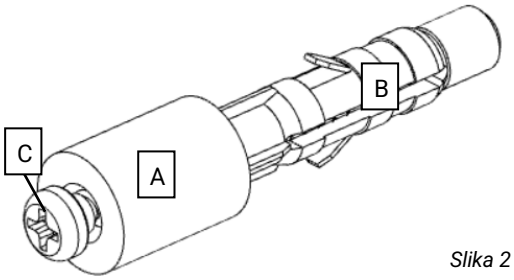

Slika 2

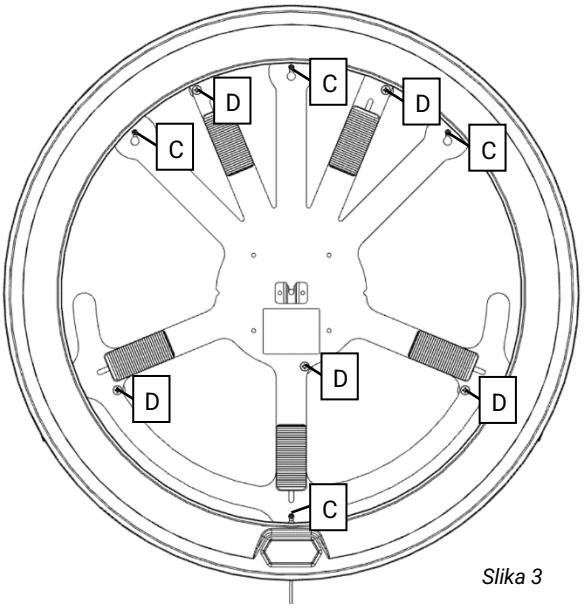

Slika 3

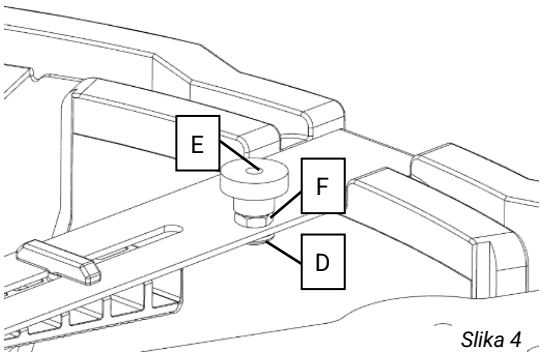

Slika 4

6. Enoto dvignite na steno in jo obesite na vijake v steni z obeski z luknjicami za ključe v osnovni plošči, tako da se distančni tulci (A) za osnovno ploščo dotikajo stene, kot je prikazano na sliki 5. Vijake privijte s križnim izvijačem.

Slika 5

7. Nato obrnite pritrdilne nogice (E) proti steni, da rahlo pritisnejo ob steno, in pritrdite sistem. Osnovna plošča se pri tem ne sme upogniti! Pravilno namestitev preverite tako, da z roko rahlo pritisnete na sprednjo stran svetlobnega obroča, približno 30 cm levo ob logotipu WeDart. Svetlobnega obroča ne sme biti mogoče premakniti proti steni.

8. Izbrano ploščo za pikado vstavite v držalo za ploščo (G) na sredini osnovne plošče. S pomočjo klinov (H) jo poravnajte tako, da bo površina deske za pikado vzporedna s steno. Začnite s spodnjimi klini in nato nadaljujte z zgornjimi klini. Plošča za pikado mora biti zdaj trdno pritrjena v držalu za ploščo (G).

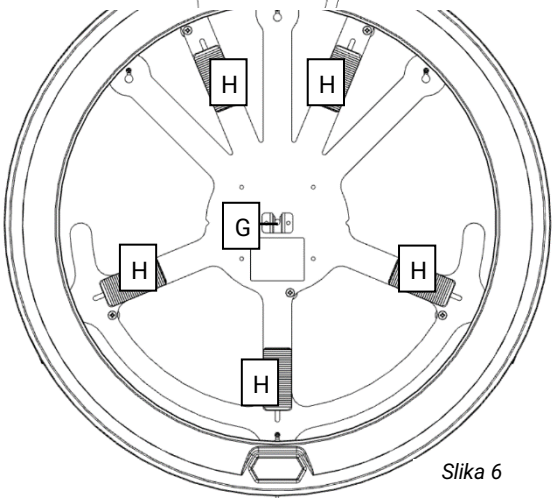

Slika 6

9. Previdno zategnite najlonski trak (J) na prostorskem obroču (K), dokler se ne dotakne prostorskega obroča (K) in je zaponka na strani prostorskega obroča (K), ki je obrnjena proti steni. Nato vstavite prostorski obroč (K) med puščico in svetlobni obroč, tako da je najlonski trak med levo kamero (L) in srednjo kamero (M), kot je prikazano na sliki 7.

10. Napajalno enoto priključite na priključno vtičnico pod svetlobnim obročem.

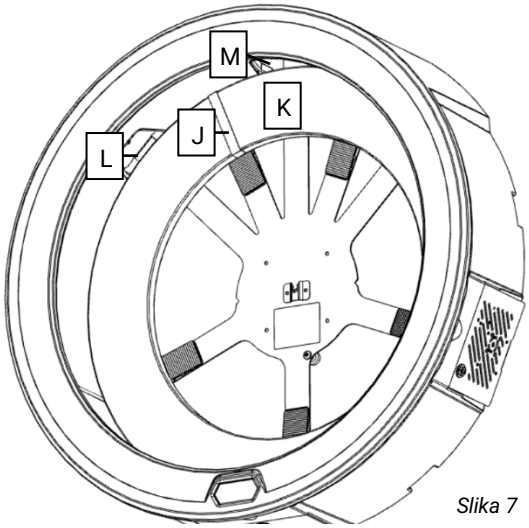

Slika 7

5 Uporabite

Pred prvim uporabo sistema WeDart WDS1 se prepričajte, da je sistem nameščen v skladu z navodili za montažo (glejte poglavje 4 Navodila za montažo) in da na sistemu ni vidnih poškodb. Prav tako se prepričajte, da v svetlobnem obroču ali na pikadu ni dodatnih pripomočkov (npr. puščic), ko je enota vključena.

5.1 Aplikacija WeDart in ustvarjanje računa

Namestite aplikacijo WeDart v pametni telefon ali tablični računalnik s sistemom Android ali iOS. Aktualne povezave za prenos najdete na spletni strani www.wedart.io/app-download. Prepričajte se, da ima vaša pametna naprava stabilno internetno povezavo, in vklopite Bluetooth. Odprite aplikacijo WeDart. Pametna naprava vas bo zdaj prosila, da aplikaciji odobrite različna dovoljenja. Za pravilno delovanje je nujno, da so odobrena vsa dovoljenja. Nato se prikaže pozdravni zaslon. Ko ga preberete, lahko podrsnete levo in izberete gumb „Add Profile“. Sledite navodilom aplikacije in shranite svoj profil. Ponovno podrsnite v levo in na voljo bo možnost za

seznanitev sistema WeDart WDS 1. Izberite gumb "Pair Device" in aplikacija bo samodejno poiskala razpoložljive naprave. S seznama izberite svojo napravo WeDart WDS 1 in jo povežite.

5.2 Prvi zagon

Najprej vklopite stikalo za vklop/izklop pod svetlobnim obročem, svetlobni obroč se mora prižgati.

POZOR: Ne izklopite enote na stikalu, preden je bila izklopljena z aplikacijo WeDart!

Zdaj vzemite pametni telefon ali tablični računalnik z nameščeno aplikacijo WeDart. Prepričajte se, da ima vaša pametna naprava stabilno internetno povezavo, in vklopite Bluetooth. Če ste že uporabili aplikacijo WeDart in nimate priključene naprave WeDart WDS1, izberite ikono WeDart WDS1 v glavi domačega zaslona, da dostopate do menija naprave. Aplikacija WeDart bo samodejno poiskala razpoložljive naprave WeDart. S seznama izberite svojo napravo in vzpostavite povezavo Bluetooth. Nato se boste samodejno vrnili v meni naprave, kjer so zdaj vidni trije gumbi: "Connect WiFi", "Update" in "Calibrate".

Za izvedbo začetne posodobitve sistema potrebuje WeDart WDS1 povezavo WiFi. Če jo želite vzpostaviti, v meniju naprave izberite "Connect WiFi". S seznama izberite svoje omrežje Wi-Fi in vnesite geslo za vzpostavitev povezave. Nato boste samodejno vrnjeni v meni naprave.

Zdaj izberite "Update", da začnete posodabljati sistem. Aplikacija WeDart vam bo prikazala potek posodobitve. Ko bo posodobitev v celoti prenesena, se bo sistem samodejno ponovno zagnal in aplikacija WeDart App bo samodejno poiskala naprave WeDart WDS1. Po kratkem čakanju se lahko ponovno povežete s sistemom prek povezave Bluetooth. Nato se boste samodejno vrnili v meni naprave.

Takoj ko je vzpostavljena povezava Bluetooth, se lahko začne umerjanje. Če želite začeti kalibracijo, v meniju naprave izberite "Calibrate" in sledite navodilom v aplikaciji WeDart. Nato se boste samodejno vrnili v meni naprave. Sistem je zdaj nastavljen in pripravljen za igranje.

5.3 Izbira igre

Če želite začeti igro, na začetni strani aplikacije WeDart najprej izberite profile in po potrebi goste, ki bodo sodelovali v igri. Nato se pomaknite navzdol in opravite nastavitve igre. Privzeta nastavitev je igra 501 Double Out, ki jo sestavljata 2 kompleta (Best of 5). Začetni rezultat lahko nastavite z drsnikom. Izbirate lahko tudi med možnostjo Single Out in Double Out. Če vse nastavitve ustrezajo vašim zahtevam, začnite igro tako, da pritisnete gumb "Start Game".

5.4 Igranje igre

Po začetku igre je na zaslonu vedno prikazan profil, ki je na vrsti. Sedaj lahko vržete tri puščice, ki se samodejno zabeležijo. Če puščica ni zabeležena ali ni zabeležena pravilno, pustite puščico v puščicah in popravite rezultat tako, da v aplikaciji WeDart tapnete na ustrezen rezultat in s tipkovnico vnesete pravilno vrednost. Ko so vsi rezultati v aplikaciji WeDart prikazani pravilno, odstranite puščice iz tarče za pikado. Aplikacija samodejno prikaže naslednje uporabniško ime in naslednji met se lahko začne. Ko se igra konča, boste samodejno preusmerjeni na povzetek igre.

INFORMACIJA: Če puščice odstranite s puščice, preden so zabeleženi vsi rezultati, lahko pride do lažnih zaznav. Podobno lahko pride do lažnih zaznav, če so puščice odvržene, preden aplikacija prikaže pripadajoče uporabniško ime.

5.5 Povzetek tekme

Po vsaki končani igri aplikacija WeDart prikaže igro v obliki tabelaričnega povzetka. Prikaz se lahko razlikuje, če je velikost zaslona majhna.

5.6 Vpogled v statistiko

Povzetek obnašanja pri igranju lahko prikličete s funkcijo "History" v nogi na domači strani. Tam je povzeto igralno vedenje registriranega profila.

5.7 Izklopite

POZOR: Ne izklopite naprave WeDart WDS1 s stikalom za vklop/izklop, preden je bila izklopljena z aplikacijo WeDart!

Če želite izklopiti sistem, odprite meni naprave s pritiskom na ikono WDS1 na začetni strani aplikacije WeDart. V spodnji polovici strani boste našli gumb "Switch Off" (Izklop). Tapnite gumb in počakajte, da se povezava Bluetooth prekine. Po nadaljnjih 10 sekundah se lahko izklopi svetlobni obroč na stikalu za vklop/izklop.

5.8 Posodobitve sistema

INFORMACIJA: Vse posodobitve sistema namestite takoj, ko so na voljo. Le tako lahko zagotovite optimalno delovanje in dolgo življenjsko dobo sistema.

Če je bila izdana nova posodobitev, to prepoznate po tem, da je gumb "Update" v meniju naprave obarvan. Nato sistem povežite z omrežjem Wi-Fi. To storite tako, da v meniju naprave izberete "Connect WiFi" (Poveži Wi-Fi). S seznama izberite omrežje Wi-Fi in vnesite geslo za vzpostavitev povezave. Nato boste samodejno vrnjeni v meni naprave.

Zdaj izberite "Update", da začnete posodabljati sistem. Aplikacija WeDart vam bo prikazala potek posodobitve. Ko bo posodobitev v celoti prenesena, se bo sistem samodejno ponovno zagnal in aplikacija WeDart App bo samodejno poiskala naprave WeDart. Po kratkem čakanju se lahko ponovno povežete s sistemom prek povezave Bluetooth. Nato boste samodejno vrnjeni v meni naprave.

5.9 Ravnanje v primeru napak v delovanju

Če naprava ne deluje pravilno, npr. če ni zaznanih nobenih puščic, poskusite napravo izklopiti prek aplikacije WeDart, kot je opisano v poglavju 5.7, in odstranite napajalno enoto. Po 15 sekundah ponovno priključite napajalnik in ponovno zaženite sistem. Če se okvara še vedno ponovi, si oglejte našo stran za odpravljanje težav na naslovu www.wedart.io/quick-fixes. Tam so opisane najpogostejše težave in rešitve, ki lahko pomagajo.

Če na strani za odpravljanje težav ne najdete svoje težave, se obrnite na proizvajalca po elektronski pošti na naslov contact@wedart.io z zadevo "Support".

Če imate kakršna koli vprašanja o aplikaciji WeDart, se obrnite na proizvajalca po elektronski pošti na naslov contact@wedart.io z zadevo "App Support".

5.10 Čiščenje in vzdrževanje

Sistema WeDart ni treba čistiti ali servisirati, da bi zagotovili pravilno delovanje.

POZOR: WDS1 se ne sme čistiti z vlažnimi ali elektrostatično nabitimi materiali, npr. krpami iz mikrovlaken! To lahko povzroči poškodbe na enoti.

6 Pravila igre

INFORMACIJA: Aplikacija WeDart trenutno ne omogoča vseh spodaj naštetih različic iger. Naslednja navodila so zgolj informativnega značaja.

6.1 121, 170, 180, X01

Igra se začne s 121, 170, 180, 301, 501, 701 ali 901 točko. V vsakem krogu se izmenično mečejo tri puščice. Zbrane točke se odštejejo od začetnega rezultata. V igri zmaga igralec, ki prvi doseže natanko 0 točk. Če rezultat pade pod mejo 0 točk, se celoten krog ne šteje in rezultat ostane enak rezultatu na začetku kroga.

Variante:

- Posamezniki: V igri se zabeleži število vrženih puščic. Cilj je, da za 0 točk potrebujete čim manj puščic.
- Double In: igra se lahko začne le z zadetkom v dvojno polje.
- Double Out: igra se lahko konča le z zadetkom v dvojno polje.
- Ekipa: več igralcev tvori ekipo. Zmaga ekipa, ki prva doseže natanko nič točk.

6.2 High Score

Igra se začne z 0 točkami, dosežene točke pa se prištejejo začetnemu rezultatu. V vsakem krogu se izmenično mečejo tri puščice. Zmagovalec je igralec z najvišjim številom točk po 7 krogih.

6.3 Around the Clock

V vsakem krogu se izmenično mečejo tri puščice. Cilj je zadeti kvadrate od 1 do 20 v naraščajočem vrstnem redu, nato pa se igra lahko konča z zadetkom v tarčo Bullseye. V najboljšem primeru lahko igro zaključite v 7 krogih. Zmagovalec je tisti, ki prvi zadene vse kvadrate v pravilnem vrstnem redu.

Variante:

- Quick: če je zadetek dvojnega dvojčka, se lahko naslednja številka preskoči. Naslednja številka se lahko odigra takoj. Če je zadeta trojna številka, se naslednji dve številki lahko preskočita.
- Double: Vrže se samo dvojna polja.
- Triple: Vrže se samo trojna polja.

6.4 Cricket

Igrajo se odseki 15, 16, 17, 18, 19, 20 in Bullseye na plošči za pikado. Če je ena od številk zadeta trikrat, se šteje, da je številka "zaprta". Če še enkrat zadenete "zaprto" številko, prejmete ustrezno število točk. Če so številko zaprli vsi igralci, z njo ni več mogoče dobiti točk. Zmaga igralec, ki doseže največje število točk. Igra se konča, ko so zaprti vsi segmenti.

Možnost:

- Cut Throat: zadetki v "zaprto" številko prinesejo točke preostalim igralcem, ki imajo to številko odprto. Zmagovalec je tisti, ki ima na koncu najmanj točk.

7 Odstranjevanje

Aparat ne sprošča škodljivih snovi. Pri razstavljanju zato ni potrebna posebna previdnost, saj noben sestavni del ni izdelan iz nevarnih materialov. Kljub temu ga ne smete odvreči med gospodinjske odpadke.

Električna in elektronska oprema vsebuje dragocene materiale, ki jih je mogoče reciklirati, pogosto pa tudi sestavne dele, kot so baterije, akumulatorji ali olje, ki lahko ob nepravilnem ravnanju ali odlaganju predstavljajo tveganje za zdravje ljudi in okolje. Vendar pa so te komponente potrebne za pravilno delovanje naprave. Aparati, označeni s tem simbolom, se ne smejo odlagati skupaj z gospodinjskimi odpadki.

Embalažne materiale je mogoče reciklirati. Za izdelavo so bili uporabljeni naslednji materiali: Jeklo, Ekspandirani polipropilen, Poliuretanska pena. Ti materiali so vsebovani zlasti v naslednjih sestavnih delih:

Svetlobni obroč: Ekspandirani polipropilen

Osnovna plošča: Jeklo

Okrogli obroč: Poliuretanska pena

Pri odstranjevanju je priporočljivo posamezne sestavne dele razvrstiti glede na vrsto materiala in jih oddati na zbirnih ali reciklažnih mestih, ki so vzpostavljena v ta namen.

Monterings- och bruksanvisningar

Läs igenom bruksanvisningen noggrant innan du använder den och spara den. Observera att denna tryckta version kanske inte är aktuell. En aktuell, digital manual finns att ladda ner på www.wedart.io.

WeDart WDS1 ”WeDart 1”

Status 01.08.2023

VARNING: LÄS NOGGRANT INNAN INSTALLATION OCH SPARA DÅ

Fara för barn - livsfara genom kvävning/sväljning! Håll förpackningsmaterialet borta från barn! Förvara små delar utom räckhåll för barn. Dessa kan sväljas eller andas in! I händelse av felaktig användning av något slag är alla garantianspråk ogiltiga!

Grattis till köpet av ditt WeDart-system!

Vi är mycket glada över att du är en del av WeDart-gemenskapen och att du tränar med WeDart. Tack för ditt förtroende och ditt stöd för vår vision om en världsomspännande steeldartgemenskap för alla.

Innan du installerar och använder enheten ska du läsa igenom denna bruksanvisning noggrant och spara den. Detta är det enda sättet att använda enheten på ett säkert och tillförlitligt sätt. Läs i synnerhet säkerhetsanvisningarna.

All teknisk information i denna handbok har sammanställts av tillverkaren med största omsorg och har tagits fram med hjälp av effektiva kontrollåtgärder. Tillverkaren förbehåller sig rätten att göra ändringar i denna handbok. Tillverkaren är tacksam för att när som helst få information om eventuella fel eller oklarheter som kan uppstå.

Den aktuella versionen av denna bruksanvisning kan laddas ner på www.wedart.io.

De anvisningar som beskrivs här måste följas utan undantag.

Detta dokument har utarbetats i enlighet med IEEE-ISO 82079-standarden och är giltigt för

WeDart WDS1

tills en nyare version publiceras. Dokumentets versionsnummer anges med hjälp av identifikationsnumret under denna punkt.

Enheten identifieras med hjälp av ID-märket på bottenplattan.

Upplaga av den tekniska handboken: WDS1/1.2

WeDart GmbH

Buschkoppel 8

22309 Hamburg

Germany

Webbplats: www.wedart.io

E-post: contact@wedart.io

Telefon: +49 176 345 99 222

Innehållsförteckning

Innehållsförteckning 3
1 Förklaring av symboler och säkerhetsanvisningar 4
2 Produktbeskrivning 6
3 Tekniska anteckningar 7
3.1 Produktöverensstämmelse 7
4 Monteringsanvisningar 8
5 Använd 9
5.1 WeDart-app och skapande av konto 9
5.2 Första start 10
5.3 Val av spel 10
5.4 Spelet 10
5.5 Sammanfattning av matchen 10
5.6 Insikt i statistiken 11
5.7 Stäng av 11
5.8 Systemuppdateringar 11
5.9 Beteende vid funktionsstörningar 11
5.10 Rengöring och underhåll 11
6 Spelets regler 12
6.1 121, 170, 180, X01 12
6.2 High Score 12
6.3 Around the Clock 12
6.4 Cricket 12
7 Bortskaffande 13

1 Förklaring av symboler och säkerhetsanvisningar

	FARA: Risk för elektrisk stöt med allvarlig skada eller dödsfall som följd.
	VARNING: Varning för möjlig personskada eller skada på egendom.
	FÖRSIKTIGHET: Angivelse av möjliga fel
	INFO: Ger kompletterande information och förklaringar.

Observera följande anvisningar för att säkerställa optimal livslängd och funktion hos ditt WeDart-system:

- Försök inte att öppna enheten med våld. Den innehåller inga delar som kan repareras av en lekman. Kontakta en specialutbildad fackman om reparation är nödvändig.
- Slitsar och andra öppningar på ovansidan, sidorna och botten av höljet stöder ventilationssystemet. För att säkerställa att enheten fungerar korrekt och inte överhettas får dessa öppningar inte blockeras, täckas eller blockeras.
- Skjut inte in vassa föremål genom springorna in i apparatens inre, eftersom de kan komma i kontakt med strömförande delar. Detta kan leda till kortslutning och brand.
- Enheten får inte placeras i närheten av radiatorer.
- Ingen vätska av något slag får hällas över apparaten. Om detta ändå sker måste apparaten kontrolleras av en specialist.
- Utsätt aldrig enheten för regn eller hög luftfuktighet.
- Om du lämnar över systemet till en annan person ska du se till att denna person känner till innehållet i monterings- och bruksanvisningen.
- Före varje användning ska du kontrollera att alla delar fungerar som de ska och inte använda apparaten om något fel uppstår.

FARA: Koppla alltid ur apparaten från elnätet innan du rengör den.

VARNING: Säkerhetsanordningarna är till för att skydda dig. Ändra eller kringgå aldrig säkerhetsanordningar. Använd endast originaltillbehör och originalreservdelar, de garanterar en säker och problemfri drift av apparaten. För information om tillbehör och reservdelar, kontakta din återförsäljare eller WeDart.

FÖRSIKTIGHET: Kontrollera att enhetens leveransomfattning (innehåll) är komplett när du packar upp den. Om det saknas tillbehör eller om det finns transportskador ska du meddela din återförsäljare.

WeDart tar inget ansvar för skador som skulle uppstå på grund av att dessa instruktioner inte följs. Vi förbehåller oss rätten till tekniska innovationer eller avvikelser i färg och design. Behåll originalförpackningen för eventuell framtida retur.

FARA: Det finns en risk för kroppsskador eller dödsfall på grund av elektrisk stöt i följande situationer.

- **I händelse av fara, koppla bort enheten från strömförsörjningen!**
  Enheten är inte bortkopplad från strömförsörjningen förrän nätkontakten har dragits ut! Koppla aldrig in eller ur nätkontakten med våta eller fuktiga händer!
- **Risk för elektrisk stöt!**
  Vid onormalt buller, rök eller lukt, risk för brand eller elektrisk stöt! Koppla omedelbart bort enheten från strömförsörjningen och kontakta en specialist.
- **Öppna aldrig enheten med våld! Risk för elektrisk stöt eller brand!**
  Det finns strömförande delar i enheten som är fritt tillgängliga.
- **Enheten får inte rengöras med vattenstråle!**
- **Lämna inga främmande föremål i enheten! Risk för kortslutning, elektrisk stöt eller brand!** För i synnerhet inga föremål in i enhetens inre genom ventilationsöppningarna, eftersom strömförande delar kan komma i kontakt med dem.
- **Spill ingen vätska i enheten! Risk för elektrisk stöt eller brand!**
  Om vätskor har spillts i enheten ska du koppla bort enheten från strömförsörjningen och låta en fackman kontrollera den.

VARNING: I de situationer som beskrivs nedan finns det en risk för att det kan uppstå personskador eller dödsfall.

- **Håll ett säkert avstånd!** Se till att enheten inte placeras direkt vid en passage (dörr) så att ingen skadas av en pil som kastas förbi eller studsar av. Under spelets gång får ingen person befinna sig i apparatens kastområde, så att ingen skadas av pilarna.
- **Risk för tippning!** Av säkerhetsskäl är det viktigt att säkra enheten genom att fästa den på väggen i enlighet med monteringsanvisningarna.
- **Skydda kabeln! Risk för kortslutning eller brand!**
  Risk för att snubbla på grund av att kablar eventuellt löper längs golvet! Skydda nätkabeln och stickproppsanslutningarna från mekanisk påverkan, t.ex. att de krossas eller dras.
- **Termisk fara! Risk för brännskador!**
  Enskilda komponenter når höga driftstemperaturer.

VARNING: Det finns risk för egendomsskador i följande situationer.

- **Använd inte organiska lösningsmedel (t.ex. thinner) eller slipmedel för att rengöra enheten!**
- **Säkerställ ventilation! Risk för överhettning!**
  Spår och andra öppningar på utsidan av höljet är avsedda för ventilation. För att säkerställa att enheten fungerar korrekt och inte överhettas får öppningarna inte blockeras eller täckas. För att säkerställa tillräcklig ventilation bör du hålla ett avstånd på 10 cm från väggar eller liknande.
- **Observera de omgivande förhållandena!**
  Den tillåtna omgivningstemperaturen för användning av systemet är 10 °C till 25 °C. Luftfuktigheten i omgivningen får inte överstiga 30 % till 80 % (icke-kondenserande)! Risk för skada, kortslutning eller brand! Enheten är inte lämplig för utomhusbruk! Utsätt inte enheten för fukt eller temperaturer över 50 °C under några omständigheter. Använd inte enheten i närheten av källor med hög värme. Utsätt inte enheten för snabba temperaturväxlingar eller för mycket damm!
- **Otillåtna ombyggnader eller modifieringar av enheten är förbjudna av säkerhetsskäl och medför att garantin upphör att gälla!**
  När du byter ut defekta delar får du endast använda originaldelar eller delar som godkänts av tillverkaren. Originaldelar eller tillbehör som inte tillhandahålls av tillverkaren kan varken provas eller godkännas. Tillverkarens ansvar för skador som orsakats av användning av icke-originaldelar och tillbehör är uteslutet.

2 Produktbeskrivning

WeDart WDS1 är ett automatiskt poäng- och träningssystem för dartsporten. Den registrerar pilarnas träffpunkter och beräknar automatiskt motsvarande poäng, beroende på det valda spelläget. Alla data kan endast skickas ut om WeDart-appen är ansluten till enheten. WeDart-appen finns tillgänglig för Android och iOS och är en obligatorisk del av systemet.

INFO: Det är inte möjligt att använda WeDart WDS1 utan WeDart-appen.

WeDart-systemet stöder dartspelare i deras träning genom att göra poäng automatiskt, vägleda olika träningsspel och visa spelstatistik. Spel med upp till åtta deltagare är möjliga.

Leveransomfattning: 1 WeDart Autoscoring System
1 Kalibreringsstång
1 Strömförsörjningsenhet
1 Monteringssats
1 Borrmall
1 Bruksanvisningar

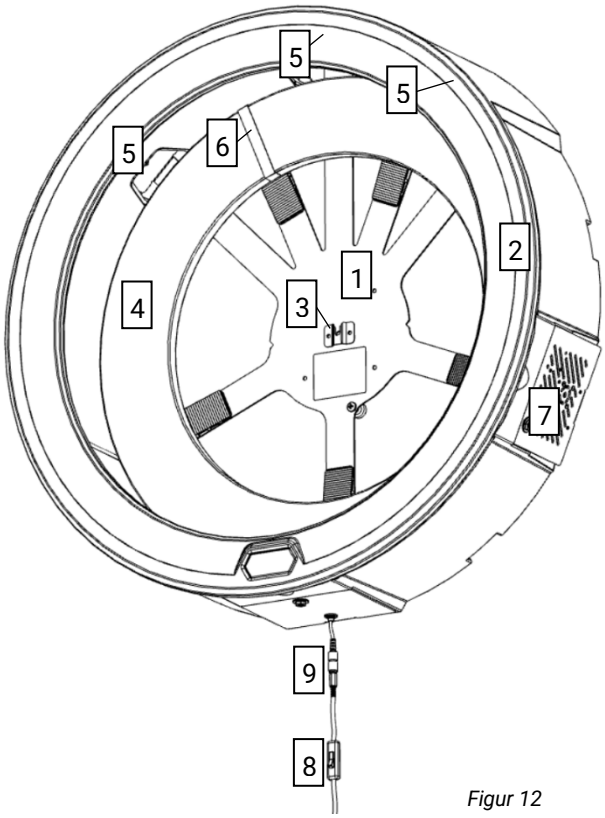

Figur 12

1	Grundplatta
2	Ljusring
3	Styrelseinnehavare
4	Ring runtomkring
5	Kameror
6	Nylonbälte
7	Elektronikutrymme med passiv ventilation
8	På/av-knapp
9	Anslutningsuttag för strömförsörjningsenheten

VARNING: Enheten är utrustad med LED-belysning. Titta aldrig direkt på lysdioden på kort avstånd eller under en längre tid. Strålningen kan skada både hornhinnan och näthinnan.

3 Tekniska anteckningar

När strömförsörjningsenheten är ansluten till WeDart-systemet och ett eluttag är WeDart-systemet ännu inte automatiskt strömförsörjt. För att använda maskinen ska du slå på på/av-knappen.

INFO: Det finns inga livshotande spänningar i WeDart WDS1, eftersom alla strömförande enheter endast använder 5V och 12V.

Parameter	Värde
Mått (längd x bredd x djup)	763 mm x 763 mm x 204 mm
Vikt utan nätaggregat	6,0 kg
Driftstemperatur	10 - 25 °C Lufttemperatur
Luftfuktighet	30% - 80% (icke-kondenserande)
Programvaruversion	1.0
Nätspänning	100 - 240 VAC ~ 50/60 Hz
Enhetsspänning	12 V
Max. Effektförbrukning	48 Watt

FARA: Elektrisk stöt på grund av kabelskada - Om nätkabeln skärs av eller skadas, löser säkringen inte alltid ut omedelbart och kan orsaka allvarlig kroppsskada eller till och med dödsfall.

- Rör inte kabeln förrän kontakten har dragits ur uttaget.
- Byt ut den skadade kabeln helt och hållet. Det är förbjudet att laga den defekta kabeln.
- Låt endast expertpersonal utföra reparationer.
- Lägg alltid kablarna snyggt, utan snubbelrisker, och välj alltid förlängningskablar som är tillräckligt långa.
- Kabeln måste alltid placeras stänkskyddad.
- Rör inte nätkontakten och uttaget med våta händer.
- Anslut endast enheten till växelström.
- Den spänning som anges på matningsskylten på nätaggregatet måste överensstämma med spänningen i strömkällan.

3.1 Produktöverensstämmelse

Produkten har testats för överensstämmelse med följande direktiv och förordningar:

Förordning (EG) nr 1907/2006
Direktiv 2014/53/EU
Direktiv 2011/65/EU
Direktiv 2014/30/EU
Direktiv 2014/35/EU

4 Monteringsanvisningar

Läs igenom anvisningarna noggrant innan du börjar montera. Innan monteringen påbörjas ska du ha ett måttband eller en måttstock, en kryssskruvmejsel, en penna och en 8 mm borr redo, beroende på väggmaterialet.

VARNING: Montera endast systemet på solida väggar som betong, pimpsten eller tegelväggar. Montera alltid systemet tillsammans med minst två vuxna personer.

Medföljande fästmaterial:		1 borrmall
	C	4 skruvar (längd: 55 mm)
	B	4 plugg (längd: 50 mm, diameter: 8 mm)
	A	4 distanshylsor (längd: 16 mm)
	E	5 fästningsfötter
	D	5 stödskruvar (längd 16 mm)
	F	5 muttrar (M6)
		1 skiftnyckel (10 mm)

1. Ta ut förpackningens innehåll och kontrollera att det är komplett.
2. Använd borrmallen för att markera borrhålen. För att göra detta, placera linjen i mitten av borrmallen på en höjd av 1,73 m (i nivå med bullseye) och markera borrhålen som visas på mallen på väggen med pennan genom att genomborra pappret.
3. Borra nu hål med en diameter på 8 mm i väggen på de markerade punkterna och sätt in pluggarna (B) i hålen.
4. Ta nu distanshylsorna (A) och tryck in en lång skruv (C) genom varje distanshylsa (A). Vrid nu in dem med hjälp av en Phillipsskruvmejsel ca 1 cm i de pluggar (B) som du just har fäst och tryck distanshylsan (A) mot väggen. Vrid skruven (C) vidare in i väggen tills det finns ett avstånd på 4 mm mellan skruvhuvudet och distanshylsan (A) när distanshylsan (A) vidrör väggen.
5. Placera nu WDS1-enheten framför dig så att WeDart-logotypen är riktad nedåt, dvs. inte synlig för dig. Fäst stödskruvarna (D) genom att föra in dem underifrån genom de förborrade hålen i bottenplattan (markerade med D i figur 3) och dra åt muttrarna (F) på dem med en skiftnyckel. Skruven ska nu vara ordentligt monterad på bottenplattan. Vrid nu fästfötterna (E) på stödskruvarna (D) tills de vidrör muttern (F), vilket visas i figur 4.

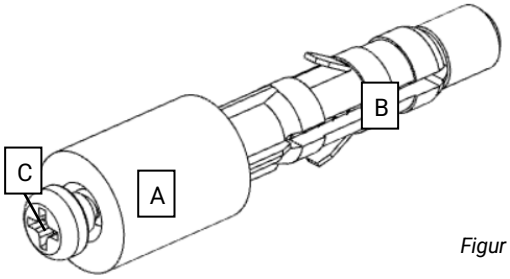

Figur 2

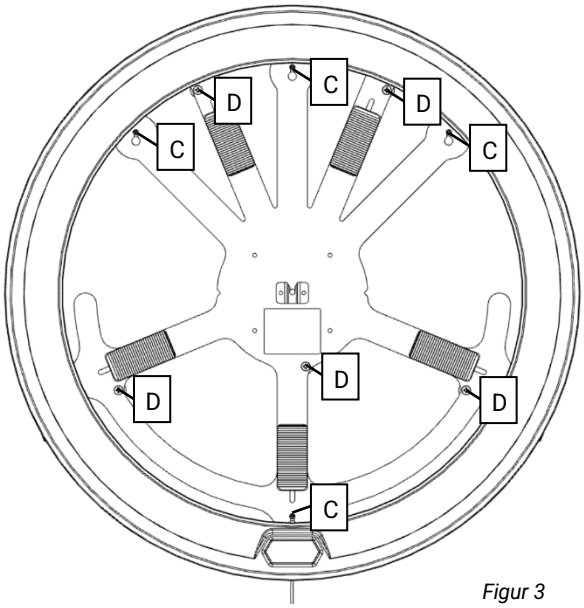

Figur 3

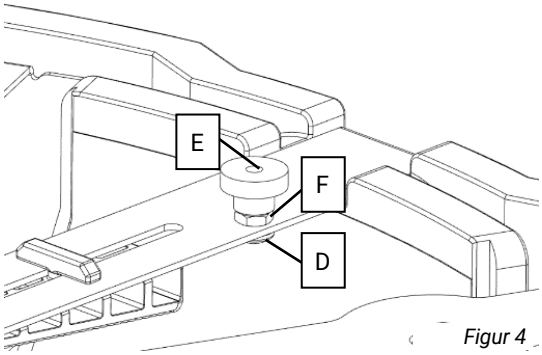

Figur 4

6. Lyft enheten mot väggen och häng upp den på skruvarna i väggen med nyckelhålshängarna i bottenplattan så att distanshylsorna (A) bakom bottenplattan nuddar väggen, enligt figur 5. Dra nu åt skruvarna med hjälp av en Phillips-skruvmejsel.

Figur 5

7. Vrid sedan fästfötterna (E) mot väggen så att de trycker lätt mot väggen och fäst systemet. Grundplattan får inte böjas under denna process! Kontrollera att installationen är korrekt genom att utöva ett lätt tryck med handen på ljusringens framsida, till vänster ca 30 cm bredvid WeDart-logotypen. Det ska inte vara möjligt att flytta ljusringen mot väggen.

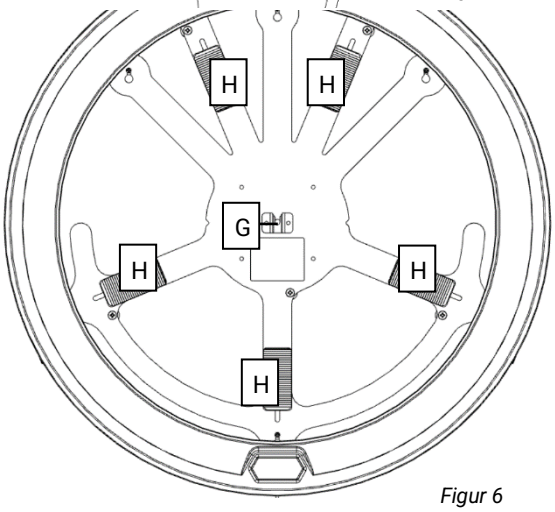

Figur 6

8. Sätt in den valfria dartskivan i spelplanshållaren (G) i mitten av basplattan. Rikta in den med hjälp av kilarna (H) så att dartskivans yta är parallell med väggen. Börja med de nedre kilarna och fortsätt sedan med de övre kilarna. Dartskivan ska nu sitta ordentligt fast i hållaren (G).

9. Dra försiktigt åt nylonbandet (J) på surroundringen (K) tills det är i kontakt med surroundringen (K) och spännet sitter på den sida av surroundringen (K) som vetter mot väggen. Sätt sedan in den omgivande ringen (K) mellan dartskivan och ljusringen så att nylonbandet är mellan vänster kamera (L) och mittkameran (M), enligt figur 7.

10. Anslut slutligen strömförsörjningsenheten till anslutningsuttaget under ljusringen.

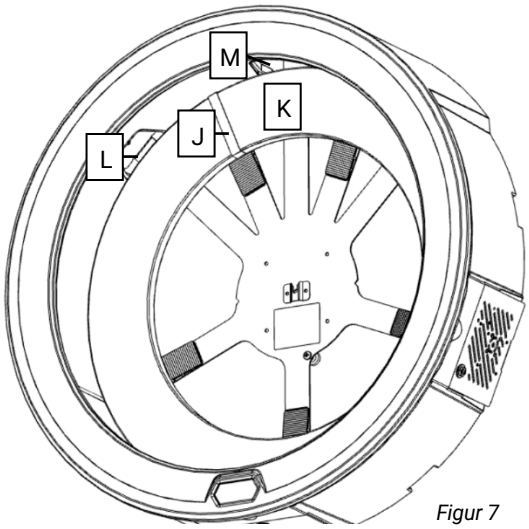

Figur 7

5 Använd

Innan du använder din WeDart WDS1 för första gången ska du försäkra dig om att systemet har monterats i enlighet med monteringsanvisningarna (se avsnitt 4 Monteringsanvisningar) och att inga skador på systemet är synliga. Se också till att det inte finns några andra tillbehör i ljusringen eller på dartskivan (t.ex. pilbitar) när enheten är påslagen.

5.1 WeDart-app och skapande av konto

Installera WeDart-appen på din Android- eller iOS-smartphone eller surfplatta. Du hittar de aktuella nedladdningslänkarna på www.wedart.io/app-download. Se till att din smarta enhet har en stabil internetanslutning och aktivera Bluetooth. Öppna WeDart-appen. Din smarta enhet kommer nu att be dig att ge appen olika behörigheter. Det är absolut nödvändigt att alla behörigheter beviljas för att möjliggöra korrekt drift. Därefter visas en välkomstskärm. När du har läst detta kan du svepa åt vänster och välja knappen ”Add Profile”. Följ appens instruktioner för att spara din profil. Svep till vänster igen så får du möjlighet att para ihop ditt WeDart WDS 1-

system. Välj knappen "Pair Device" så söker appen automatiskt efter tillgängliga enheter. Välj din WeDart WDS 1-enhet i listan för att para ihop den.

5.2 Första start

Slå först på på/av-knappen under ljusringen, ljusringen ska nu lysa.

VARNING: Stäng inte av enheten med strömbrytaren innan den har stängts av med WeDart-appen!

Ta nu fram din smartphone eller surfplatta med WeDart-appen installerad. Se till att din smarta enhet har en stabil internetanslutning och aktivera Bluetooth. Om du redan har använt WeDart-appen och inte har en WeDart WDS1-enhet ansluten väljer du WeDart WDS1-ikonen i huvudet på startskärmen för att komma åt Enhetsmenyn. WeDart-appen söker automatiskt efter tillgängliga WeDart-enheter. Välj din enhet i listan för att upprätta en Bluetooth-anslutning. Du kommer då automatiskt tillbaka till enhetsmenyn där tre knappar nu är synliga: "Connect WiFi", "Update" och "Calibrate".

För att genomföra den första systemuppdateringen behöver WeDart WDS1 en WiFi-anslutning. För att upprätta detta väljer du "Connect WiFi" i enhetsmenyn. Välj ditt Wi-Fi-nätverk i listan och ange ditt lösenord för att upprätta en anslutning. Du kommer då automatiskt tillbaka till enhetsmenyn.

Välj nu "Update" (Uppdatera) för att starta systemuppdateringen. WeDart-appen visar hur uppdateringen fortskrider. När uppdateringen har laddats ner helt och hållet startas systemet om automatiskt och WeDart-appen söker automatiskt efter WeDart WDS1-enheter. Efter en kort väntan kan du åter ansluta till systemet via Bluetooth. Du kommer då automatiskt tillbaka till enhetsmenyn.

Så snart Bluetooth-anslutningen är etablerad kan kalibreringen påbörjas. För att starta kalibreringen väljer du "Calibrate" i enhetsmenyn och följer instruktionerna i WeDart-appen. Du kommer då automatiskt tillbaka till enhetsmenyn. Systemet är nu konfigurerat och redo att spelas.

5.3 Val av spel

Om du vill starta ett spel väljer du först de profiler och, i förekommande fall, gäster som ska delta i spelet på startsidan i WeDart-appen. Bläddra sedan nedåt för att göra spelinställningar. Standardinställningen är ett 501 Double Out-spel som består av max 5 uppsättningar (Best of 5). Startpoängen kan ställas in med hjälp av reglaget. Du kan också välja mellan Single Out och Double Out. Om alla inställningar uppfyller dina krav startar du spelet genom att trycka på knappen "Start Game".

5.4 Spelet

När ett spel har startats visar skärmen alltid den profil vars tur det är. Du kan nu kasta tre pilpilar som registreras automatiskt. Om en pil inte registreras eller inte registreras korrekt, lämna pilarna i dartskivan och korrigera poängen genom att trycka på respektive poäng i WeDart-appen och ange det korrekta värdet via tangentbordet. När alla poäng visas korrekt i WeDart-appen tar du bort pilarna från dartskivan. Appen visar automatiskt nästa användarnamn och nästa kast kan börja. När spelet är slut kommer du automatiskt att omdirigeras till spelöversikten.

INFO: Om pilarna tas bort från dartskivan innan alla poäng har registrerats kan detta leda till falska upptäckter. På samma sätt kan falska upptäckter uppstå om pilarna kastas innan appen visar det tillhörande användarnamnet.

5.5 Sammanfattning av matchen

Efter varje avslutat spel visar WeDart-appen spelet i en sammanfattning i tabellform. Visningen kan skilja sig åt om skärmen är liten.

5.6 Insikt i statistiken

En sammanfattning av spelbeteendet kan hämtas via funktionen "History" i sidfoten på hemsidan. Där sammanfattas den registrerade profilens spelbeteende.

5.7 Stäng av

VARNING: Stäng inte av WeDart WDS1 med av-/påslagsknappen innan den har stängts av med WeDart-appen!

För att stänga av systemet öppnar du Enhetsmenyn genom att trycka på WDS1-ikonen på startsidan i WeDart-appen. På den nedre halvan av sidan hittar du knappen "Switch Off" (Stäng av). Tryck på knappen och vänta tills Bluetooth-anslutningen har kopplats bort. Efter ytterligare 10 sekunder kan ljusringen på på on/off-omkopplaren stängas av.

5.8 Systemuppdateringar

INFO: Se till att installera alla systemuppdateringar så snart de är tillgängliga. Detta är det enda sättet att säkerställa optimal drift och en lång livslängd för systemet.

Om en ny uppdatering har utfärdats kan du se det genom att knappen "Update" i enhetsmenyn är färgad. Anslut sedan systemet till ett Wi-Fi-nätverk. Detta gör du genom att välja "Connect WiFi" i enhetsmenyn. Välj ditt Wi-Fi-nätverk i listan och ange ditt lösenord för att upprätta en anslutning. Du kommer då automatiskt tillbaka till menyn Enhet.

Välj nu "Update" (Uppdatera) för att starta systemuppdateringen. WeDart-appen visar hur uppdateringen fortskrider. När uppdateringen har laddats ner helt och hållet startas systemet om automatiskt och WeDart-appen söker automatiskt efter WeDart-enheter. Du kan återansluta till systemet via Bluetooth efter en kort väntan. Du kommer då automatiskt tillbaka till enhets-menyn.

5.9 Beteende vid funktionsstörningar

Om maskinen fungerar dåligt, t.ex. om inga dartpilar upptäcks alls, försök att stänga av maskinen via WeDart-appen enligt beskrivningen i 5.7 och ta bort strömförsörjningsenheten. Efter 15 sekunder kopplar du in strömförsörjningen igen och startar om systemet. Om felet fortfarande uppstår igen, se vår sida för felsökning på www.wedart.io/quick-fixes. Där beskrivs de vanligaste problemen och lösningar som kan hjälpa dig.

Om du inte hittar ditt problem på sidan för felsökning kan du kontakta tillverkaren via e-post till contact@wedart.io med ämnet "Support".

Om du har några frågor om WeDart-appen kan du kontakta tillverkaren via e-post på contact@wedart.io med ämnet "App Support".

5.10 Rengöring och underhåll

WeDart-systemet behöver inte rengöras eller underhållas för att fungera korrekt.

FÖRSIKTIGHET: WDS1 får inte rengöras med fuktiga eller elektrostatiskt laddningsbara material, t.ex. mikrofiberdukar! Detta kan leda till skador på enheten.

6 Spelets regler

INFO: Alla spelvarianter som anges nedan är för närvarande inte möjliga med WeDart-appen. Följande anvisningar är endast avsedda som information.

6.1 121, 170, 180, X01

Spelet börjar med 121, 170, 180, 301, 501, 701 eller 901 poäng. Tre pilar per omgång kastas växelvis. De poäng som uppnåtts dras av från startpoängen. Spelet vinns av den första spelaren som får exakt 0 poäng. Om poängen sjunker under 0-poängsmärket, räknas inte hela rundan och poängen förblir den samma som i början av rundan.

Varianter:

- Singel: I det enda spelet noteras antalet kastade dartpilar. Målet är att använda så få dartpilar som möjligt för att få 0 poäng.
- Double In: Spelet kan endast startas med en träff i ett dubbelfält.
- Double Out: Spelet kan endast avslutas med en träff i ett dubbelfält.
- Lag: Flera spelare bildar ett lag. Det första laget som når exakt noll poäng vinner.

6.2 High Score

Spelet startar med 0 poäng och de poäng som görs läggs till startpoängen. Tre pilar per omgång kastas växelvis. Vinnaren är den spelare som har högst poäng efter 7 omgångar.

6.3 Around the Clock

Tre pilar kastas växelvis per omgång. Målet är att träffa rutorna från 1 till 20 i stigande ordning, varefter spelet kan avslutas genom att träffa bullseye. I bästa fall kan spelet avslutas på 7 omgångar. Vinnaren är den som först träffar alla rutor i rätt ordning.

Varianter:

- Quick: Om en dubbel träffas kan följande nummer hoppas över. Det nästnästa numret får spelas omedelbart. Om en trippel träffas kan de två följande numren hoppas över.
- Double: Endast dubbla fält kastas.
- Tripple: Endast trippelfälten kastas.

6.4 Cricket

Segmenten 15, 16, 17, 18, 19, 20 och piltavlans bullseye spelas. Om ett av numren träffas tre gånger anses numret vara "stängt". Om du träffar ett "stängt" nummer igen får du motsvarande antal poäng. Om alla spelare har stängt ett nummer kan inga fler poäng tas med numret. Den spelare som får flest poäng vinner. Spelet avslutas när alla segment har stängts.

Alternativ:

- Cut Throat: Träffar du ett "stängt" nummer ger poäng till de återstående spelarna som har detta nummer öppet. Vinnaren är den som har minst antal poäng i slutet.

7 Bortskaffande

Apparaten släpper inte ut några skadliga ämnen. Demontering kräver därför ingen särskild försiktighet, eftersom inga komponenter är tillverkade av farliga material. Den får dock inte slängas i hushållsavfallet.

Elektrisk och elektronisk utrustning innehåller värdefulla återvinningsbara material och ofta komponenter som batterier, ackumulatorer eller olja som kan utgöra en risk för människors hälsa och miljön om de hanteras eller bortskaffas på fel sätt. Dessa komponenter är dock nödvändiga för att apparaten ska fungera korrekt. Apparater som är märkta med denna symbol får inte slängas med hushållsavfallet.

Förpackningsmaterialet är återvinningsbart. Följande material har använts vid byggandet: Stål, Expanderad polypropen, Polyuretanskum. Materialet finns i synnerhet i följande komponenter:

Ljusring: Expanderad polypropen

Grundplatta: Stål

Ring runt om: Polyuretanskum

För bortskaffande rekommenderas att de enskilda komponenterna sorteras efter materialtyp och överlämnas till insamlings- eller återvinningsställen som inrättats för detta ändamål.